ГОСУДАРСТВЕННЫЙ СТАНДАРТ
СОЮЗА ССР

ДРЕВЕСИНА МОДИФИЦИРОВАННАЯ

МЕТОД ОПРЕДЕЛЕНИЯ СТАБИЛЬНОСТИ РАЗМЕРОВ

ГОСТ 25579—83

Издание официальное

Цена 3 коп.

ГОСУДАРСТВЕННЫЙ КОМИТЕТ СССР ПО СТАНДАРТАМ
Москва

gost.e-ecolog.ru

РАЗРАБОТАН Министерством высшего и среднего специального образования РСФСР

ИСПОЛНИТЕЛИ

Н. И. Винник, канд. техн. наук (руководитель темы), В. И. Калинин

ВНЕСЕН Министерством высшего и среднего специального образования РСФСР

Зам. министра Э. К. Калинин

УТВЕРЖДЕН И ВВЕДЕН В ДЕЙСТВИЕ Постановлением Государственного комитета СССР по стандартам от 5 января 1983 г. № 10

УДК 674.812.543.717:006.354 Группа К29

ГОСУДАРСТВЕННЫЙ СТАНДАРТ СОЮЗА ССР

ДРЕВЕСИНА МОДИФИЦИРОВАННАЯ
Метод определения стабильности размеров

Modified Wood.
Method for termination of
dimensions stability

ГОСТ 25579—83

Постановлением Государственного комитета СССР по стандартам от 5 января 1983 г. № 10 срок действия установлен

с 01.07.83
до 01.07.88

Несоблюдение стандарта преследуется по закону

Настоящий стандарт распространяется на модифицированную древесину и устанавливает метод определения стабильности размеров образцов после выдержки при заданной температуре и влажности.

1. ОТБОР ОБРАЗЦОВ

1.1. Отбор, изготовление и хранение образцов — по ГОСТ 16483.0—78.

1.2. Количество образцов для определения стабильности размеров должно быть не менее трех.

1.3. Размеры образцов в миллиметрах должны соответствовать указанным на черт. 1—3.

1.4. Отклонение от номинальных размеров образцов — по ГОСТ 16483.0—78.

1.5. Параметр шероховатости поверхности образцов Rz_{max} по ГОСТ 7016—75 не должен превышать 200 мкм.

Издание официальное **Перепечатка воспрещена**

© Издательство стандартов, 1983

Образец в виде бруска

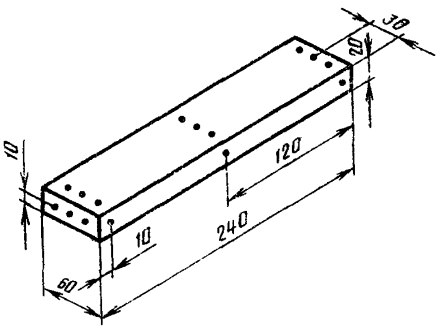

Черт. 1

Образец в виде сплошного цилиндра

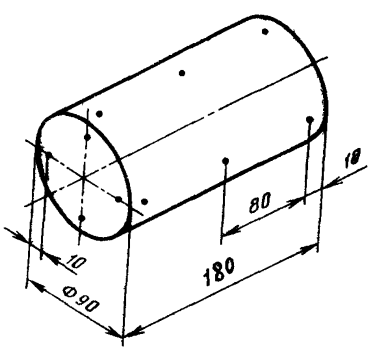

Черт. 2

Образец в виде полого цилиндра

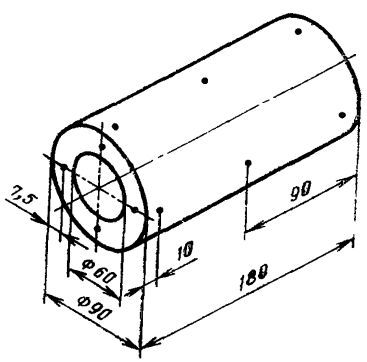

Черт. 3

2. АППАРАТУРА И МАТЕРИАЛЫ

Климатическая камера, обеспечивающая температуру от минус 40 до плюс 80 °С и относительную влажность воздуха от 60 до 90%.

Микрометр по ГОСТ 6507—78; нутромер индикаторный по ГОСТ 868—72; индикатор часового типа по ГОСТ 577—68; штангенциркуль по ГОСТ 166—80, обеспечивающие погрешность измерения не более 0,1 мм.

Марганцовокислый калий по ГОСТ 5777—71.

3. ПОДГОТОВКА ОБРАЗЦОВ

3.1. На образцы наносят метки концентрированным раствором марганцовокислого калия в точках, указанных на черт. 1—3.

3.2. Образцы до испытаний кондиционируют не менее 24 ч в помещении при температуре (20±2) °С и относительной влажности воздуха (65±5)%.

4. ПРОВЕДЕНИЕ ИСПЫТАНИЙ

4.1. Образцы измеряют в местах, обозначенных метками, с погрешностью не более 0,1 мм.

У прямоугольного образца измеряют длину L, ширину B и толщину T.

У цилиндрического образца измеряют длину $L_ц$, наружный диаметр $D_н$ и внутренний диаметр $D_в$.

4.2. Образцы помещают в климатическую камеру, в которой установлен один из режимов температуры и влажности, указанный в п. 4.3, и выдерживают их в течение 24 ч, после чего извлекают из климатической камеры и кондиционируют не менее 2 ч при температуре (20±2) °С и относительной влажности воздуха (65±5)%.

Выдержку в том же режиме и кондиционирование повторяют, после чего образцы снова измеряют в тех же точках, как указано в п. 4.1.

4.3. Режимы выдержки образцов в климатической камере:

режим 1 — температура минус 40°С, влажность 60%;

» 2 » плюс 20°С, » 60%;

» 3 » плюс 80°С, » 60%;

» 4 » минус 40°С, » 90%;

» 5 » плюс 20°С, » 90%;

» 6 » плюс 80°С, » 90%.

5. ОБРАБОТКА РЕЗУЛЬТАТОВ

5.1. Относительное изменение длины (ΔL), ширины (ΔB), толщины (ΔT), наружного диаметра ($\Delta D_н$) и внутреннего диаметра ($\Delta D_в$) образцов в процентах вычисляют с точностью не более 0,5% по формулам:

$$\Delta L = \frac{L_1 - L_0}{L_0} \cdot 100 ;$$

$$\Delta B = \frac{B_1 - B_0}{B_0} \cdot 100 ;$$

$$\Delta T = \frac{T_1 - T_0}{T_0} \cdot 100 ;$$

$$\Delta D_{н} = \frac{D_{н_1} - D_{н_0}}{D_{н_0}} \cdot 100 ;$$

$$\Delta D_{в} = \frac{D_{в_1} - D_{в_0}}{D_{в_0}} \cdot 100 ,$$

где L_0, B_0, T_0, $D_{н_0}$, $D_{в_0}$ — начальные размеры образцов;

L_1, B_1, T_1, $D_{н_1}$, $D_{в_1}$ — размеры образцов после выдержки в установленном режиме.

5.2. За результат испытаний принимают среднее арифметическое значение трех параллельных определений, допускаемое расхождение между которыми не должно превышать 3%.

Редактор *Т. В. Смыка*
Технический редактор *Л. Я. Митрофанова*
Корректор *А. Г. Старостин*

Сдано в наб. 12.01.83 Подп. в печ. 16.03.83 0,375 п. л. 0,21 уч.-изд. л. Тир. 8000 Цена 3 коп.

Ордена «Знак Почета» Издательство стандартов, 123557, Москва, Новопресненский пер., 3.
Калужская типография стандартов, ул. Московская, 256. Зак. 263

Изменение № 1 ГОСТ 25579—83 Древесина модифицированная. Метод определения стабильности размеров

Утверждено и введено в действие Постановлением Государственного комитета СССР по стандартам от 21.12.87 № 4728

Дата введения 01.07.88

Под наименованием стандарта проставить код: ОКСТУ 5309.

Вводную часть изложить в новой редакции: «Настоящий стандарт распространяется на марки модифицированной древесины по ГОСТ 24588—81, размеры заготовок которых позволяют вырезать образец требуемых размеров, и устанавливает метод определения стабильности размеров.

Метод заключается в определении разности между начальными размерами образцов и размерами образцов после выдержки их в установленном режиме при определенных температурах и влажности».

Раздел 1 дополнить пунктом — 1.1*а* (перед п. 1.1): «1.1а. Отбор и хранение заготовок для изготовления образцов — по ГОСТ 9629—81».

Пункты 1.4, 1.5 изложить в новой редакции: «1.4. Предельные отклонения от размеров образцов не должны превышать ±0,1 мм.

1.5. Значение параметра шероховатости поверхности образцов (Rm_{max}) не должно превышать 200 мкм по ГОСТ 7016—82

Поверхность образца не должна иметь сучков, трещин и дефектов обработки по ГОСТ 9629—81».

Раздел 2 Заменить ссылки: ГОСТ 868—72 на ГОСТ 868—82, ГОСТ 5777—71 на ГОСТ 5777—84.

Пункт 4.1. Второй абзац. Заменить слова «У прямоугольного образца» на «У образца в виде бруска»; третий абзац. Заменить слова: «У цилиндрического образца» на «У образца в виде полого цилиндра»; заменить обозначение: $L_ц$ на L;

дополнить абзацем. «У образца в виде сплошного цилиндра измеряют длину L и диаметр $D_н$».

Пункт 5.1 Исключить слова: «с точностью не более 0,5 %»;

дополнить абзацем: «Результаты округляют с точностью до первого десятичного знака».

Пункт 5 2 дополнить абзацем: «Результаты измерений и расчетов заносят в протокол испытания (см. приложение)».

Стандарт дополнить приложением:

(Продолжение см. с. 224)

ПРИЛОЖЕНИЕ
Рекомендуемое

Протокол определения стабильности размеров модифицированной древесины

Вид образца	Начальные размеры образца, мм, в виде								Размеры образца после выдержки в установленном режиме, мм, в виде								Относительное изменение, %				
	бруска			полого цилиндра			сплошного цилиндра		бруска			полого цилиндра			сплошного цилиндра						
	толщина T_0	ширина B_0	длина L_0	длина L_0	наружный диаметр $D_{н_0}$	внутренний диаметр $D_{в_0}$	длина L_0	диаметр $D_{н_0}$	толщина T_1	ширина B_1	длина L_1	Наружный диаметр $D_{н_1}$	внутренний диаметр $D_{в_1}$		длина L_1	диаметр $D_{н_1}$	длины ΔL	ширины ΔB	толщины ΔT	наружного диаметра $\Delta D_н$	внутреннего диаметра $\Delta D_в$

(ИУС № 3 1988 г.)

gost.e-ecolog.ru