Группа Г23

МЕЖГОСУДАРСТВЕННЫЙ СТАНДАРТ

ПЛАСТИНЫ СМЕННЫЕ РЕЖУЩИЕ ИЗ БЫСТРОРЕЖУЩЕЙ СТАЛИ ДЛЯ СБОРНЫХ ПЕРОВЫХ СВЕРЛ

Конструкция и основные размеры

ГОСТ 25526—82

HSS throw-away cutting inserts for spade drills.
Design and basic dimensions.

МКС 25.100.30
ОКП 39 1696

Постановлением Государственного комитета СССР по стандартам от 26 ноября 1982 г. № 4469 дата введения установлена

01.01.84

1. Конструкция и основные размеры пластин должны соответствовать указанным на чертеже и в таблице.

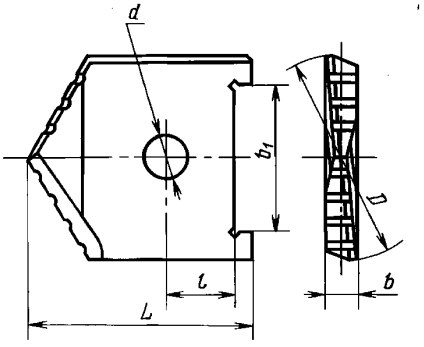

мм

Обозначение пластины	Применяемость	D h8	b h7	b_1 H7	L	l	d
2000-1201		25,0	6	20	35	10	7
2000-1202		25,5					
2000-1203		26,0					
2000-1204		26,5					
2000-1205		27,0					
2000-1206		27,5					
2000-1207		28,0					
2000-1208		28,5					
2000-1209		29,0					
2000-1211		29,5					
2000-1212		30,0					
2000-1213		31,0					

Издание официальное ★ **Перепечатка воспрещена**

Переиздание.

gost.e-ecolog.ru

Продолжение

мм

Обозначение пластины	Приме-няемость	D h8	b h7	b_1 H7	L	l	d
2000-1214		32,0	7	27	40,5	12	8
2000-1215		33,0					
2000-1216		34,0					
2000-1217		35,0					
2000-1218		36,0					
2000-1219		37,0					
2000-1221		38,0					
2000-1222		39,0					
2000-1223		40,0	8	32	50,0	17	10
2000-1224		41,0					
2000-1225		42,0					
2000-1226		43,0					
2000-1227		44,0					
2000-1228		45,0					
2000-1229		46,0					
2000-1231		47,0					
2000-1232		48,0					
2000-1233		49,0					
2000-1234		50,0					
2000-1235		51,0	10	44	58,5	21	12
2000-1236		52,0					
2000-1237		53,0					
2000-1238		54,0					
2000-1239		55,0					
2000-1241		56,0					
2000-1242		57,0					
2000-1243		58,0					
2000-1244		59,0					
2000-1245		60,0					
2000-1246		61,0					
2000-1247		62,0					
2000-1248		63,0					
2000-1249		65,0	11	52	68,5	22	14
2000-1251		68,0					
2000-1252		70,0					
2000-1253		72,0					
2000-1254		75,0					
2000-1255		78,0					
2000-1256		80,0					
2000-1257		82,0	14	70	83,5	29	18
2000-1258		85,0					
2000-1259		88,0					
2000-1261		90,0					
2000-1262		92,0					
2000-1263		95,0					
2000-1264		98,0					

Продолжение

мм

Обозначение пластины	Приме-няемость	D h8	b h7	b_1 H7	L	l	d
2000-1265		100,0	14	70	83,5	29	18
2000-1266		102,0					
2000-1267		105,0	18	90	99,0	32	22
2000-1268		108,0					
2000-1269		110,0					
2000-1271		112,0					
2000-1272		115,0					
2000-1273		118,0					
2000-1274		120,0					
2000-1275		122,0					
2000-1276		125,0					
2000-1277		128,0					
2000-1278		130,0					

Пример условного обозначения пластины диаметром D = 60 мм:

Пластина 2000-1245 ГОСТ 25526—82

2. Технические требования — по НТД.

3. Конструктивные элементы пластин указаны в приложении.

ПРИЛОЖЕНИЕ 1
Рекомендуемое

КОНСТРУКТИВНЫЕ ЭЛЕМЕНТЫ И ГЕОМЕТРИЧЕСКИЕ ПАРАМЕТРЫ ПЛАСТИН

Конструктивные элементы и геометрические параметры пластин приведены на чертеже и в таблице

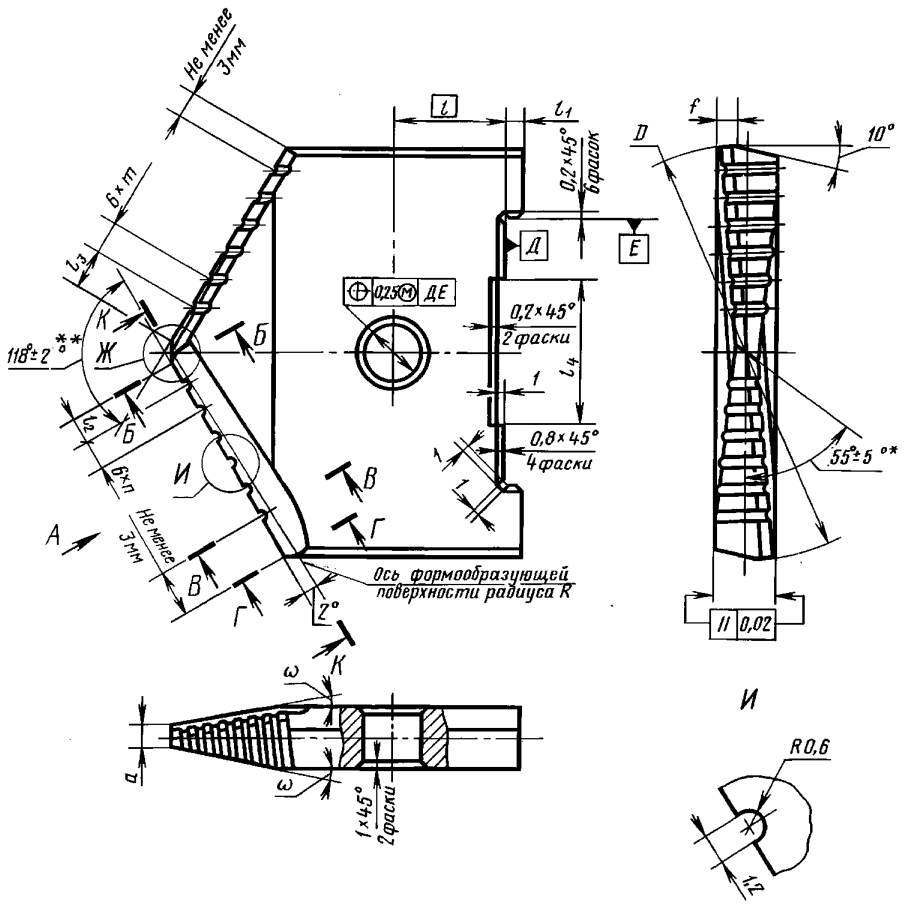

* Размеры для справок.
** Допускается изготовлять пластины с углами в плане 90°, 132° и 180°.

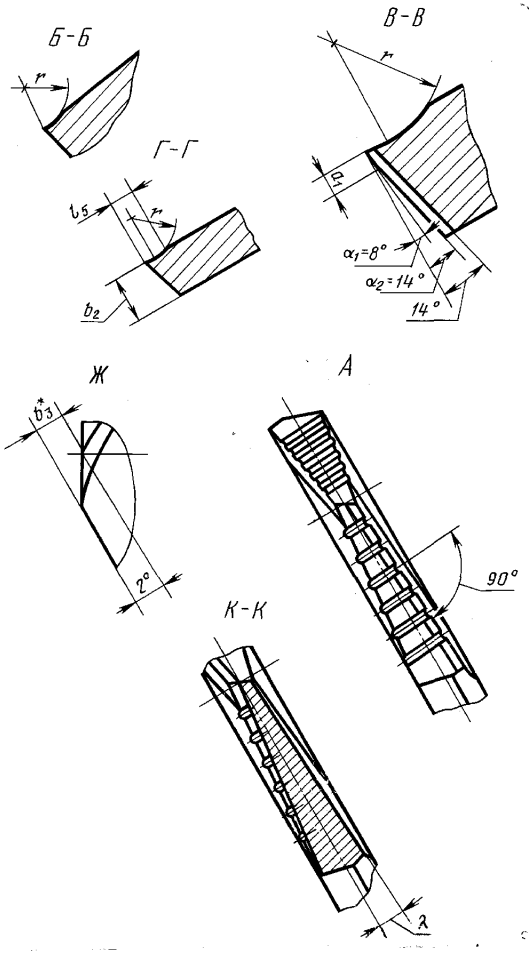

*Размеры для справок

Р а з м е р ы, мм

D	l_1	l_2	l_3	l_4	l_5	a	a_1	b_2	b_3	r	n	m	f		ω	λ
													Номин.	Пред. откл		
25,0	2,0	3	6	12	1,5	1,6	0,7	5,94	0,25	6	1	0	2,1	+0,55 —0,25	20°	8°56′
25,5																8°45′
26,0													2,15			8°33′
26,5																8°23′
27,0					1,6								2,20		18°	8°13′
27,5																8°03′
28,0													2,25			7°54′
28,5																7°45′
29,0					1,7								2,30		16°	7°37′
29,5																7°27′
30,0													2,35			7°19′
31,0												1	2,40			7°04′

Продолжение

Размеры, мм

D	l_1	l_2	l_3	l_4	l_5	a	a_1	b_2	b_3	r	n	m	f		ω	λ
													Номин.	Пред. откл		
32,0	2,5	5	8	14	2,0	1,6	0,7	6,92	0,27	8	1	1	2,45	+0,55 −0,25	21°	10°10′
33,0													2,50			9°53′
34,0					2,2								2,60		20°	9°37′
35,0																9°20′
36,0													2,65		19°	9°04′
37,0													2,70			8°47′
38,0					2,4										18°	8°30′
39,0													2,75			8°14′
40,0	3,0				3,0	2,0	0,9	7,90	0,33		2	2	2,85	+0,65 −0,35		7°31′
41,0																7°21′
42,0													2,95			7°11′
43,0					3,3										16°	7°01′
44,0													3,00			6°51′
45,0													3,10			6°41′
46,0												2	3,15			6°31′
47,0													3,20		14°	6°20′
48,0													3,25			6°10′
49,0													3,35			6°00′
50,0																5°50′
51,0	3,5			20	3,4	2,8	1,3	9,88	0,48	10	3		3,40		16°	6°35′
52,0													3,45			6°29′
53,0													3,50			6°22′
54,0																6°15′
55,0					3,6										15°	6°08′
56,0												3				6°02′
57,0													3,55			5°55′
58,0					3,8										14°	5°49′
60,0																5°35′
61,0					4,0						4				13°	5°29′
62,0																5°22′
63,0																5°16′
65,0				28		3,8	1,8	10,86	0,64				3,60			5°08′
68,0															12°	4°56′
70,0																4°41′
72,0					4,3							4			11°	4°36′
75,0																4°21′
78,0					4,6						5		3,6	+0,85 −0,40	10°	4°16′
80,0												5				4°08′
82,0				36	5,4	4,8	2,2	13,84	0,66				3,8		13°	5°23′
85,0																5°13′
88,0											6	6				5°03′
90,0															12°	4°56′
92,0																4°49′
95,0											7	7			11°	4°39′
98,0																4°29′

Продолжение

Р а з м е р ы, мм

D	l_1	l_2	l_3	l_4	l_5	a	a_1	b_2	b_3	r	n	m	f		ω	λ
													Номин.	Пред. откл		
100,0	3,5			36	5,4	4,8	2,2	13,84	0,66	10	7	7	3,8		10°	4°23'
102,0																4°16'
105,0															14°	5°46'
108,0											8					5°37'
110,0														+0,85		5°32'
112,0														—0,40	13°	5°26'
115,0		5	8									8	4,0			5°17'
118,0	5,0			45	7,5	5,5	2,5	17,80	0,95	13	9					5°09'
120,0															12°	5°03'
122,0																4°57'
125,0												9				4°49'
128,0											10					4°40'
130,0															11°	4°35'

gost.e-ecolog.ru