

ГОСУДАРСТВЕННЫЙ СТАНДАРТ
СОЮЗА ССР

БАРАБАНЫ, КАТУШКИ И СЕРДЕЧНИКИ ДЛЯ СВАРОЧНОЙ ПРОВОЛОКИ

ОСНОВНЫЕ РАЗМЕРЫ

ГОСТ 25445–82
(СТ СЭВ 2735–80)

Издание официальное

ГОСУДАРСТВЕННЫЙ КОМИТЕТ СССР ПО СТАНДАРТАМ
Москва

gost.e-ecolog.ru

РАЗРАБОТАН Академией Наук УССР

ИСПОЛНИТЕЛИ

А. А. Казимиров, канд. техн. наук; А. И. Чвертко, д-р техн. наук (руководители темы); *Г. М. Гологовский*

ВНЕСЕН Академией Наук УССР

Член Президиума Академии Наук УССР акад. **Г. Е. Пухов**

УТВЕРЖДЕН И ВВЕДЕН В ДЕЙСТВИЕ Постановлением Государственного комитета СССР по стандартам от 9 сентября 1982 г. № 3578

УДК 621.798.426:621.791.042:006.354 Группа В05

ГОСУДАРСТВЕННЫЙ СТАНДАРТ СОЮЗА ССР

БАРАБАНЫ, КАТУШКИ И СЕРДЕЧНИКИ ДЛЯ СВАРОЧНОЙ ПРОВОЛОКИ

Основные размеры

Drums, reels and cores for welding wire. Basic dimensions

ГОСТ 25445—82

(СТ СЭВ 2735—80)

ОКП 34 4193

Постановлением Государственного комитета СССР по стандартам от 9 сентября 1982 г. № 3578 срок действия установлен

с 01.07.83
до 01.07.88

Несоблюдение стандарта преследуется по закону

1. Настоящий стандарт распространяется на барабаны, катушки и сердечники для сварочной проволоки, применяемой при дуговой сварке.

Стандарт полностью соответствует СТ СЭВ 2735—80.

Перепечатка воспрещена

© Издательство стандартов, 1982

2. Основные размеры барабанов должны соответствовать указанным на черт. 1 и в табл. 1.

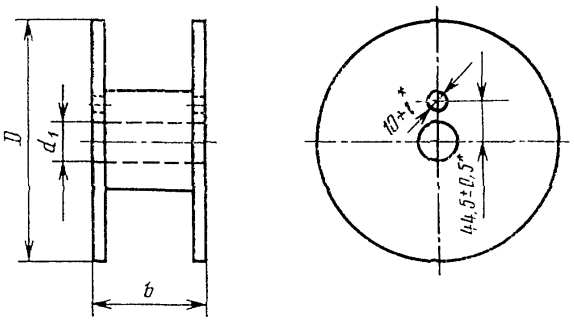

* Для барабанов с $D > 100$ мм.

Черт. 1

Таблица 1

мм

D		d_1		b	
Номин.	Пред. откл.	Номин.	Пред. откл.	Номин.	Пред. откл.
100	±2	16,0	+1	45	—2
190*	±3	50,5	+2,5	65	—3
200				55	
250*				65	
300	±5			103	
350					
435					

* Применять не рекомендуется.

3. Основные размеры катушек должны соответствовать указанным на черт. 2 и в табл. 2.

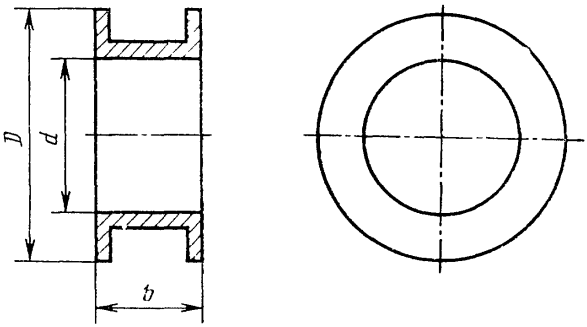

Черт. 2

Таблица 2

мм

D (пред. откл. ±5)	d		b	
	Номин.	Пред. откл.	Номин.	Пред. откл.
300	200	+10	90	—15
			120	—20
350	300	+15	90	—15
			120	—20
435			90	—15
600*			120	—20
630	400			
800			600	

* Применять не рекомендуется.

4. Основные размеры сердечников должны соответствовать указанным на черт. 3 и в табл. 3.

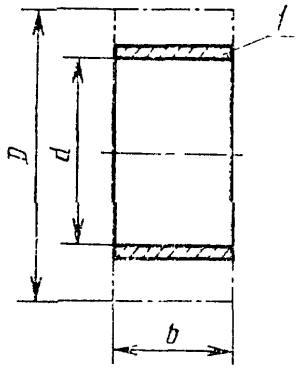

1—сердечник; *D*—диаметр контура мотка проволоки

Черт. 3

Таблица 3

мм

D, не более	*d*		*b*	
	Номин.	Пред. откл.	Номин.	Пред. откл.
300	200	+10	90	—15
			120	—20
350	300	+15	90	—15
			120	—20
435			90	—15
			120	—20

gost.e-ecolog.ru