ГОСТ 25418—82

МЕЖГОСУДАРСТВЕННЫЙ СТАНДАРТ

СТРУЖКОЛОМЫ СМЕННЫЕ МНОГОГРАННЫЕ ТВЕРДОСПЛАВНЫЕ КРУГЛОЙ ФОРМЫ

КОНСТРУКЦИЯ И РАЗМЕРЫ

Издание официальное

Москва
Стандартинформ
2006

gost.e-ecolog.ru

Группа В56

МЕЖГОСУДАРСТВЕННЫЙ СТАНДАРТ

СТРУЖКОЛОМЫ СМЕННЫЕ МНОГОГРАННЫЕ ТВЕРДОСПЛАВНЫЕ КРУГЛОЙ ФОРМЫ

Конструкция и размеры

Round throw-away (indexable) carbide chip breakers. Design and dimensions

ГОСТ 25418—82

Взамен ГОСТ 2209—69 в части формы 42

МКС 77.160
ОКП 19 6000

Постановлением Государственного комитета СССР по стандартам от 18 августа 1982 г. № 3272 дата введения установлена

01.07.83

Требования настоящего стандарта являются обязательными.
(Введен дополнительно, Изм. № 1).

1. Настоящий стандарт распространяется на стружколомы к пластинам по ГОСТ 25403—82.

2. Конструкция и размеры стружколомов должны соответствовать указанным на чертеже и в таблице.

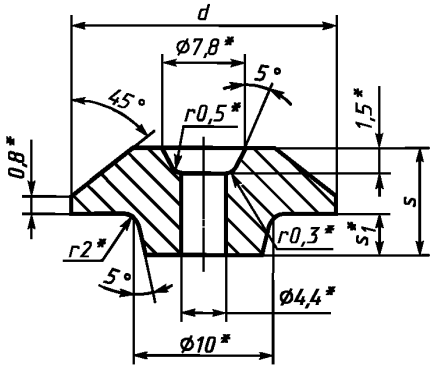

мм

Обозначение стружколомов	*d*	*s*	s_1
42030	18	8,0	3,5
42050	20	8,5	
42070	21	7,5	
42090	22		
42110	23		
42130	24		4,0
42150	25		

*Размеры для пресс-форм.

3. Условное обозначение стружколомов при заказе из твердого сплава марки ВК8, с размерами: d = 18 мм, s = 8,0 мм, s_1 = 3,5 мм:

19 6525 0036 42030

То же, в технической документации:

Стружколом 42030 ВК8 ГОСТ 25418

4. Ориентировочная масса стружколомов указана в приложении.

5. Технические требования — по ГОСТ 19086—80.

2—5. **(Измененная редакция, Изм. № 1).**

6. Применяемые марки твердого сплава указаны в приложении.
(Введен дополнительно, Изм. № 1).

Издание официальное **Перепечатка воспрещена**

★

Издание с Изменением № 1, утвержденным в декабре 1990 г. (ИУС 4—91).

ПРИЛОЖЕНИЕ 1
Справочное

Ориентировочная масса стружколомов

Обозначение стружколомов	Ориентировочная масса стружколомов в г из твердого сплава марки ВК8
42030	13,5
42050	17,6
42070	17,6
42090	19,4
42110	21,2
42130	23,8
42150	25,8

ПРИЛОЖЕНИЕ 1. **(Измененная редакция, Изм. № 1).**

ПРИЛОЖЕНИЕ 2
Рекомендуемое

Применяемые марки твердого сплава

Цифровое обозначение стружколомов	Основное применение
42030	№ 4
42050	
42070	
42090	
42110	
42130	
42150	

№ 4 — ВК8.

ПРИЛОЖЕНИЕ 2. **(Введено дополнительно, Изм. № 1).**

gost.e-ecolog.ru