

ГОСУДАРСТВЕННЫЙ СТАНДАРТ
СОЮЗА ССР

НОЖИ ПЛОСКИЕ К ЛИСТОВЫМ НОЖНИЦАМ

ОСНОВНЫЕ И ПРИСОЕДИНИТЕЛЬНЫЕ РАЗМЕРЫ. ТЕХНИЧЕСКИЕ ТРЕБОВАНИЯ

ГОСТ 25306—82

Издание официальное

ГОСУДАРСТВЕННЫЙ КОМИТЕТ СССР ПО СТАНДАРТАМ
Москва

gost.e-ecolog.ru

РАЗРАБОТАН Министерством станкостроительной и инструментальной промышленности

ИСПОЛНИТЕЛИ

В. И. Бридковский, С. Я. Евтишин

ВНЕСЕН Министерством станкостроительной и инструментальной промышленности

Зам. министра А. Е. Прокопович

УТВЕРЖДЕН И ВВЕДЕН В ДЕЙСТВИЕ Постановлением Государственного комитета СССР по стандартам от 11 июня 1982 г. № 2361

■ ГОСТ 25306—82 Ножи плоские к листовым ножницам. Основные и присоединительные размеры. Технические требования

В каком месте	Напечатано	Должно быть
Первая страница стандарта	Группа Г83	Группа Г22
Под наименованием стандарта	ОКП 38 2800	ОКП 14 5100

(ИУС № 9 1987 г.)

УДК 621.967.3.02.001.24 : 006.354 Группа Г83

ГОСУДАРСТВЕННЫЙ СТАНДАРТ СОЮЗА ССР

НОЖИ ПЛОСКИЕ К ЛИСТОВЫМ НОЖНИЦАМ

Основные и присоединительные размеры. Технические требования

Plane blades for plates shears.
Basic and connecting dimensions.
Technical requirements

ГОСТ 25306—82

ОКП 38 2800

Постановлением Государственного комитета СССР по стандартам от 11 июня 1982 г. № 2361 срок введения установлен

с 01.07 1983 г.

Несоблюдение стандарта преследуется по закону

1. Настоящий стандарт распространяется на плоские ножи к листовым ножницам с наклонными ножами общего назначения для резки металла в холодном состоянии с временным сопротивлением $\sigma_в \leqslant 500$ МПа (50 кгс/мм^2).

Стандарт не распространяется на ножи для ножниц прокатных станов металлургической промышленности.

2. Размеры ножей должны соответствовать указанным на чертеже и в таблице.

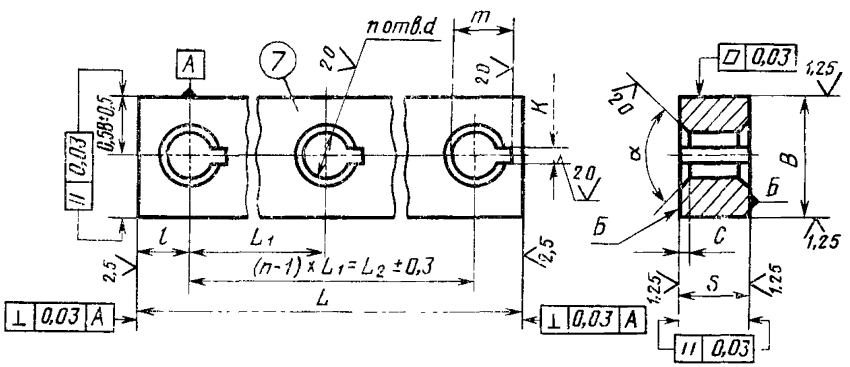

Примечание. Чертеж не определяет конструкцию ножа.

Издание официальное **Перепечатка воспрещена**

★

© Издательство стандартов, 1982

Размеры в мм

s (поле допуска $h8$)	B (поле допуска $h7$)	L (пред. откл. −0,5)	l (пред. откл. ±0,25)	L_1 (пред. откл. ±0,3)	d (поле допуска H14)	m пред. откл. +1)	K (пред. откл. +2)	c (пред. откл. +1)	h	α (пред. откл. +2°)	Толщина разрезаемого листа*, не более
16	60	540	45	150	14	20	4,5	7,5	4	90°	12
		750	85	290					3		
20	75	750	85						4		16
		1080	105								
25	100	750	85		18	30	5,5	10,5	3		20
		1080	105						4		
		1250	45						5		
30	125	750	85		22	32		13,5	3	60° или 90°	25
		1080	105						4		
		1250	45						5		
45	165	750	85		26	35	6,5	15	3		40
		1080	105						4		
		1250	45						5		

* Размер для справок.

Пример условного обозначения ножа размерами $s=16$ мм, $B=60$ мм, $L=540$ мм:

Нож 16×60×540 ГОСТ 25306—82

Пример условного обозначения комплекта ножей, состоящего из двух ножей размерами $s=16$ мм, $B=60$ мм, $L=540$ мм и одного ножа размерами $s=16$ мм, $B=60$ мм, $L=750$ мм:

Комплект ножей 2.16×60×540.1.750 ГОСТ 25306—82

3. Ножи должны изготавливаться из стали марок 5ХВ2С, 6ХВ2С и 6ХС по ГОСТ 5950—73.

4. Твердость ножей — HRC 54...58.

5. Допуск плоскостности поверхности *Б* — не более 0,1 мм на длине 100 мм.

6. Поле допуска размеров s и B комплекта ножей — по h11. Допускаемая разность размеров ножей комплекта в месте стыка — не более 0,03 мм.

7. На ноже должна быть нанесена следующая маркировка: товарный знак предприятия-изготовителя, обозначение ножа, клеймо ОТК, шифр (номер) комплекта (для составных ножей).

Редактор *А. Л. Владимиров*
Технический редактор *В. Ю. Смирнова*
Корректор *В. С. Черная*

gost.e-ecolog.ru

Сдано в наб. 01.07.82 Подп. к печ. 02.08.82 0,375 п. л. 0,17 уч.-изд. л. Тир. 12000 Цена 3 коп.

Ордена «Знак Почета» Издательство стандартов, 123557, Москва, Новопресненский пер., 3
Тип. «Московский печатник». Москва, Лялин пер., 6. Зак. 817