ГОСУДАРСТВЕННЫЙ СТАНДАРТ
СОЮЗА ССР

ВКЛАДЫШИ ПОДШИПНИКОВ СКОЛЬЖЕНИЯ ТОНКОСТЕННЫЕ БИМЕТАЛЛИЧЕСКИЕ

ОСНОВНЫЕ РАЗМЕРЫ

ГОСТ 25143—82
(СТ СЭВ 1782—79)

Издание официальное

Цена 3 коп.

ГОСУДАРСТВЕННЫЙ КОМИТЕТ СССР ПО СТАНДАРТАМ
Москва

gost.e-ecolog.ru

РАЗРАБОТАН Государственным комитетом СССР по стандартам

ИСПОЛНИТЕЛИ

В. Я. Кремянский (руководитель темы), **И. Л. Соболева**

ВНЕСЕН Государственным комитетом СССР по стандартам

Зам. председателя **Н. П. Морозов**

УТВЕРЖДЕН И ВВЕДЕН В ДЕЙСТВИЕ Постановлением Государственного комитета СССР по стандартам от 18 февраля 1982 г. № 733

УДК 621.822:006.354 Группа Г16

ГОСУДАРСТВЕННЫЙ СТАНДАРТ СОЮЗА ССР

ВКЛАДЫШИ ПОДШИПНИКОВ СКОЛЬЖЕНИЯ ТОНКОСТЕННЫЕ БИМЕТАЛЛИЧЕСКИЕ

Основные размеры

Thin wall and bimetal shells of plain bearings. Main dimensions

ГОСТ 25143—82 (СТ СЭВ 1782—79)

ОКП 41 8254

Постановлением Государственного комитета СССР по стандартам от 18 февраля 1982 г. № 733 срок введения установлен

с 01.07 1982 г.

Несоблюдение стандарта преследуется по закону

1. Настоящий стандарт распространяется на биметаллические тонкостенные вкладыши коренных и шатунных подшипников поршневых машин.

Стандарт полностью соответствует СТ СЭВ 1782—79 и международному стандарту ИСО 3548—78.

2. Размеры вкладышей должны соответствовать указанным на черт. 1 и в таблице.

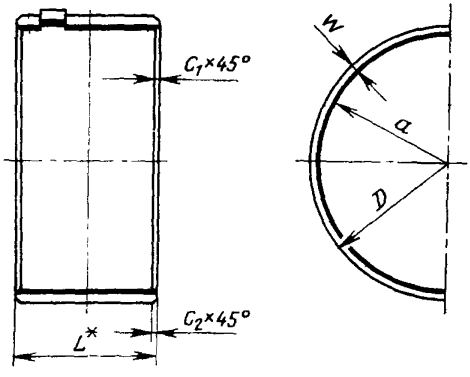

* Размер L по рабочим чертежам.

Черт. 1

Издание официальное Перепечатка воспрещена

★

© Издательство стандартов, 1982

мм

D	w													c_1	c_2
	1,5	1,75	2	(2,25)	2,5	3	3,5	4	5	6	8	10	12		
	d														
20	17	16,5	—	—	—										
21	18	17,5	—	—	—										
22	19	18,5	—	—	—										
24	21	20,5	—	—	—										
25	22	21,5	—	—	—										
26	23	22,5	—	—	—										
28	25	24,5	—	—	—										
30	27	26,5	—	—	—	—	—	—	—	—	—	—	—	0,2	0,2
32	29	28,5	28	—	—										
34	31	30,5	30	—	—										
36	33	32,5	32	—	—										
38	35	34,5	34	—	—										
40	—	36,5	36	35,5	35										
42	—	38,5	38	37,5	37										
45	—	41,5	41	40,5	40										
48		44,5	44	43,5	43										
50		46,5	46	45,5	45	—									
53		49,5	49	48,5	48										
56		52,5	52	51,5	51	—									
60		56,5	56	55,5	55	—									
63	—	59,5	59	58,5	58	—	—	—	—	—	—	—	—	0,4	0,4
67		—	63	62,5	62	61									
71		—	67	66,5	66	65									
75		—	71	70,5	70	69									
80		—	76	75,5	75	74									
85		—	81	80,5	80	79									

мм

D	w													c_1	c_2
	1,5	1,75	2	(2,25)	2,5	3	3,5	4	5	6	8	10	12		
	d														
90			86	85,5	85	84	83								
95			—	90,5	90	89	88								
100			—	95,5	95	94	93								
105	—	—	—	—	100	99	98	—	—	—	—	—	—	0,4	0,5
110			—	—	105	104	103								
115			—	—	110	109	108								
120			—	—	115	114	113								
125						119	118	117							
130						124	123	122							
140						134	133	132	—						
150						144	143	142							
160	—	—	—	—	—	154	153	152	150	—	—	—	—	0,5	1,0
170						—	163	162	160						
180						—	173	172	170						
190						—	183	182	180						
200						—	193	192	190						
210								202	200	198	—				
220								212	210	208	—				
230								222	220	218	—				
240								232	230	228	—				
250	—	—	—	—	—	—	—	242	240	238	—	—	—	0,8	2,0
260								252	250	248	—				
280								—	270	268	264				
300								—	290	288	284				

Продолжение

мм

D	w													c_1	c_2
	1,5	1,75	2	(2,25)	2,5	3	3,5	4	5	6	8	10	12		
	d														
320									310	308	304	—	—		
340									330	328	324	—	—		
360									—	348	344	340	—		
380									—	368	364	360	—		
400	—	—	—	—	—	—	—	—	—	388	384	380	—	1,0	2,5
420									—	—	404	400	396		
450											434	430	426		
480									—	—	464	460	456		
500											484	480	476		

Примечание. Размер, указанный в скобках, применять не рекомендуется.

Пример условного обозначения вкладыша подшипника номинальным диаметром $D=60$ мм, с толщиной стенки $w=2{,}5$ мм и длиной $L=25$ мм:

Вкладыш подшипника 60/2,5×25 ГОСТ 25143—82

3. Распрямление вкладышей, определяемое как разность между наружным размером вкладыша, измеряемым в плоскости стыка в свободном состоянии, и диаметром отверстия корпуса D (черт. 2) должно быть не менее 0,25 мм.

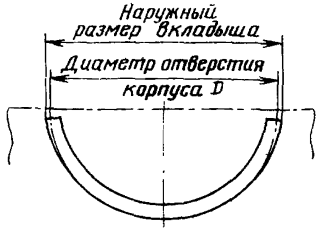

Черт. 2

ПРИЛОЖЕНИЕ
Справочное

КОНСТРУКЦИЯ ВКЛАДЫШЕЙ И МЕТОД ИЗМЕРЕНИЯ ВЫСТУПАНИЯ ВКЛАДЫША

1. Вкладыши состоят из стальной основы, покрытой одним или несколькими слоями антифрикционных материалов. Между стальной основой и антифрикционным материалом может наноситься промежуточный технологический слой.

2. Длину вкладыша L указывают в рабочем чертеже. Отношение $L.D$ должно быть от 0,3 до 0,7.

3. Наружный диаметр D вкладыша устанавливают с учетом того, что отверстие корпуса должно быть изготовлено с полем допуска 6-го квалитета, а также с учетом материала и толщины корпуса.

4. Величину выступания h вкладыша с приложением контрольной нагрузки F измеряют в соответствии с чертежом.

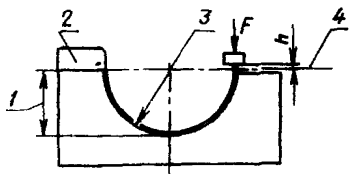

1—половина диаметра отверстия корпуса; *2*—упор; *3*—максимальный диаметр отверстия; *4*—базовая плоскость.

Редактор *А. Л. Владимиров*
Технический редактор *Л. Я. Митрофанова*
Корректор *М. Н. Гринвальд*

Сдано в наб. 10.03.82 Подп. в печ. 04.05.82 0,5 п. л. 0,37 уч.-изд. л. Тир. 25000 Цена 3 коп.

Ордена «Знак Почета» Издательство стандартов, 123557, Москва, Новопресненский пер., 3.
Калужская типография стандартов, ул. Московская, 256. Зак. 860

Группа Г16

Изменение № 1 ГОСТ 25143—82 Вкладыши подшипников скольжения тонкостенные биметаллические. Основные размеры

Утверждено и введено в действие Постановлением Государственного комитета СССР по управлению качеством продукции и стандартам от 12.12.89 № 3679

Дата введения 01.06.90

Пункт 2. Чертеж 1. Размер *D* исключить;

таблица. Заменить обозначение: *D* на «диаметр отверстия корпуса *D*».

Приложение. Пункт 2. Исключить слова: «Длину вкладыша *L* указывают в рабочем чертеже»; заменить обозначение: *L*:*D* на *L*:*d*;

пункт 3. Обозначение *D* исключить;

после слов «с полем допуска 6-го квалитета» дополнить словами: «по ГОСТ 6347—82»;

пункт 4 изложить в новой редакции: «4. Контроль величины выступания вкладыша S_N следует проводить в контрольном приспособлении под нагрузкой в соответствии с черт. 3 (метод 1) и черт. 4 (метод 2).

Диаметр отверстия контрольного блока должен быть равен максимальному диаметру отверстия под вкладыш. Допускается размер отверстия измерительного приспособления принимать равным номинальному диаметру отверстия корпуса.

Метод измерения в зависимости от величины наружного диаметра вкладыша рекомендуется выбирать в соответствии с табл. 2.

Таблица 2

мм

D	Метод измерения
До 160	1
Св. 160 » 340	1 или 2
» 340 » 500	2

(Продолжение см. с. 100)

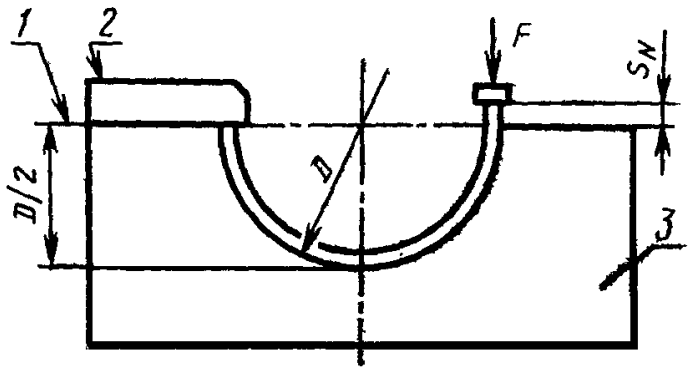

1 — базовая плоскость; *2* — жесткий упор; *3* — измерительное приспособление

Черт. 3

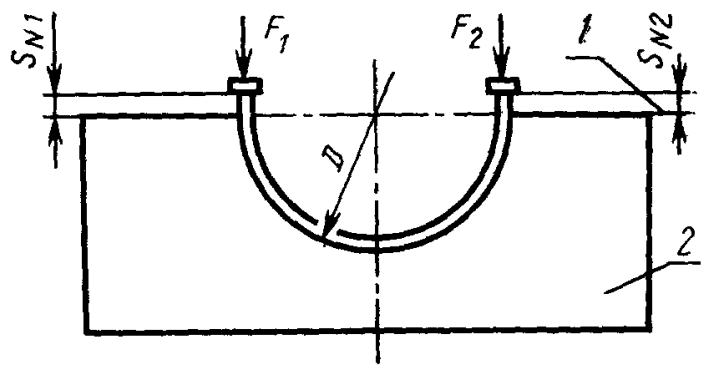

1 — базовая плоскость; *2* — измерительное приспособление

Черт. 4

(ИУС № 3 1990 г.)

gost.e-ecolog.ru