УДК 621.753.3:006.354 Группа Г28

ГОСУДАРСТВЕННЫЙ СТАНДАРТ СОЮЗА ССР

СКОБЫ ДВУСТОРОННИЕ ДЛЯ КОНТРОЛЯ ВНУТРЕННЕГО ДИАМЕТРА ШЛИЦЕВЫХ ВАЛОВ С ПРЯМОБОЧНЫМ ПРОФИЛЕМ ПРИ ЦЕНТРИРОВАНИИ ПО d

Конструкция и размеры

Double-end snap-gauges for checking internal diameter of splined shafts with straight-sided plofile when centering by d. Design and dimensions

ГОСТ 24965—81

Взамен МН 2974—61

ОКП 39 3182

Постановлением Государственного комитета СССР по стандартам от 29 сентября 1981 г. № 4412 срок введения установлен

с 01.01.82

Несоблюдение стандарта преследуется по закону

1. Настоящий стандарт распространяется на калибры-скобы, предназначенные для контроля внутреннего диаметра шлицевых валов с прямобочным профилем по ГОСТ 1139—80.

2. Размеры калибров-скоб должны соответствовать указанным на чертеже и в таблице.

Исполнительные размеры d_k (ПР), d_k (НЕ) — по ГОСТ 21401—75.

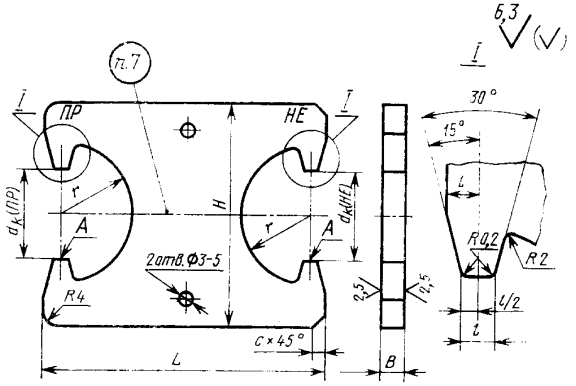

Примечание. Допускается не изготовлять отверстия диаметром 3—5 мм.

Издание официальное **Перепечатка воспрещена**

★

Переиздание. Июль 1986 г.

gost.e-ecolog.ru

Размеры в мм

Обозначение	Применяемость	d_k номин.	L	H	B	l	r	c	Масса, кг ≈
8316-0459		11	60	50	6	2,0	15	3	0,11
8316-0461		13				2,5			
8316-0462		16							
8316-0463		18	70	60		3,0	19		0,15
8316-0464		21						4	
8316-0465		23				4,0			
8316-0466		26	80	70	8		22		0,26
8316-0467		28							
8316-0468		32	90	80	9		26	5	0,41
8316-0469		36							
8316-0471		42	110	100		5,0	32		0,54
8316-0472		46							
8316-0473		52	125	110			38	6	0,74
8316-0474		56							
8316-0475		62	160	140	10	6,0	46		1,12
8316-0476		72							
8316-0477		82	180	160		7,0	56		1,55
8316-0478		92							
8316-0479		102	210	200		8,0	68		2,16
8316-0481		112							

Пример условного обозначения скобы $d_{k\text{номин.}}$ = =42 мм для контроля вала с полем допуска h7:

Скоба 8316-0471 h7 ГОСТ 24965—81

3. Предельные отклонения углов — $\pm \frac{AT16}{2}$.

4. Покрытие нерабочих поверхностей — Хим. Окс. прм или Хим. Фос. прм по ГОСТ 9.306—85.

5. Шероховатость измерительной поверхности A — по ГОСТ 2015—84.

6. Технические требования — по ГОСТ 2015—84.

7. Маркировать по ГОСТ 2015—84.

gost.e-ecolog.ru