ГОСУДАРСТВЕННЫЙ СТАНДАРТ
СОЮЗА ССР

# КОСТЮМЫ СПЕЦИАЛЬНЫЕ ЛЕТНИЕ ДЛЯ ВОЕННОСЛУЖАЩИХ

## ТЕХНИЧЕСКИЕ УСЛОВИЯ

## ГОСТ 24870—81

Издание официальное

20 коп.

ГОСУДАРСТВЕННЫЙ КОМИТЕТ СССР
ПО УПРАВЛЕНИЮ КАЧЕСТВОМ ПРОДУКЦИИ И СТАНДАРТАМ
Москва

gost.e-ecolog.ru

ГОСУДАРСТВЕННЫЙ СТАНДАРТ
СОЮЗА ССР

# КОСТЮМЫ СПЕЦИАЛЬНЫЕ ЛЕТНИЕ ДЛЯ ВОЕННОСЛУЖАЩИХ

## ТЕХНИЧЕСКИЕ УСЛОВИЯ

## ГОСТ 24870—81

Издание официальное

МОСКВА — 1990

© Издательство стандартов, 1981
© Издательство стандартов, 1990
Переиздание с Изменениями

УДК 687.157:006.354 Группа М38

ГОСУДАРСТВЕННЫЙ СТАНДАРТ СОЮЗА ССР

# КОСТЮМЫ СПЕЦИАЛЬНЫЕ ЛЕТНИЕ ДЛЯ ВОЕННОСЛУЖАЩИХ

**Технические условия**

ГОСТ 24870—81

Industrial summer overalls for servicemen. Specifications

ОКП 85 5000

**Дата введения 01.01.83**

**Несоблюдение стандарта преследуется по закону**

Настоящий стандарт распространяется на хлопчатобумажные костюмы — куртка и брюки, предназначенные в качестве спецодежды для военнослужащих Советской Армии, Военно-Морского Флота, Министерства внутренних дел СССР и Комитета государственной безопасности.

## 1. ТИПЫ И ОСНОВНЫЕ РАЗМЕРЫ

1.1. Костюмы в зависимости от назначения должны изготавливаться пяти типов:

А—костюм специальный для технологических работ (черт. 1);

Б—костюм рабочий для военнослужащих ВМФ (черт. 2);

В—костюм рабочий для военных строителей (черт. 3);

Г—костюм специальный для танкистов (черт. 4);

Д—костюм специальный (типа тренировочного) для военнослужащих ВМФ (черт. 5).

**(Измененная редакция, Изм. № 1, 4).**

1.2. Костюмы по размерам должны изготовляться на типовые фигуры, предусмотренные табл. 7 ГОСТ 23167—78 второй полнотной группы и табл. 1 настоящего стандарта.

**Издание официальное** **Перепечатка воспрещена**

★

**Тип А**

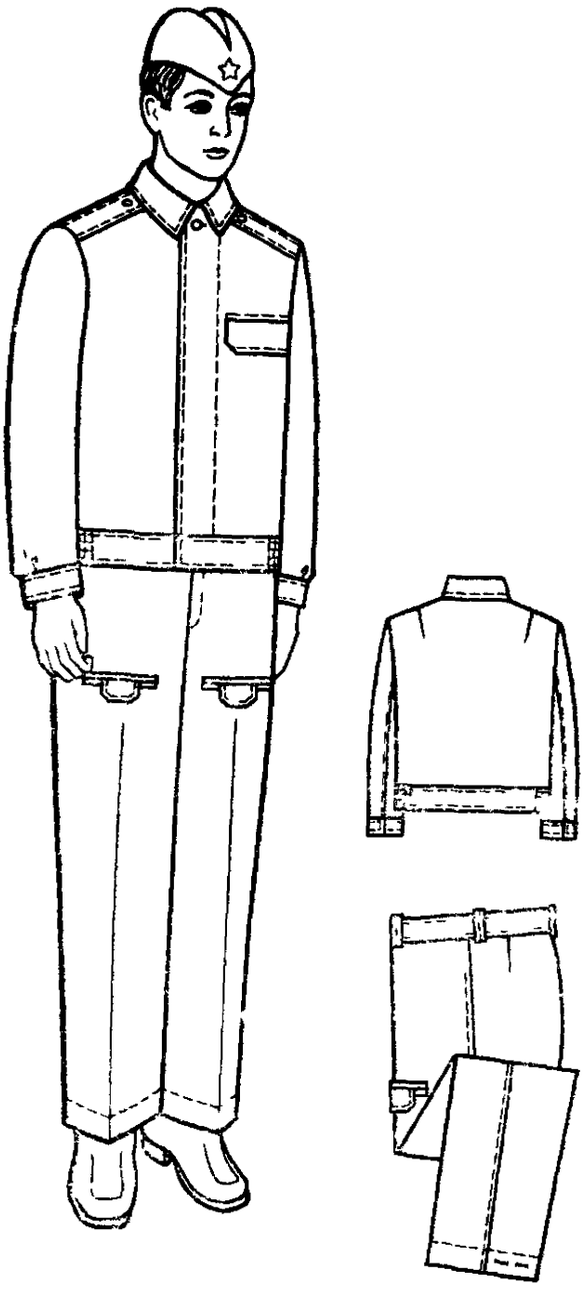

Черт. 1

**Тип Б**

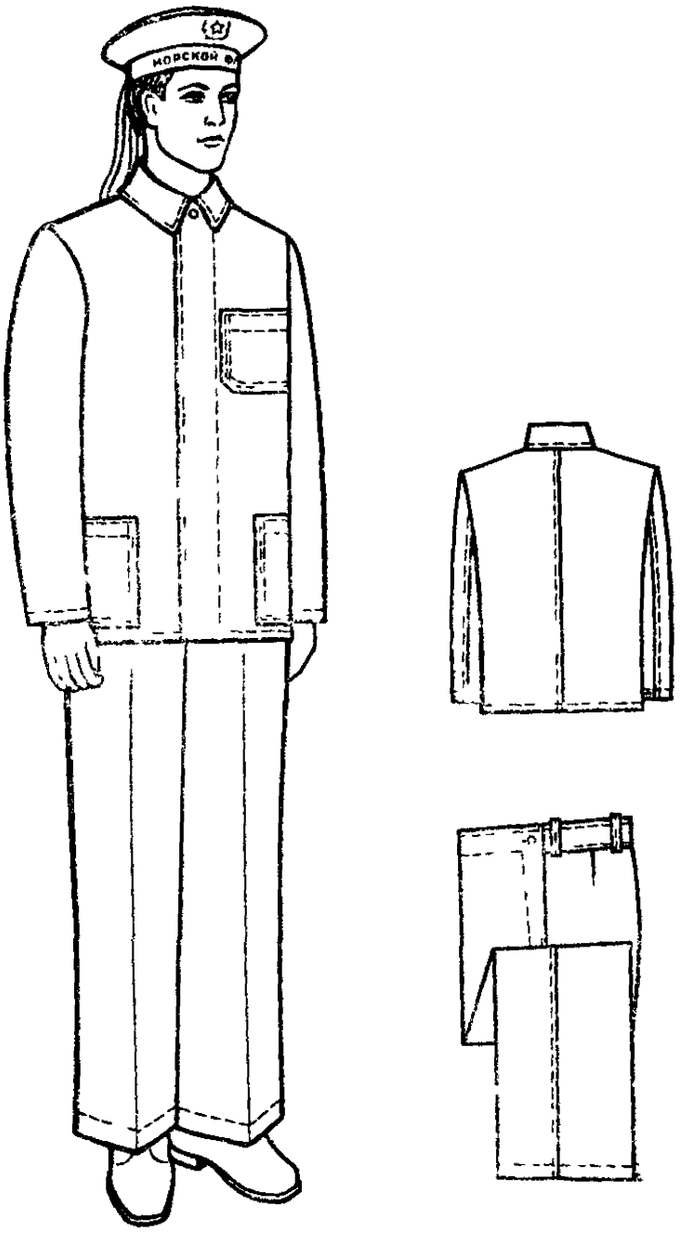

Черт. 2

Тип В

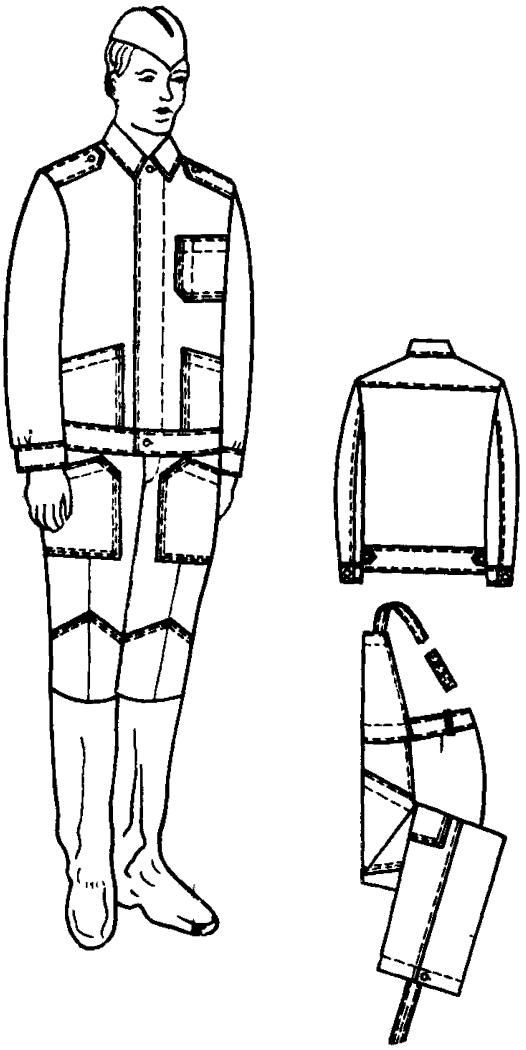

Черт. 3

Тип Г

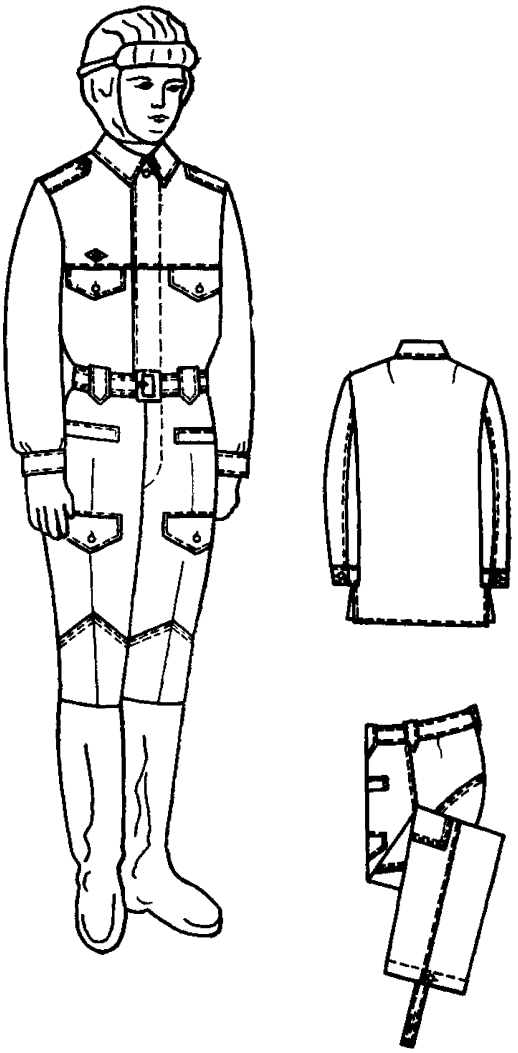

Черт. 4

**Тип Д**

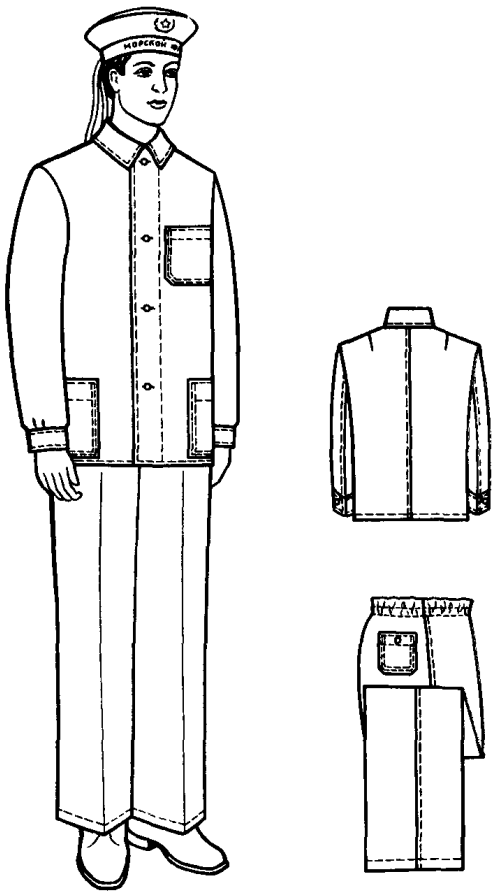

Черт. 5

Таблица 1

| Рост типовой фигуры, см | Рост военнослужащего, см | Условное обозначение роста |
|---|---|---|
| 158 | От 155 до 160,9 | 1 |
| 164 | Св. 161 » 166,9 | 2 |
| 170 | » 167 » 172,9 | 3 |
| 176 | » 173 » 178,9 | 4 |
| 182 | » 179 » 184,9 | 5 |
| 188 | » 185 » 191 | 6 |

1.3. Измерения готовых костюмов должны соответствовать указанным в табл. 2 и на черт. 6—56.

Таблица 2

см

| Номер измерения на чертеже | Наименование измерения | Тип | Рост | Обхват груди 88 | 92 | 96 | 100 | 104 | 108 | 112 | 116 | 120 | Допускаемое отклонение |
|---|---|---|---|---|---|---|---|---|---|---|---|---|---|
| | | | | **Куртка (черт. 6—35)** | | | | | | | | | |
| *1* | Длина спинки | А | 158 | 60,0 | 60,0 | 60,0 | 60,0 | 60,0 | 60,0 | 60,0 | 60,0 | 60,0 | ±1,0 |
| | | | 164 | 62,0 | 62,0 | 62,0 | 62,0 | 62,0 | 62,0 | 62,0 | 62,0 | 62,0 | |
| | | | 170 | 64,0 | 64,0 | 64,0 | 64,0 | 64,0 | 64,0 | 64,0 | 64,0 | 64,0 | |
| | | | 176 | 66,0 | 66,0 | 66,0 | 66,0 | 66,0 | 66,0 | 66,0 | 66,0 | 66,0 | |
| | | | 182 | 68,0 | 68,0 | 68,0 | 68,0 | 68,0 | 68,0 | 68,0 | 68,0 | 68,0 | |
| | | | 188 | 70,0 | 70,0 | 70,0 | 70,0 | 70,0 | 70,0 | 70,0 | 70,0 | 70,0 | |
| | | Б, Г, Д | 158 | 67,0 | 67,0 | 67,0 | 67,0 | 67,0 | 67,0 | 67,0 | 67,0 | 67,0 | ±1,0 |
| | | | 164 | 69,0 | 69,0 | 69,0 | 69,0 | 69,0 | 69,0 | 69,0 | 69,0 | 69,0 | |
| | | | 170 | 71,0 | 71,0 | 71,0 | 71,0 | 71,0 | 71,0 | 71,0 | 71,0 | 71,0 | |
| | | | 176 | 73,0 | 73,0 | 73,0 | 73,0 | 73,0 | 73,0 | 73,0 | 73,0 | 73,0 | |
| | | | 182 | 75,0 | 75,0 | 75,0 | 75,0 | 75,0 | 75,0 | 75,0 | 75,0 | 75,0 | |
| | | | 188 | 77,0 | 77,0 | 77,0 | 77,0 | 77,0 | 77,0 | 77,0 | 77,0 | 77,0 | |
| | | В | 158 | 64,0 | 64,0 | 64,0 | 64,0 | 64,0 | 64,0 | 64,0 | 64,0 | 64,0 | ±1,0 |
| | | | 164 | 66,0 | 66,0 | 66,0 | 66,0 | 66,0 | 66,0 | 66,0 | 66,0 | 66,0 | |
| | | | 170 | 68,0 | 68,0 | 68,0 | 68,0 | 68,0 | 68,0 | 68,0 | 68,0 | 68,0 | |
| | | | 176 | 70,0 | 70,0 | 70,0 | 70,0 | 70,0 | 70,0 | 70,0 | 70,0 | 70,0 | |
| | | | 182 | 72,0 | 72,0 | 72,0 | 72,0 | 72,0 | 72,0 | 72,0 | 72,0 | 72,0 | |
| | | | 188 | 74,0 | 74,0 | 74,0 | 74,0 | 74,0 | 74,0 | 74,0 | 74,0 | 74,0 | |
| *2* | Длина кокетки спинки | В | 158—188 | 9,9 | 10,1 | 10,3 | 10,5 | 10,7 | 10,9 | 11,1 | 11,3 | 11,5 | ±0,3 |
| *3* | Ширина спинки (в типе В измерять по линии притачивания кокетки) | А, Б, Г, Д | 158—188 | 41,4 | 42,6 | 43,8 | 45,0 | 46,2 | 47,4 | 48,6 | 49,8 | 51,0 | ±0,8 |
| | | В | 158—188 | 42,4 | 43,6 | 44,8 | 46,0 | 47,2 | 48,4 | 49,6 | 50,8 | 52,0 | |

*Продолжение табл. 2*

см

| Номер измерения на чертеже | Наименование измерения | Тип | Рост | Обхват груди | | | | | | | | | Допускаемое отклонение |
|---|---|---|---|---|---|---|---|---|---|---|---|---|---|
| | | | | 88 | 92 | 96 | 100 | 104 | 108 | 112 | 116 | 120 | |
| 4 | Длина полочки | А | 158 | 60,9 | 61,1 | 61,3 | 61,5 | 61,7 | 61,9 | 62,1 | 62,3 | 62,5 | |
| | | | 164 | 62,9 | 63,1 | 63,3 | 63,5 | 63,7 | 63,9 | 64,1 | 64,3 | 64,5 | |
| | | | 170 | 64,9 | 65,1 | 65,3 | 65,5 | 65,7 | 65,9 | 66,1 | 66,3 | 66,5 | |
| | | | 176 | 66,9 | 67,1 | 67,3 | 67,5 | 67,7 | 67,9 | 68,1 | 68,3 | 68,5 | ±1,0 |
| | | | 182 | 68,9 | 69,1 | 69,3 | 69,5 | 69,7 | 69,9 | 70,1 | 70,3 | 70,5 | |
| | | | 188 | 70,9 | 71,1 | 71,3 | 71,5 | 71,7 | 71,9 | 72,1 | 72,3 | 72,5 | |
| | | Б, Г, Д | 158 | 67,9 | 68,1 | 68,3 | 68,5 | 68,7 | 68,9 | 69,1 | 69,3 | 69,5 | |
| | | | 164 | 69,9 | 70,1 | 70,3 | 70,5 | 70,7 | 70,9 | 71,1 | 71,3 | 71,5 | |
| | | | 170 | 71,9 | 72,1 | 72,3 | 72,5 | 72,7 | 72,9 | 73,1 | 73,3 | 73,5 | |
| | | | 176 | 73,9 | 74,1 | 74,3 | 74,5 | 74,7 | 74,9 | 75,1 | 75,3 | 75,5 | ±1,0 |
| | | | 182 | 75,9 | 76,1 | 76,3 | 76,5 | 76,7 | 76,9 | 77,1 | 77,3 | 77,5 | |
| | | | 188 | 77,9 | 78,1 | 78,3 | 78,5 | 78,7 | 78,9 | 79,1 | 79,3 | 79,5 | |
| | | В | 158 | 64,9 | 65,1 | 65,3 | 65,5 | 65,7 | 65,9 | 66,1 | 66,3 | 66,5 | |
| | | | 164 | 66,9 | 67,1 | 67,3 | 67,5 | 67,7 | 67,9 | 68,1 | 68,3 | 68,5 | |
| | | | 170 | 68,9 | 69,1 | 69,3 | 69,5 | 69,7 | 69,9 | 70,1 | 70,3 | 70,5 | ±1,0 |
| | | | 176 | 70,9 | 71,1 | 71,3 | 71,5 | 71,7 | 71,9 | 72,1 | 72,3 | 72,5 | |
| | | | 182 | 72,9 | 73,1 | 73,3 | 73,5 | 73,7 | 73,9 | 74,1 | 74,3 | 74,5 | |
| | | | 188 | 74,9 | 75,1 | 75,3 | 75,5 | 75,7 | 75,9 | 76,1 | 76,3 | 76,5 | |
| 5 | Ширина полочки | А, Б, В, Г, Д | 158—188 | 22,7 | 23,3 | 23,9 | 24,5 | 25,1 | 25,7 | 26,3 | 26,9 | 27,5 | ±0,5 |
| 6 | Расстояние от угла плечевого шва и горловины до верхнего угла переднего кармана или кокетки (в куртках типа Г) | А, Б, В, Д | 158—188 | 20,4 | 21,0 | 21,6 | 22,2 | 22,8 | 23,4 | 24,0 | 24,6 | 25,2 | ±0,5 |
| | | Г | 158—188 | 27,1 | 27,7 | 28,3 | 28,9 | 29,5 | 30,1 | 30,7 | 31,3 | 31,9 | |

*Продолжение табл. 2*

см

| Номер измерения на чертеже | Наименование измерения | Тип | Рост | Обхват груди | | | | | | | | | Допускаемое отклонение |
|---|---|---|---|---|---|---|---|---|---|---|---|---|---|
| | | | | 88 | 92 | 96 | 100 | 104 | 108 | 112 | 116 | 120 | |
| 7 | Расстояние от края борта до верхнего угла переднего кармана (в типах В и Г до клапана) | А, Б, В, Г, Д | 158—188 | 7,9 | 8,1 | 8,3 | 8,5 | 8,7 | 8,9 | 9,1 | 9,3 | 9,5 | ±0,5 |
| 8 | Длина клапана | А | 158—188 | 12,5 | 12,5 | 12,5 | 12,5 | 12,5 | 12,5 | 12,5 | 12,5 | 12,5 | ±0,5 |
| | | Г | 158—188 | 17,5 | 17,5 | 17,5 | 17,5 | 17,5 | 17,5 | 17,5 | 17,5 | 17,5 | |
| 9 | Ширина клапана посередине | А | 158—188 | 5,0 | 5,0 | 5,0 | 5,0 | 5,0 | 5,0 | 5,0 | 5,0 | 5,0 | ±0,3 |
| | | Г | 158—188 | 8,0 | 8,0 | 8,0 | 8,0 | 8,0 | 8,0 | 8,0 | 8,0 | 8,0 | |
| 10 | Ширина клапана в концах | Г | 158—188 | 3,5 | 3,5 | 3,5 | 3,5 | 3,5 | 3,5 | 3,5 | 3,5 | 3,5 | ±0,2 |
| 11 | Длина кармана для обоймы | Г | 158—188 | 10,0 | 10,0 | 10,0 | 10,0 | 10,0 | 10,0 | 10,0 | 10,0 | 10,0 | ±0,5 |
| 12 | Ширина кармана для обоймы | Г | 158—188 | 6,5 | 6,5 | 6,5 | 6,5 | 6,5 | 6,5 | 6,5 | 6,5 | 6,5 | ±0,5 |
| 13 | Глубина кармана для пистолета | Г | 158—188 | 21,0 | 21,0 | 21,0 | 21,0 | 21,0 | 21,0 | 21,0 | 21,0 | 21,0 | ±0,8 |
| 14 | Ширина кармана для пистолета посередине | Г | 158—188 | 13,5 | 13,5 | 13,5 | 13,5 | 13,5 | 13,5 | 13,5 | 13,5 | 13,5 | ±0,5 |

*Продолжение табл. 2*

см

| Номер измерения на чертеже | Наименование измерения | Тип | Рост | Обхват груди | | | | | | | | | Допускаемое отклонение |
|---|---|---|---|---|---|---|---|---|---|---|---|---|---|
| | | | | 88 | 92 | 96 | 100 | 104 | 108 | 112 | 116 | 120 | |
| *15* | Длина переднего накладного кармана посередине | Б, В, Д | 158—188 | 16,0 | 16,0 | 16,0 | 16,0 | 16,0 | 16,0 | 16,0 | 16,0 | 16,0 | ±0,5 |
| *16* | Ширина переднего накладного кармана *вверху (внизу на* 0,5 см шире) | Б, В, Д | 158—188 | 14,0 | 14,0 | 14,0 | 14,0 | 14,0 | 14,0 | 14,0 | 14,0 | 14,0 | ±0,5 |
| *17* | Длина бокового накладного кармана по передней стороне | Б, Д | 158—188 | 19,5 | 19,5 | 19,5 | 19,5 | 19,5 | 19,5 | 19,5 | 19,5 | 19,5 | ±0,5 |
| | | В | 158—188 | 18,5 | 18,5 | 18,5 | 18,5 | 18,5 | 18,5 | 18,5 | 18,5 | 18,5 | |
| *18* | Ширина бокового накладного кармана вверху | Б, В, Д | 158—188 | 18,0 | 18,0 | 18,0 | 18,0 | 18,0 | 18,0 | 18,0 | 18,0 | 18,0 | ±0,5 |
| *19* | Длина уступа борта | А, Б, В, Г, Д | 158—188 | 4,0 | 4,0 | 4,0 | 4,0 | 4,0 | 4,0 | 4,0 | 4,0 | 4,0 | ±0,2 |
| *20* | Ширина куртки на уровне глубины проймы | А, Б, Г, Д | 158—188 | 55,5 | 57,5 | 59,5 | 61,5 | 63,5 | 65,5 | 67,5 | 69,5 | 71,5 | ±1,0 |
| | | В | 158—188 | 56,5 | 58,5 | 60,5 | 62,5 | 64,5 | 66,5 | 68,5 | 70,5 | 72,5 | |
| *21* | Ширина куртки внизу | А, В | 158—188 | 52,0 | 54,0 | 56,0 | 58,0 | 60,0 | 62,0 | 64,0 | 66,0 | 68,0 | ±1,0 |
| | | Б, Г, Д | 158—188 | 55,5 | 57,5 | 59,5 | 61,5 | 63,5 | 65,5 | 67,5 | 69,5 | 71,5 | |
| *22* | Ширина пояса | А, В | 158—188 | 4,0 | 4,0 | 4,0 | 4,0 | 4,0 | 4,0 | 4,0 | 4,0 | 4,0 | ±0,3 |

см

| Номер измерения на чертеже | Наименование измерения | Тип | Рост | Обхват груди | | | | | | | | | Допускаемое отклонение |
|---|---|---|---|---|---|---|---|---|---|---|---|---|---|
| | | | | 88 | 92 | 96 | 100 | 104 | 108 | 112 | 116 | 120 | |
| *23* | Длина бокового хлястика | В | 158—188 | 8,0 | 8,0 | 8,0 | 8,0 | 8,0 | 8,0 | 8,0 | 8,0 | 8,0 | ±0,3 |
| *24* | Ширина бокового хлястика | В | 158—188 | 3,5 | 3,5 | 3,5 | 3,5 | 3,5 | 3,5 | 3,5 | 3,5 | 3,5 | ±0,2 |
| *25* | Длина рукава | А, В, Г, Д | 158 | 60,0 | 60,0 | 60,0 | 60,0 | 60,0 | 60,0 | 60,0 | 60,0 | 60,0 | ±1,0 |
| | | | 164 | 62,0 | 62,0 | 62,0 | 62,0 | 62,0 | 62,0 | 62,0 | 62,0 | 62,0 | |
| | | | 170 | 64,0 | 64,0 | 64,0 | 64,0 | 64,0 | 64,0 | 64,0 | 64,0 | 64,0 | |
| | | | 176 | 66,0 | 66,0 | 66,0 | 66,0 | 66,0 | 66,0 | 66,0 | 66,0 | 66,0 | |
| | | | 182 | 68,0 | 68,0 | 68,0 | 68,0 | 68,0 | 68,0 | 68,0 | 68,0 | 68,0 | |
| | | | 188 | 70,0 | 70,0 | 70,0 | 70,0 | 70,0 | 70,0 | 70,0 | 70,0 | 70,0 | |
| | | Б | 158 | 58,5 | 58,5 | 58,5 | 58,5 | 58,5 | 58,5 | 58,5 | 58,5 | 58,5 | ±1,0 |
| | | | 164 | 60,5 | 60,5 | 60,5 | 60,5 | 60,5 | 60,5 | 60,5 | 60,5 | 60,5 | |
| | | | 170 | 62,5 | 62,5 | 62,5 | 62,5 | 62,5 | 62,5 | 62,5 | 62,5 | 62,5 | |
| | | | 176 | 64,5 | 64,5 | 64,5 | 64,5 | 64,5 | 64,5 | 64,5 | 64,5 | 64,5 | |
| | | | 182 | 66,5 | 66,5 | 66,5 | 66,5 | 66,5 | 66,5 | 66,5 | 66,5 | 66,5 | |
| | | | 188 | 68,5 | 68,5 | 68,5 | 68,5 | 68,5 | 68,5 | 68,5 | 68,5 | 68,5 | |
| *26* | Ширина рукава вверху | А, Б, В, Г, Д | 158—188 | 20,9 | 21,6 | 22,3 | 23,0 | 23,7 | 24,4 | 25,1 | 25,8 | 26,5 | ±0,5 |
| *27* | Ширина рукава внизу | Б | 158—188 | 15,5 | 15,5 | 16,0 | 16,0 | 16,0 | 16,5 | 16,5 | 16,5 | 16,5 | ±0,5 |
| *28* | Длина манжеты | А, В, Г, Д | 158—188 | 28,0 | 28,0 | 29,0 | 29,0 | 29,0 | 30,0 | 30,0 | 30,0 | 30,0 | ±0,5 |
| *29* | Ширина манжеты | А, В, Г, Д | 158—188 | 4,0 | 4,0 | 4,0 | 4,0 | 4,0 | 4,0 | 4,0 | 4,0 | 4,0 | ±0,3 |

*Продолжение табл. 2*

см

| Номер измерения на чертеже | Наименование измерения | Тип | Рост | Обхват груди | | | | | | | | Допускаемое отклонение |
|---|---|---|---|---|---|---|---|---|---|---|---|---|
| | | | | 88 | 92 | 96 | 100 | 104 | 108 | 112 | 116 | 120 | |
| *30* | Длина воротника | А, Б, В, Г, Д | 158—188 | 40,4 | 41,6 | 42,8 | 44,0 | 45,2 | 46,4 | 47,6 | 48,8 | 50,0 | ±0,7 |
| *31* | Ширина воротника посередине | А, Б, В, Г, Д | 158—188 | 8,5 | 8,5 | 8,5 | 8,5 | 8,5 | 8,5 | 8,5 | 8,5 | 8,5 | ±0,5 |
| *32* | Ширина воротника в концах | А, Б, В, Г, Д | 158—188 | 8,0 | 8,0 | 8,0 | 8,0 | 8,0 | 8,0 | 8,0 | 8,0 | 8,0 | ±0,3 |
| *33* | Ширина подборта на уровне уступа | А, Б, В, Г, Д | 158—188 | 8,5 | 8,5 | 8,5 | 8,5 | 8,5 | 8,5 | 8,5 | 8,5 | 8,5 | ±0,3 |
| *34* | Ширина подборта внизу | А, Б, В, Г, Д | 158—188 | 6,0 | 6,0 | 6,0 | 6,0 | 6,0 | 6,0 | 6,0 | 6,0 | 6,0 | ±0,3 |
| | Брюки (черт. 36—56) | | | | | | | | | | | | |
| *1* | Длина по боковому шву: от шва притачивания пояса до низа | А, Б | 158 | 92,0 | 92,0 | 92,0 | 92,0 | 92,0 | 92,0 | 92,0 | 92,0 | 92,0 | |
| | | | 164 | 96,5 | 96,5 | 96,5 | 96,5 | 96,5 | 96,5 | 96,5 | 96,5 | 96,5 | |
| | | | 170 | 101,0 | 101,0 | 101,0 | 101,0 | 101,0 | 101,0 | 101,0 | 101,0 | 101,0 | |
| | | | 176 | 105,5 | 105,5 | 105,5 | 105,5 | 105,5 | 105,5 | 105,5 | 105,5 | 105,5 | ±1,0 |
| | | | 182 | 110,0 | 110,0 | 110,0 | 110,0 | 110,0 | 110,0 | 110,0 | 110,0 | 110,0 | |
| | | | 188 | 114,5 | 114,5 | 114,5 | 114,5 | 114,5 | 114,5 | 114,5 | 114,5 | 114,5 | |
| | | В, Г | 158 | 90,0 | 90,0 | 90,0 | 90,0 | 90,0 | 90,0 | 90,0 | 90,0 | 90,0 | |
| | | | 164 | 94,5 | 94,5 | 94,5 | 94,5 | 94,5 | 94,5 | 94,5 | 94,5 | 94,5 | ±1,0 |
| | | | 170 | 99,0 | 99,0 | 99,0 | 99,0 | 99,0 | 99,0 | 99,0 | 99,0 | 99,0 | |
| | | | 176 | 103,5 | 103,5 | 103,5 | 103,5 | 103,5 | 103,5 | 103,5 | 103,5 | 103,5 | |

*Продолжение табл. 2*

см

| Номер измерения на чертеже | Наименование измерения | Тип | Рост | Обхват груди | | | | | | | | | Допускаемое отклонение |
|---|---|---|---|---|---|---|---|---|---|---|---|---|---|
| | | | | 88 | 92 | 96 | 100 | 104 | 108 | 112 | 116 | 120 | |
| | от шва притачивания пояса до низа | В, Г | 182 | 108,0 | 108,0 | 108,0 | 108,0 | 108,0 | 108,0 | 108,0 | 108,0 | 108,0 | ±1,0 |
| | | | 188 | 112,5 | 112,5 | 112,5 | 112,5 | 112,5 | 112,5 | 112,5 | 112,5 | 112,5 | |
| | от верхнего края до низа | Д | 158 | 95,0 | 95,0 | 95,0 | 95,0 | 95,0 | 95,0 | 95,0 | 95,0 | 95,0 | |
| | | | 164 | 99,5 | 99,5 | 99,5 | 99,5 | 99,5 | 99,5 | 99,5 | 99,5 | 99,5 | |
| | | | 170 | 104,0 | 104,0 | 104,0 | 104,0 | 104,0 | 104,0 | 104,0 | 104,0 | 104,0 | |
| | | | 176 | 108,5 | 108,5 | 108,5 | 108,5 | 108,5 | 108,5 | 108,5 | 108,5 | 108,5 | ±1,0 |
| | | | 182 | 113,0 | 113,0 | 113,0 | 113,0 | 113,0 | 113,0 | 113,0 | 113,0 | 113,0 | |
| | | | 188 | 117,5 | 117,5 | 117,5 | 117,5 | 117,5 | 117,5 | 117,5 | 117,5 | 117,5 | |
| 2 | Длина по шаговому шву | А, Б, Д | 158 | 71,2 | 70,8 | 70,4 | 70,0 | 69,6 | 69,2 | 68,8 | 68,4 | 68,0 | |
| | | | 164 | 74,9 | 74,5 | 74,1 | 73,7 | 73,3 | 72,9 | 72,5 | 72,1 | 71,7 | |
| | | | 170 | 78,6 | 78,2 | 77,8 | 77,4 | 77,0 | 76,6 | 76,2 | 75,8 | 75,4 | ±1,0 |
| | | | 176 | 82,3 | 81,9 | 81,5 | 81,1 | 80,7 | 80,3 | 79,9 | 79,5 | 79,1 | |
| | | | 182 | 86,0 | 85,6 | 85,2 | 84,8 | 84,4 | 84,0 | 83,6 | 83,2 | 82,8 | |
| | | | 188 | 89,7 | 89,3 | 88,9 | 88,5 | 88,1 | 87,7 | 87,3 | 86,9 | 86,5 | |
| | | В, Г | 158 | 69,2 | 68,8 | 68,4 | 68,0 | 67,6 | 67,2 | 66,8 | 66,4 | 66,0 | |
| | | | 164 | 72,9 | 72,5 | 72,1 | 71,7 | 71,3 | 70,9 | 70,5 | 70,1 | 69,7 | |
| | | | 170 | 76,6 | 76,2 | 75,8 | 75,4 | 75,0 | 74,6 | 74,2 | 73,8 | 73,4 | ±1,0 |
| | | | 176 | 80,3 | 79,9 | 79,5 | 79,1 | 78,7 | 78,3 | 77,9 | 77,5 | 77,1 | |
| | | | 182 | 84,0 | 83,6 | 83,2 | 82,8 | 82,4 | 82,0 | 81,6 | 81,2 | 80,8 | |
| | | | 188 | 87,7 | 87,3 | 86,9 | 86,5 | 86,1 | 85,7 | 85,3 | 84,9 | 84,5 | |
| 3 | Ширина на уровне среднего шва | А, Б, В, Г, Д | 158—188 | 34,4 | 35,6 | 36,8 | 38,0 | 39,2 | 40,4 | 41,6 | 42,8 | 44,0 | ±1,0 |
| 4 | Ширина внизу | А, В, Г | 158—188 | 20,2 | 20,8 | 21,4 | 22,0 | 22,6 | 23,2 | 23,8 | 24,4 | 25,0 | ±0,5 |
| | | Б, Д | 158—188 | 23,2 | 23,8 | 24,4 | 25,0 | 25,6 | 26,2 | 26,8 | 27,4 | 28,0 | |

*Продолжение табл. 2*

см

| Номер измерения на чертеже | Наименование измерения | Тип | Рост | Обхват груди | | | | | | | | | Допускаемое отклонение |
|---|---|---|---|---|---|---|---|---|---|---|---|---|---|
| | | | | 88 | 92 | 96 | 100 | 104 | 108 | 112 | 116 | 120 | |
| 5 | Длина левой половины пояса (в типах А, В и Г правая длиннее на 4 см) | А, В, Г | 158—188 | 39,0 | 41,0 | 43,0 | 45,0 | 47,0 | 49,0 | 51,0 | 53,0 | 55,0 | ±1,0 |
| | | Б | 158—188 | 40,5 | 42,5 | 44,5 | 46,5 | 48,5 | 50,5 | 52,5 | 54,5 | 56,5 | |
| 6 | Ширина по талии при стянутой эластичной ленте | Д | 158—188 | 34,0 | 36,0 | 38,0 | 40,0 | 42,0 | 44,0 | 46,0 | 48,0 | 50,0 | ±1,0 |
| 7 | Ширина лацбанта на уровне верхних петель | Б | 158—188 | 38,0 | 40,0 | 42,0 | 44,0 | 46,0 | 48,0 | 50,0 | 52,0 | 54,0 | ±0,5 |
| 8 | Ширина пояса | А, Б, В, Г | 158—188 | 4,0 | 4,0 | 4,0 | 4,0 | 4,0 | 4,0 | 4,0 | 4,0 | 4,0 | ±0,2 |
| 9 | Длина лацбанта по боковому шву от верхнего края до скрепки | Б | 158—188 | 26,0 | 26,0 | 26,0 | 26,0 | 26,0 | 26,0 | 26,0 | 26,0 | 26,0 | ±0,5 |
| 10 | Расстояние от шва притачивания пояса до: | | | | | | | | | | | | |
| | входа в карман | А | 158—188 | 26,0 | 26,0 | 26,0 | 26,0 | 26,0 | 26,0 | 26,0 | 26,0 | 26,0 | ±0,2 |
| | шва притачивания листочки | Г | 158—188 | 9,0 | 9,0 | 9,0 | 9,0 | 9,0 | 9,0 | 9,0 | 9,0 | 9,0 | ±0,5 |
| | шва притачивания клапана | Г | 158—188 | 26,0 | 26,0 | 26,0 | 26,0 | 26,0 | 26,0 | 26,0 | 26,0 | 26,0 | ±0,5 |
| | верхнего угла накладного кармана | В | 158—188 | 12,5 | 12,5 | 12,5 | 12,5 | 12,5 | 12,5 | 12,5 | 12,5 | 12,5 | ±0,5 |

*Продолжение табл. 2*

см

| Номер измерения на чертеже | Наименование измерения | Тип | Рост | Обхват груди | | | | | | | | | Допускаемое отклонение |
|---|---|---|---|---|---|---|---|---|---|---|---|---|---|
| | | | | 88 | 92 | 96 | 100 | 104 | 108 | 112 | 116 | 120 | |
| *11* | Расстояние от верхнего края брюк до верхнего края накладного кармана | Д | 158—188 | 10,0 | 10,0 | 10,0 | 10,0 | 10,0 | 10,0 | 10,0 | 10,0 | 10,0 | ±0,5 |
| *12* | Расстояние от бокового шва до: входа в карман | А | 158—188 | 5,7 | 6,3 | 6,9 | 7,5 | 8,1 | 8,7 | 9,3 | 9,9 | 10,5 | ±0,2 |
| | бокового края листочки | Г | 158—188 | 2,5 | 2,5 | 3,5 | 3,5 | 4,5 | 4,5 | 4,5 | 4,5 | 4,5 | ±0,5 |
| | верхнего угла клапана | Г | 158—188 | 3,2 | 3,8 | 4,4 | 5,0 | 5,6 | 6,2 | 6,8 | 7,4 | 8,0 | ±0,5 |
| | верхнего угла накладного кармана | Д | 158—188 | 4,0 | 4,0 | 4,0 | 4,0 | 4,0 | 4,0 | 4,0 | 4,0 | 4,0 | ±0,5 |
| *13* | Длина клапана | А | 158—188 | 8,5 | 8,5 | 8,5 | 8,5 | 8,5 | 8,5 | 8,5 | 8,5 | 8,5 | ±0,5 |
| | | Г | 158—188 | 17,5 | 17,5 | 17,5 | 17,5 | 17,5 | 17,5 | 17,5 | 17,5 | 17,5 | |
| *14* | Ширина клапана | А | 158—188 | 4,5 | 4,5 | 4,5 | 4,5 | 4,5 | 4,5 | 4,5 | 4,5 | 4,5 | ±0,3 |
| | | Г | 158—188 | 8,0 | 8,0 | 8,0 | 8,0 | 8,0 | 8,0 | 8,0 | 8,0 | 8,0 | |
| *15* | Ширина клапана в концах | Г | 158—188 | 3,5 | 3,5 | 3,5 | 3,5 | 3,5 | 3,5 | 3,5 | 3,5 | 3,5 | ±0,2 |
| *16* | Длина входа в карман | А | 158—188 | 15,0 | 15,0 | 15,0 | 15,0 | 15,0 | 15,0 | 15,0 | 15,0 | 15,0 | ±0,5 |
| | | В | 158—188 | 16,0 | 16,0 | 16,0 | 16,0 | 16,0 | 16,0 | 16,0 | 16,0 | 16,0 | |

*Продолжение табл. 2*

см

| Номер измерения на чертеже | Наименование измерения | Тип | Рост | Обхват груди | | | | | | | | | Допускаемое отклонение |
|---|---|---|---|---|---|---|---|---|---|---|---|---|---|
| | | | | 88 | 92 | 96 | 100 | 104 | 108 | 112 | 116 | 120 | |
| *17* | Длина листочки | Г | 158—188 | 14,0 | 14,0 | 14,0 | 14,0 | 14,0 | 14,0 | 14,0 | 14,0 | 14,0 | ±0,2 |
| *18* | Ширина листочки | Г | 158—188 | 3,0 | 3,0 | 3,0 | 3,0 | 3,0 | 3,0 | 3,0 | 3,0 | 3,0 | ±0,2 |
| *19* | Длина бокового накладного кармана от верхнего угла до низа | В | 158—164 | 25,5 | 25,5 | 25,5 | 25,5 | 25,5 | 25,5 | 25,5 | 25,5 | 25,5 | |
| | | | 170—176 | 26,5 | 26,5 | 26,5 | 26,5 | 26,5 | 26,5 | 26,5 | 26,5 | 26,5 | ±0,5 |
| | | | 182—188 | 27,5 | 27,5 | 27,5 | 27,5 | 27,5 | 27,5 | 27,5 | 27,5 | 27,5 | |
| *20* | Ширина бокового накладного кармана посередине | В | 158—188 | 18,0 | 18,0 | 18,0 | 18,0 | 18,0 | 18,0 | 18,0 | 18,0 | 18,0 | ±0,5 |
| *21* | Ширина заднего накладного кармана вверху | Д | 158—188 | 14,0 | 14,0 | 14,0 | 14,0 | 14,0 | 14,0 | 14,0 | 14,0 | 14,0 | ±0,5 |
| *22* | Длина заднего накладного кармана посередине | Д | 158—188 | 15,0 | 15,0 | 15,0 | 15,0 | 15,0 | 15,0 | 15,0 | 15,0 | 15,0 | ±0,5 |
| *23* | Расстояние от шва притачивания пояса до верхнего угла усилительной накладки передних половинок брюк | В, Г | 158 | 38,5 | 38,5 | 38,5 | 38,5 | 38,5 | 38,5 | 38,5 | 38,5 | 38,5 | |
| | | | 164 | 41,0 | 41,0 | 41,0 | 41,0 | 41,0 | 41,0 | 41,0 | 41,0 | 41,0 | |
| | | | 170 | 43,5 | 43,5 | 43,5 | 43,5 | 43,5 | 43,5 | 43,5 | 43,5 | 43,5 | ±1,0 |
| | | | 176 | 46,0 | 46,0 | 46,0 | 46,0 | 46,0 | 46,0 | 46,0 | 46,0 | 46,0 | |
| | | | 182 | 48,5 | 48,5 | 48,5 | 48,5 | 48,5 | 48,5 | 48,5 | 48,5 | 48,5 | |
| | | | 188 | 51,0 | 51,0 | 51,0 | 51,0 | 51,0 | 51,0 | 51,0 | 51,0 | 51,0 | |

*Продолжение табл. 2*

см

| Номер измерения на чертеже | Наименование измерения | Тип | Рост | Обхват груди | | | | | | | | | Допускаемое отклонение |
|---|---|---|---|---|---|---|---|---|---|---|---|---|---|
| | | | | 88 | 92 | 96 | 100 | 104 | 108 | 112 | 116 | 120 | |
| *24* | Длина усилительной накладки передних половинок брюк посередине | В, Г | 158—164<br>170—176<br>182—188 | 29,0<br>31,0<br>33,0 | 29,0<br>31,0<br>33,0 | 29,0<br>31,0<br>33,0 | 29,0<br>31,0<br>33,0 | 29,0<br>31,0<br>33,0 | 29,0<br>31,0<br>33,0 | 29,0<br>31,0<br>33,0 | 29,0<br>31,0<br>33,0 | 29,0<br>31,0<br>33,0 | ±0,5 |
| *25* | Ширина усилительной накладки передних половинок брюк вверху (внизу на 2 см меньше) | В, Г | 158—188 | 20,0 | 20,0 | 20,0 | 20,0 | 20,0 | 20,0 | 20,0 | 20,0 | 20,0 | ±0,5 |
| *26* | Длина усилительной накладки задних половинок брюк по среднему шву | Г | 158—188 | 27,0 | 28,0 | 29,0 | 30,0 | 31,0 | 32,0 | 33,0 | 34,0 | 35,0 | ±0,5 |
| *27* | Ширина усилительной накладки задних половинок брюк в самом широком месте | Г | 158—188 | 21,5 | 22,0 | 22,5 | 23,0 | 23,5 | 24,0 | 24,5 | 25,0 | 25,5 | ±0,5 |
| *28* | Длина пристегивающегося нагрудника посередине | В | 158<br>164<br>170<br>176<br>182<br>188 | 28,0<br>29,0<br>30,0<br>31,0<br>32,0<br>33,0 | 28,0<br>29,0<br>30,0<br>31,0<br>32,0<br>33,0 | 28,0<br>29,0<br>30,0<br>31,0<br>32,0<br>33,0 | 28,0<br>29,0<br>30,0<br>31,0<br>32,0<br>33,0 | 28,0<br>29,0<br>30,0<br>31,0<br>32,0<br>33,0 | 28,0<br>29,0<br>30,0<br>31,0<br>32,0<br>33,0 | 28,0<br>29,0<br>30,0<br>31,0<br>32,0<br>33,0 | 28,0<br>29,0<br>30,0<br>31,0<br>32,0<br>33,0 | 28,0<br>29,0<br>30,0<br>31,0<br>32,0<br>33,0 | ±1,0 |

*Продолжение табл. 2*

см

| Номер измерения на чертеже | Наименование измерения | Тип | Рост | Обхват груди | | | | | | | | | Допускаемое отклонение |
|---|---|---|---|---|---|---|---|---|---|---|---|---|---|
| | | | | 88 | 92 | 96 | 100 | 104 | 108 | 112 | 116 | 120 | |
| *29* | Ширина нагрудника вверху | В | 158—188 | 24,5 | 25,5 | 26,5 | 27,5 | 28,5 | 29,5 | 30,5 | 31,5 | 32,5 | ±0,5 |
| *30* | Ширина нагрудника внизу | В | 158—188 | 41,0 | 43,0 | 45,0 | 47,0 | 49,0 | 51,0 | 53,0 | 55,0 | 57,0 | ±0,5 |
| *31* | Длина бретели | В | 158—188 | 67,0 | 67,0 | 67,0 | 67,0 | 67,0 | 67,0 | 67,0 | 67,0 | 67,0 | ±1,0 |
| *32* | Длина шлевки (в типе Г посередине) | А, Б, В | 158—188 | 5,0 | 5,0 | 5,0 | 5,0 | 5,0 | 5,0 | 5,0 | 5,0 | 5,0 | ±0,3 |
| | | Г | 158—188 | 8,5 | 8,5 | 8,5 | 8,5 | 8,5 | 8,5 | 8,5 | 8,5 | 8,5 | |
| *33* | Ширина шлевки | Г | 158—188 | 4,0 | 4,0 | 4,0 | 4,0 | 4,0 | 4,0 | 4,0 | 4,0 | 4,0 | ±0,2 |
| *34* | Длина съемного пояса | Г | 158—188 | 102,0 | 106,0 | 110,0 | 114,0 | 118,0 | 122,0 | 126,0 | 130,0 | 134,0 | ±1,0 |
| *35* | Ширина съемного пояса | Г | 158—188 | 5,0 | 5,0 | 5,0 | 5,0 | 5,0 | 5,0 | 5,0 | 5,0 | 5,0 | ±0,3 |

Тип А

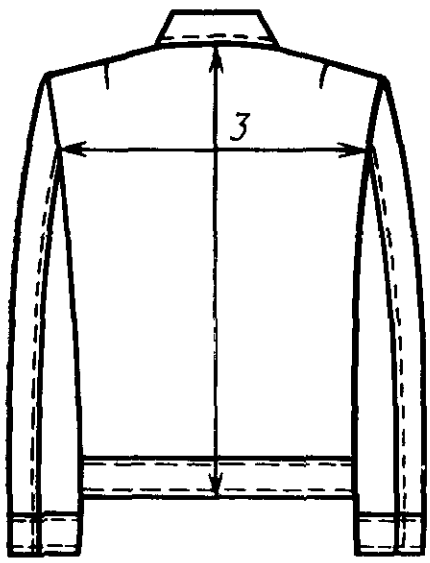


Черт. 6

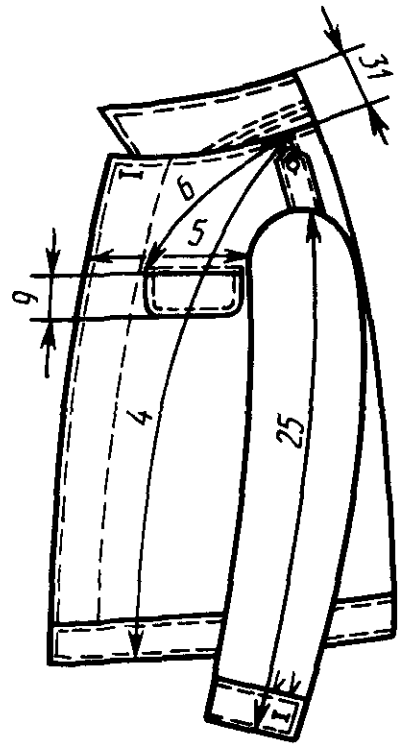


Черт. 7

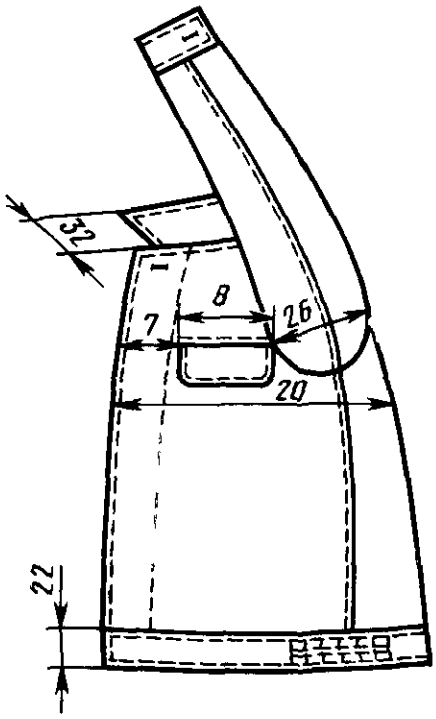


Черт. 8

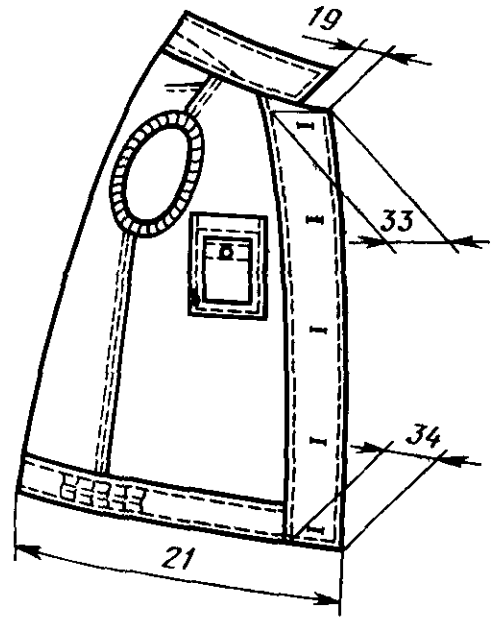


Черт. 9

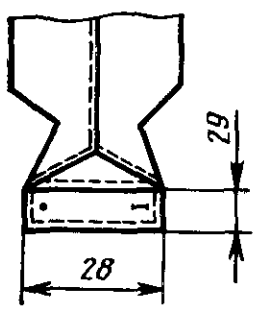


Черт. 10

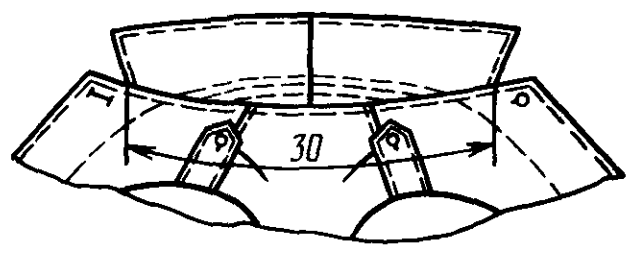


Черт. 11

**Тип Б**

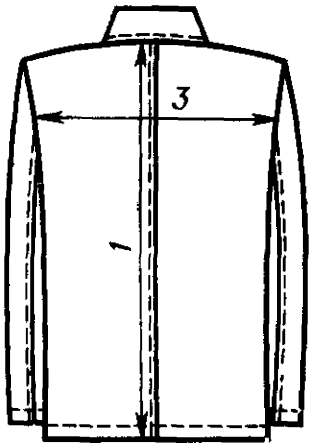


Черт. 12

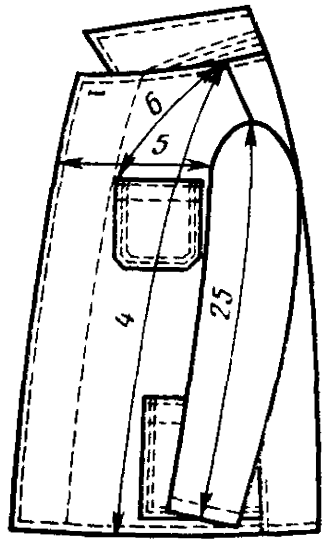


Черт. 13

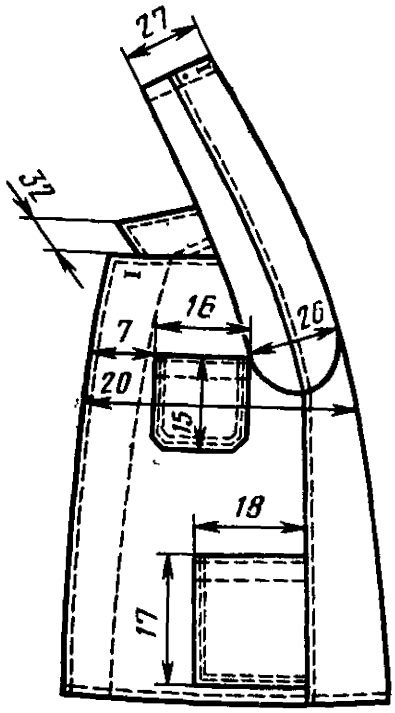


Черт. 14

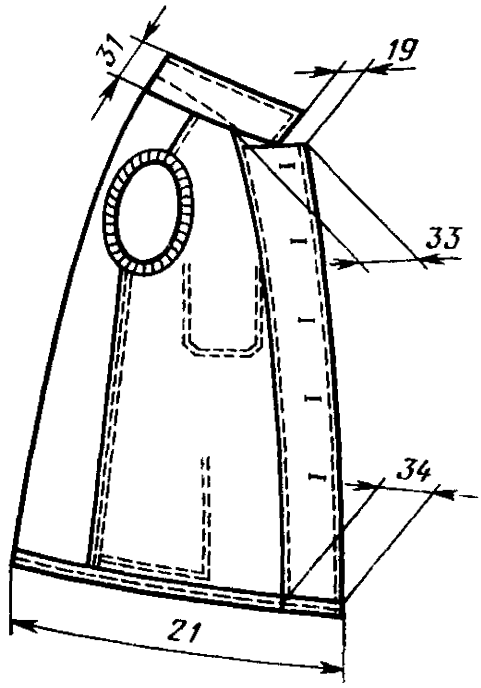


Черт. 15

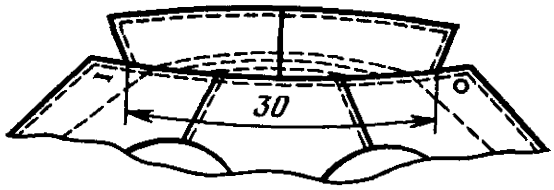


Черт. 16

**Тип В**

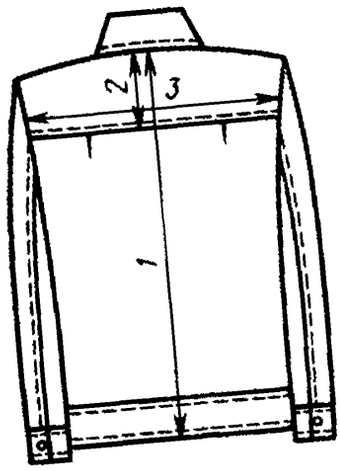


Черт. 17

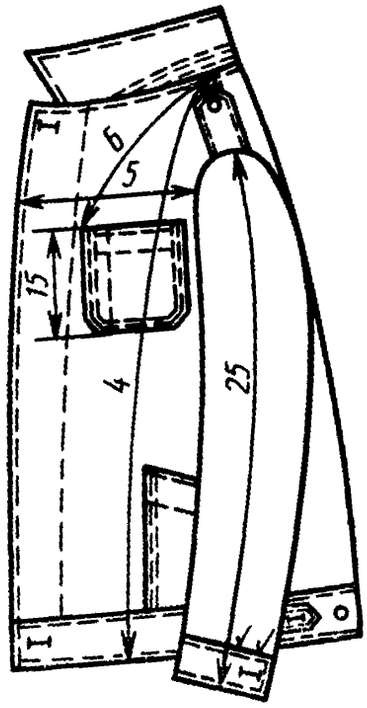


Черт. 18

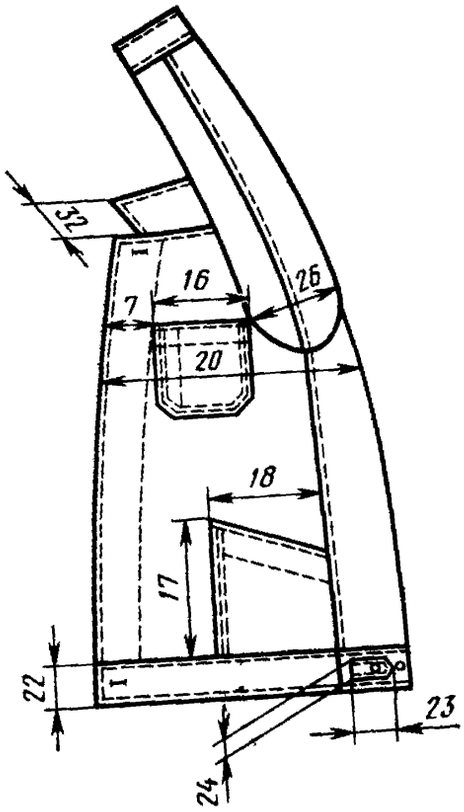


Черт. 19

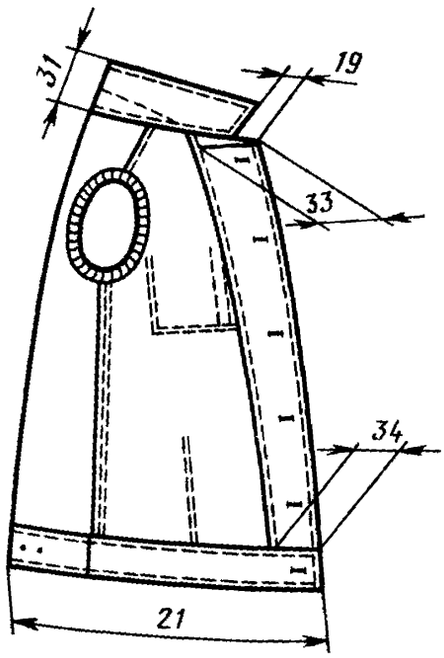


Черт. 20

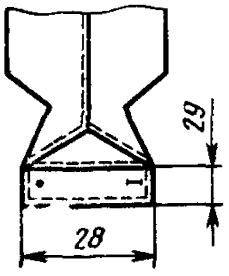


Черт. 21

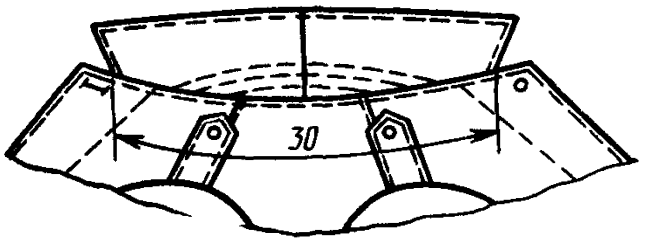


Черт. 22

**Тип Г**

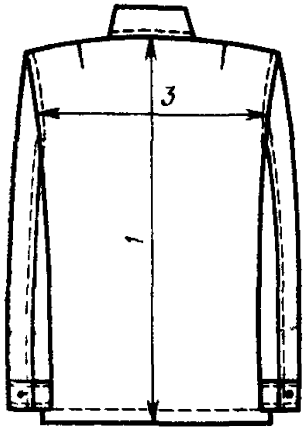


Черт. 23

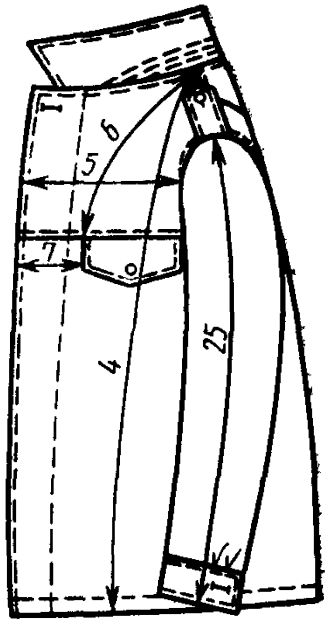


Черт. 24

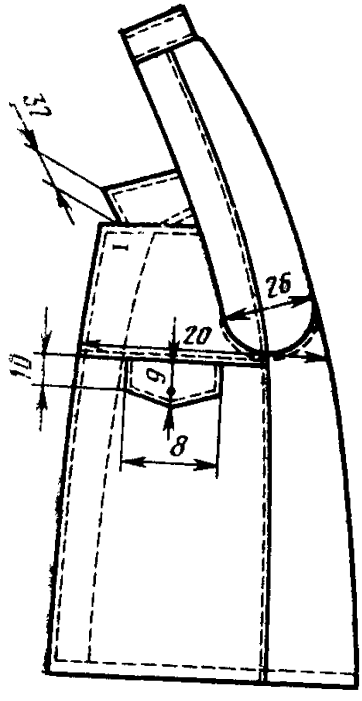


Черт. 25

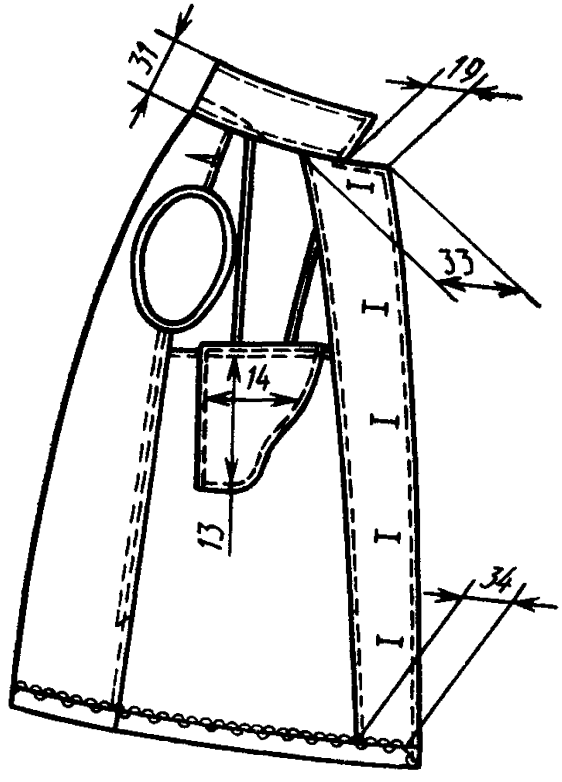


Черт. 26

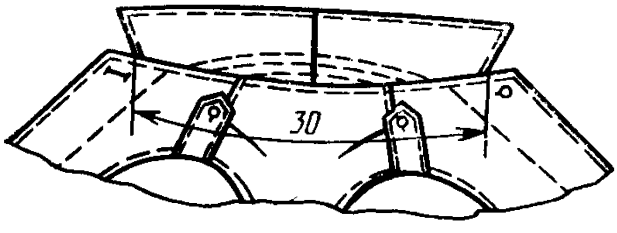


Черт. 27

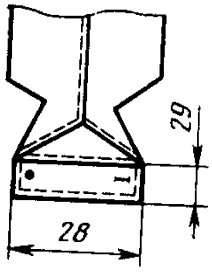


Черт. 28

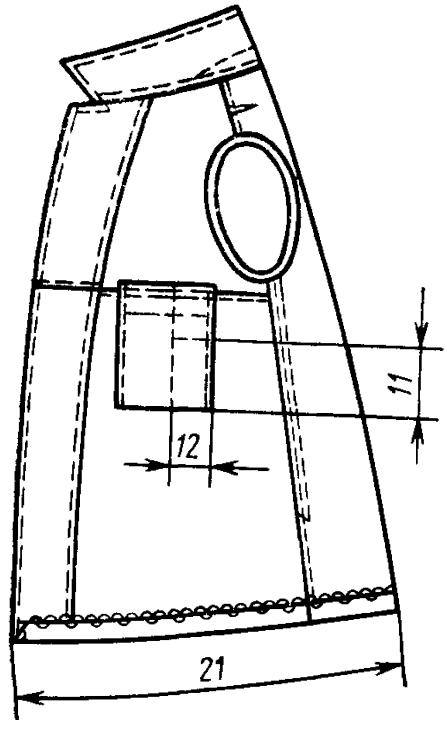


Черт. 29

**Тип Д**

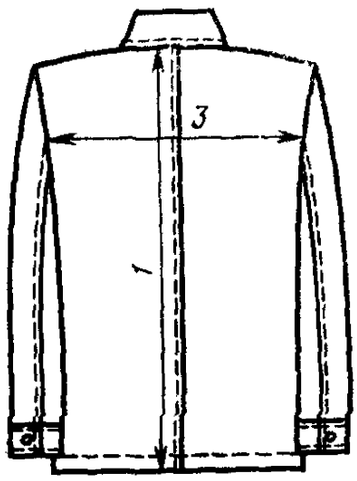


Черт. 30

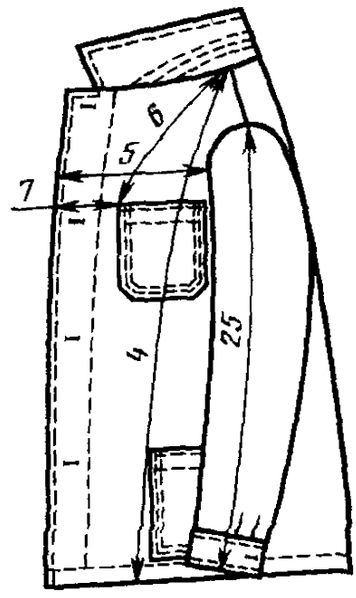


Черт. 31

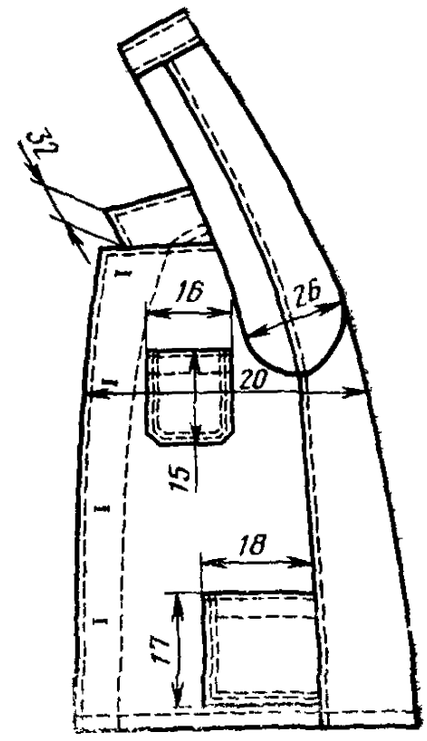


Черт. 32

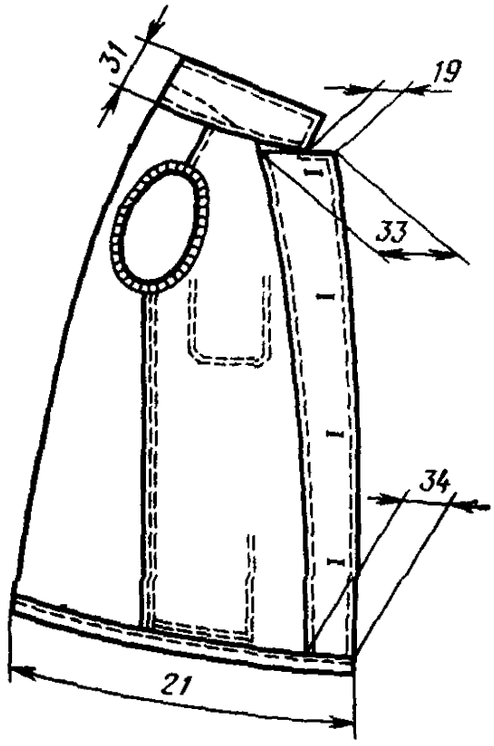


Черт. 33

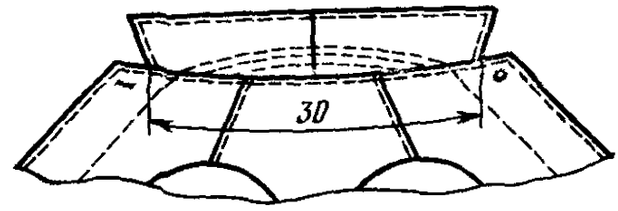


Черт. 34

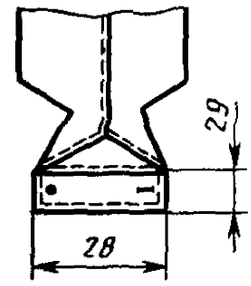


Черт. 35

**Тип А**

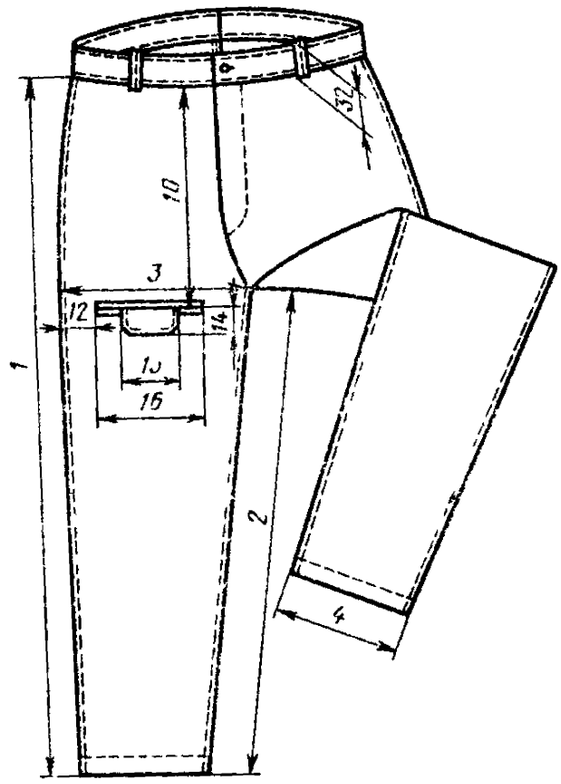


Черт. 36

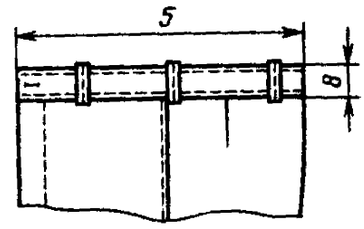


Черт. 37

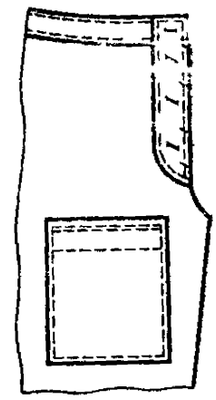

Черт. 38

**Тип Б**

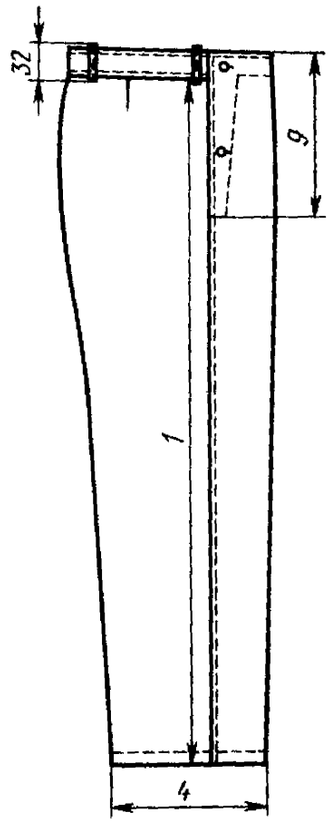


Черт. 39

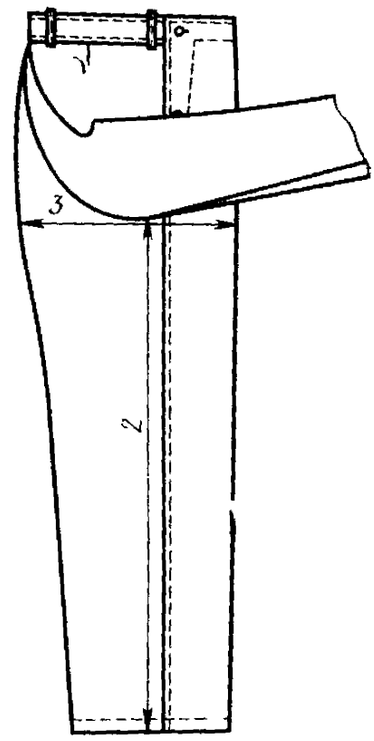


Черт. 40

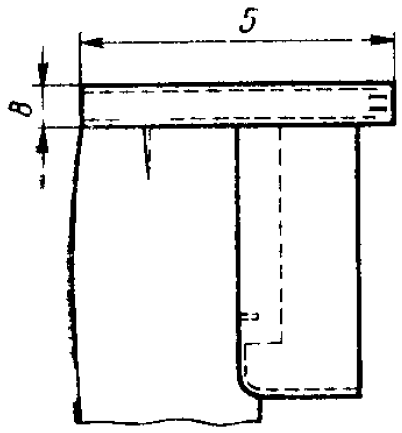


Черт. 41

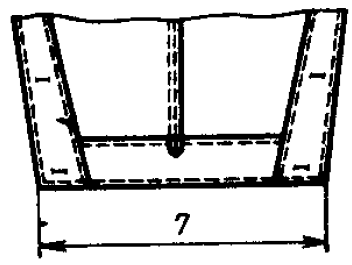


Черт. 42

**Тип В**

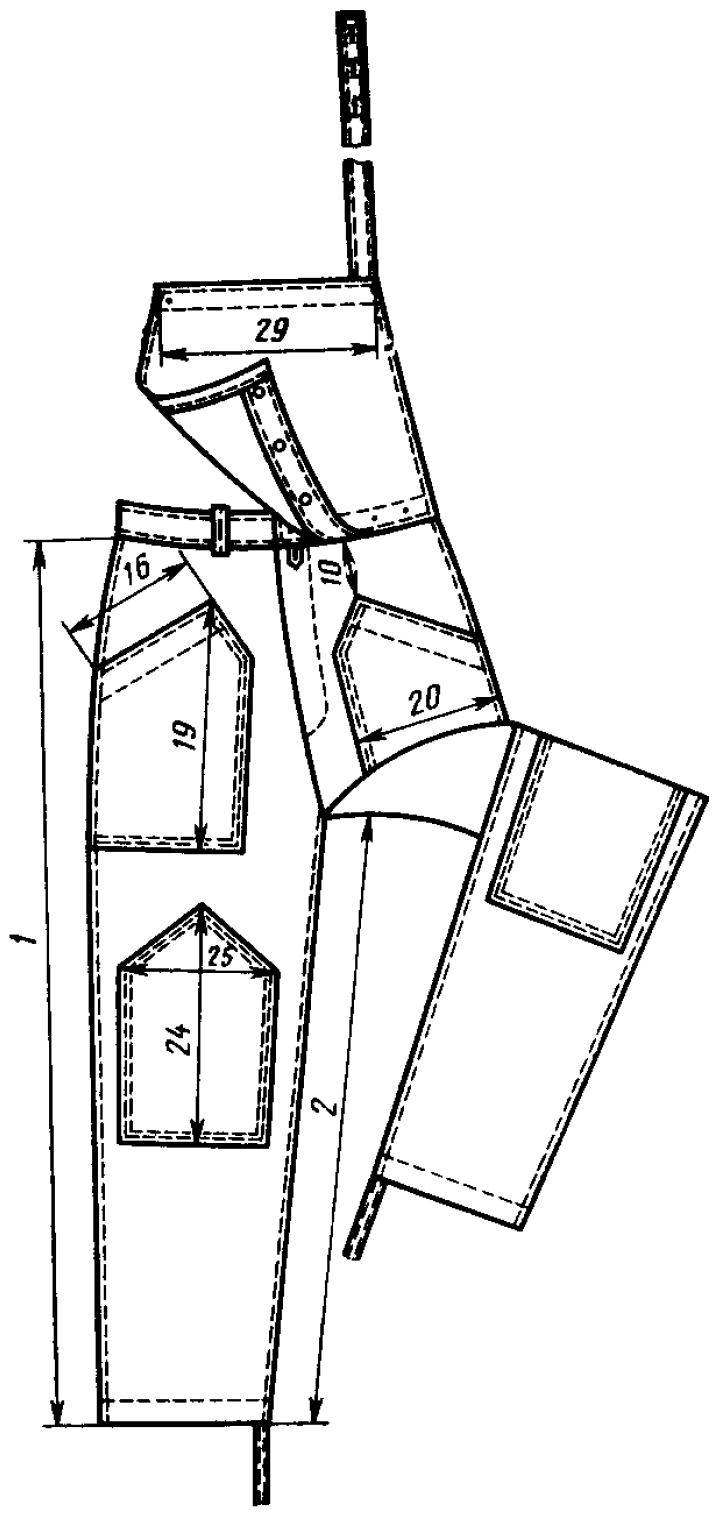


Черт. 43

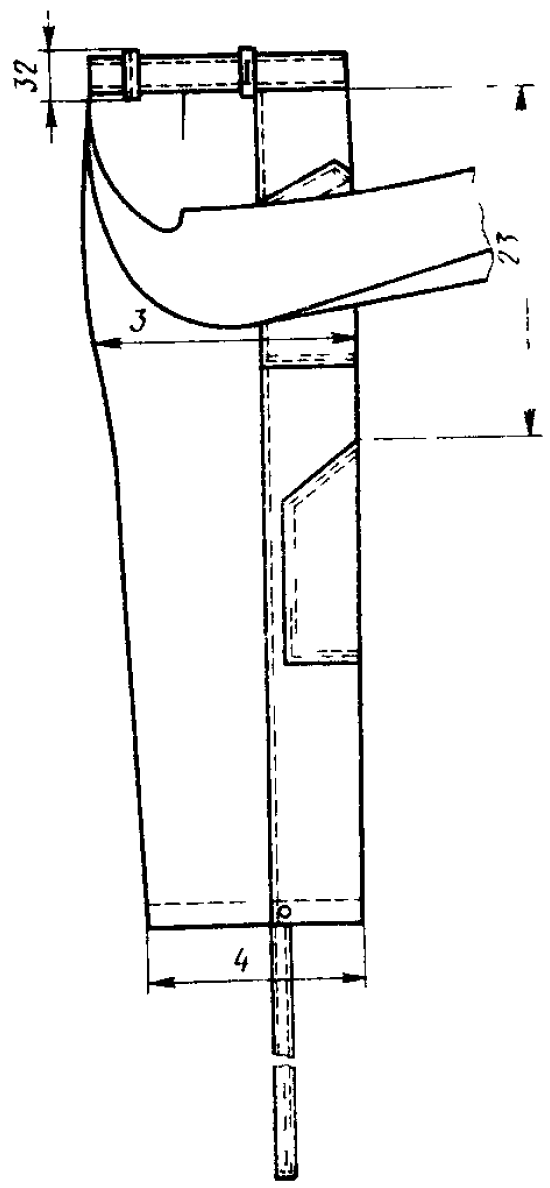


Черт. 44

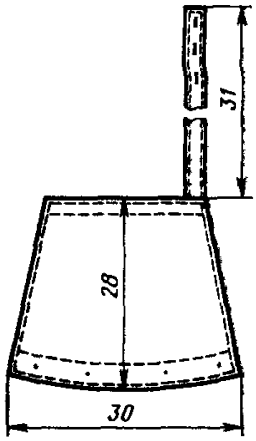


Черт. 45

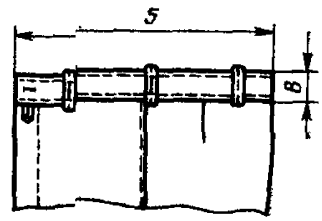


Черт. 46

Тип

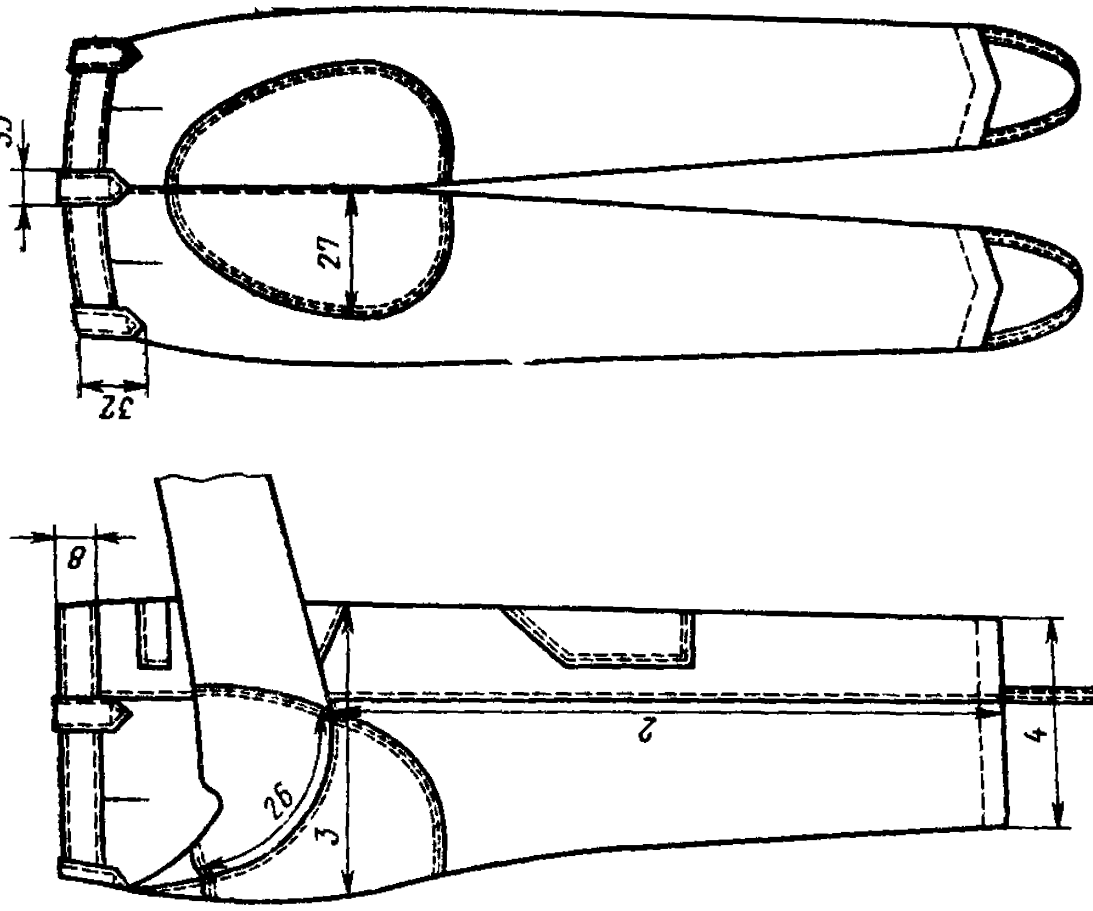


Черт. 49

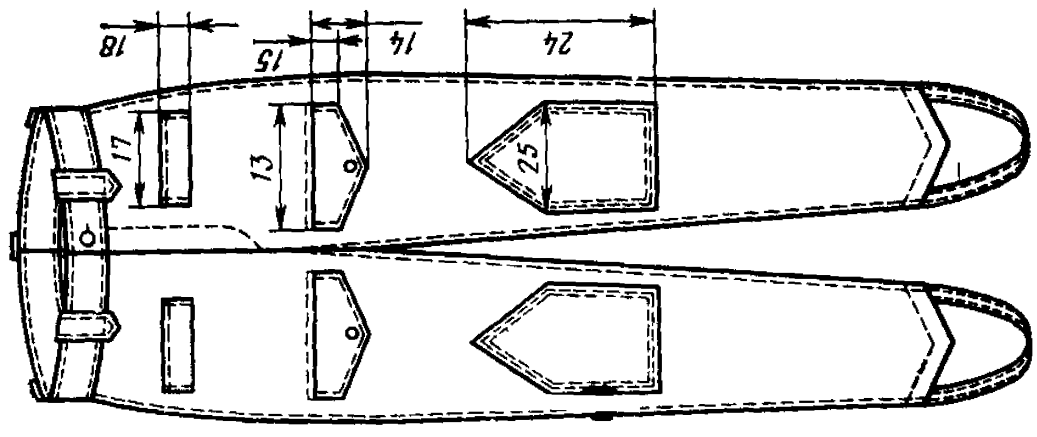


Черт. 48

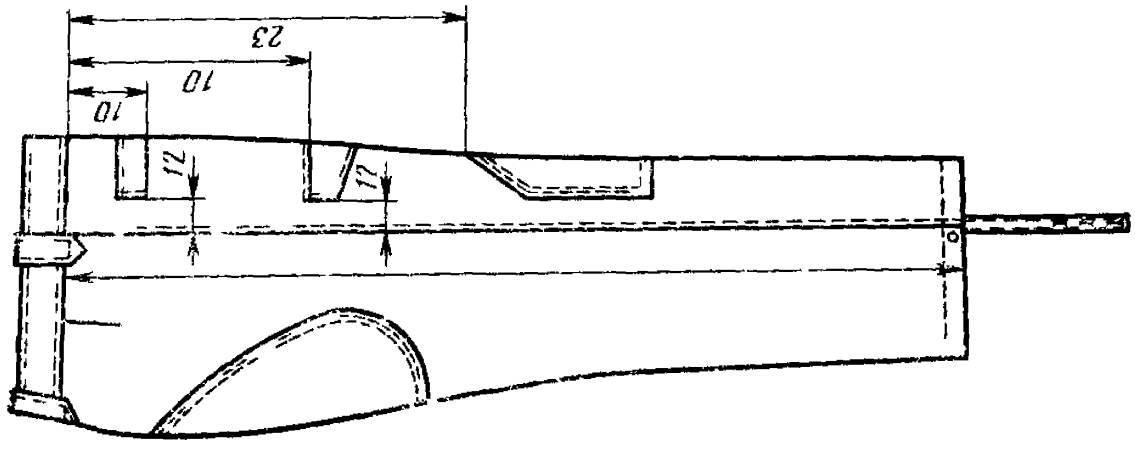


Черт. 47

Черт 50

**Тип Г**

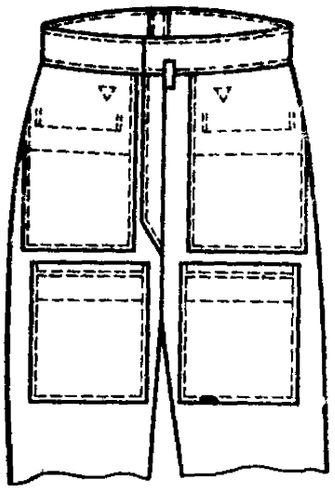

Черт. 51

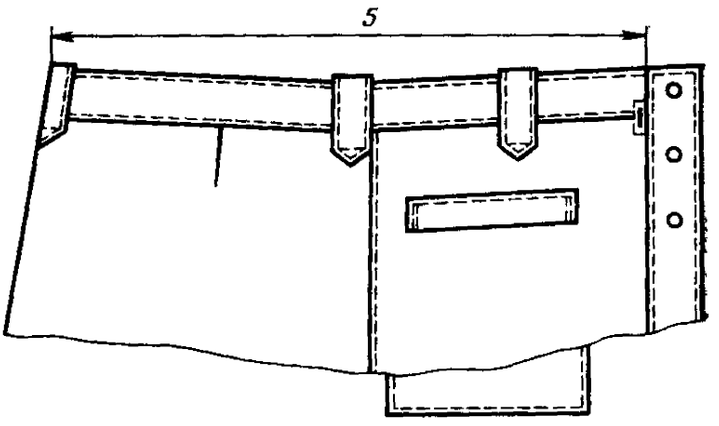


Черт. 52

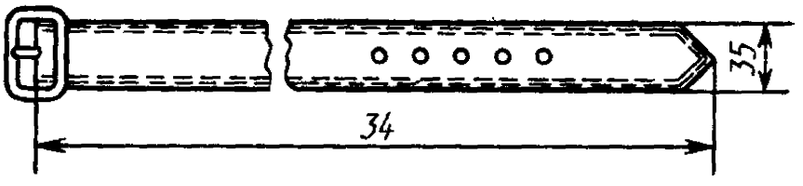


Черт. 53

**Тип Д**

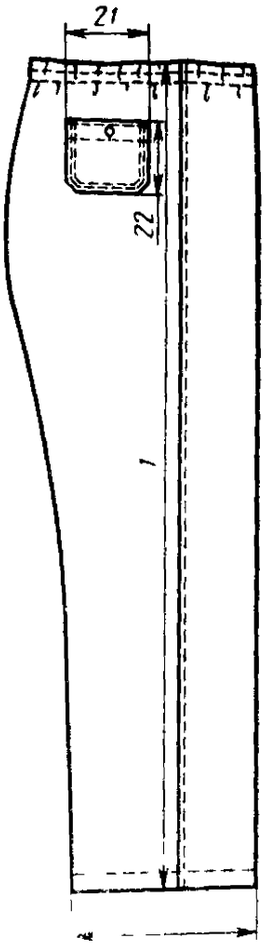


Черт. 54

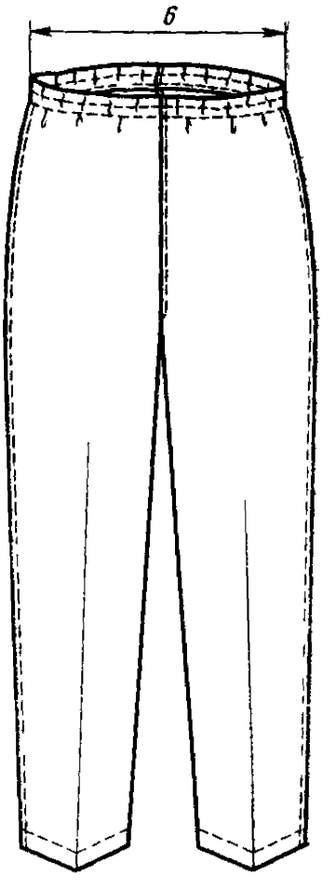


Черт. 55

Тип Д

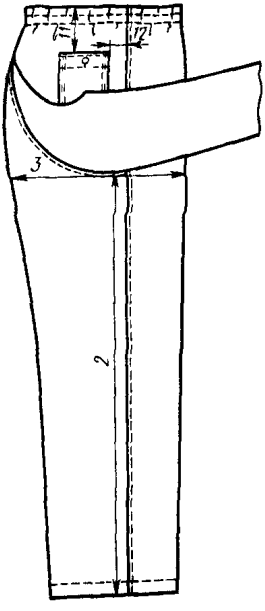


Черт. 56

**(Измененная редакция, Изм. № 1, 4).**

## 2. ТЕХНИЧЕСКИЕ ТРЕБОВАНИЯ

2.1. Костюмы должны быть изготовлены в соответствии с требованиями настоящего стандарта, технологии поузловой обработки военной одежды и образцом, утвержденным в установленном порядке.

2.2. *Материалы*

2.2.1. Костюмы должны изготовляться из материалов, указанных в табл. 3.

Таблица 3

| Наименование материала | Нормативно-техническая документация | Назначение материала |
|---|---|---|
| 1. Ткань костюмная хлопкополиэфирная меланжевая мерсеризованная арт. 3303, 3446: | ГОСТ 12239—76 | Для верха костюмов: |
| темно-синего цвета | | типов Б, А |
| защитного цвета | | типов В, Г |

*Продолжение табл. 3*

| Наименование материала | Нормативно-техническая документация | Назначение материала |
|---|---|---|
| 1а. Саржа хлопкополиэфирная мерсеризованная гладкокрашеная с малоусадочной отделкой арт. 3155<br>защитного цвета<br>темно-синего цвета | ТУ 17 РСФСР 66—11429—87 | Для верха костюмов:<br>типа Г<br>типов А, Б |
| 1б. Саржа хлопкополиэфирная мерсеризованная гладкокрашеная с набивкой с малоусадочной отделкой арт. 3153 | ТУ 17 РСФСР 66—11429—87 | Для верха костюмов типа Г |
| 1в. Саржа хлопчатобумажная набивная мерсеризованная (рис. 2)<br>арт. 3221, 3225 | ТУ 17 РСФСР 66—6073—85 | То же |
| 2. Полотно плащевое гладкокрашеное с пропиткой арт. 3122 защитного цвета | ГОСТ 7297—75 | Для верха костюма типа В |
| 3. Кирза двухслойная хлопчатобумажная арт. 6882, 6883 защитного цвета | ГОСТ 19196—80 | Для верха костюма типа Г |
| 4. Репс рубашечный гладкокрашеный мерсеризованный арт. 871 темно-синего цвета | ГОСТ 12087—77 | Для верха костюма типа Д |
| 5. Бязь гладкокрашеная в цвет основной ткани и серого цвета арт. 142 | ТУ РСФСР 17 60—10724—84 | В куртках для:<br>внутренних застежек курток и клапанов карманов; обтачек пройм, вешалок, подкладки карманов, клапанов и кокеток.<br>В брюках для:<br>подкладки откоска, пояса, клапанов и карманов; внутренней застежки клапанов карманов; прокладок под петли; петли, обтачки нижней части нагрудника, штрипок, подзакрепок |
| 6. Ткань карманная гладкокрашеная в цвет основной ткани и серого цвета арт. 3848, 3858 | ГОСТ 7896—76 | Для подкладки карманов костюма типа Г |
| 7. Ткань карманная гладкокрашеная в цвет основной ткани и серого цвета арт. 3817 | ТУ РСФСР 17 67—11035—85 | То же |
| 8. Бортовка суровая малоусадочная арт. 10178, 10138 | ГОСТ 5665—77 | Для прокладки в стойку воротника, кроме куртки типа Д;<br>для прокладки в съемный пояс, погоны |

*Продолжение табл. 3*

| Наименование материала | Нормативно-техническая документация | Назначение материала |
|---|---|---|
| 8а. Полотно кленвое подкладочное | ГОСТ 25441—82 | Для прокладки в съемный пояс, погоны |
| 8б. Бортовка клеевая малоусадочная арт. 10178 HI | ТУ 6—19—<br>—137—79 | Для прокладки в стойку воротника, кроме куртки типа Д, в погоны |
| 9. Лента полульняная шириной 12 мм | ОСТ 17—148—72 | Для прокладывания в боковые срезы лацбанта, крепления металлических крючков и петель брюк |
| 10. Лента хлопчатобумажная (киперная) в цвет основной ткани или серого цвета шириной 12 мм | ОСТ 17—466—85 | Для закрепления карманов в куртке типа Г, изготовления петель брюк типов Б и В |
| 11. Лента хлопчатобумажная шириной 20—25 мм защитного и серого цвета | ОСТ 17—48—77 | Для штрипок брюк |
| 12. Ткань кромочная клеевая | ТУ 6—19—<br>—137—79, ТУ<br>17—21—235—78 | Для прокладывания в цельновыкроенные борта, под петлю внешнего кармана куртки, в стойку воротника, в сгибы цельновыкроенных обтачек накладных карманов, погоны |
| 13. Винилискожа-Т одежная водостойкая «Шторм» защитного цвета | ТУ 17—21—<br>—114—76 | Для кармана под пистолет и обойму, прокладок под кнопки, для закрепления металлических петель брюк костюма типа Г |
| 14. Эластоискожа-Т маслобензостойкая защитного цвета | ТУ 17—21—<br>—201—77 | То же |
| 15. Пуговицы пластмассовые из аминопласта в цвет основной ткани диаметром 17 мм, фасон 1400 | ОСТ 17—805—85 | Для курток и брюк |
| 16. **(Исключен, Изм. № 4).** | | |
| 17. Крючок и петля брючные, типы 11, 12, 17 | ОСТ 17—165—79 | Для застегивания брюк |
| 18. **(Исключен, Изм. № 4).** | | |
| 19. Нитки хлопчатобумажные в цвет ткани верха: | ГОСТ 6309—87 | |
| 11 текс×3×2 (№ 30/6) | | Для изготовления костюмов, пришивания пуговиц, крючков и обметывания петель |
| 16,5 текс×3 (№ 40/3) | | Для обметывания срезов |
| 8,5 текс×3×2 (№ 40/6) | | Для обметывания с одновременным стачиванием срезов |

*Продолжение табл. 3*

| Наименование материала | Нормативно-техническая документация | Назначение материала |
|---|---|---|
| 20. Нитки армированные швейные в цвет ткани верха 44 ЛХ-1 | ОСТ 17—921—88 | Для изготовления костюмов, обметывания петель и пришивания пуговиц |
| **21. Пряжка** одношпеньковая из проволоки формованная, желтая, оцинкованная и пассивированная | ОСТ 17—602—81 | Для застегивания съемного пояса брюк |
| 22. Блочки желтые латунные с шайбой (люверсы) или стальные оцинкованные и пассивированные диаметром 5—7 мм | ОСТ 17—624—87 | То же |
| 23. Кнопка костюмная КК-5, окрашенная в защитный цвет по предварительно фосфатированной поверхности и защитного цвета | ОСТ 17—624—87 | Для застегивания карманов с клапанами костюма типа Г |
| 24. Нагрудный знак | ОСТ 17—808—79 | На правую полочку куртки типа Г |
| 25. Застежка-молния металлическая арт. 135, 165 мм | ОСТ 17—31—83 | Для застегивания кармана под пистолет |
| 26. Лента эластичная шириной 10—12 мм | ОСТ 17—284—87 | Для стягивания по линии талии брюк типа Д, для поясов курток типа А |

Примечания:

1. По согласованию с заказчиком допускается применять другие материалы по качеству не ниже указанных в табл. 3.

2 Лента хлопчатобумажная и бязь серого цвета применяется в изделиях из тканей темно-синего цвета и с набивкой.

## 2.3. Внешний вид

2.3.1. Костюмы должны быть изготовлены в комплекте — куртка и брюки.

2.3.2. Куртки типов А, Б, В, Г с центральной внутренней бортовой застежкой на пять пуговиц, в типе В — на шесть пуговиц, с отложным воротником.

Верхние петли в куртках типов А, Б, В, Г и нижняя в типе В — сквозные.

Куртка типа Д — с центральной бортовой застежкой на четыре пуговицы и отложным воротником.

**(Измененная редакция, Изм. № 4).**

2.3.3. Полочки в куртках типов Б, В, Д с одним передним и двумя боковыми накладными карманами, втачанными в боковой шов. Передний карман в куртках типа В — с застежкой внутри на пуговицу и настрочен на расстоянии 2,5 см от переднего края.

На левой полочке курток типа А — прорезной карман с клапаном, застегивающимся на две пуговицы внутренней застежкой. На подкладке прорезного кармана — внутренний накладной карман, застегивающийся на пуговицу.

Полочки в куртках типа Г с прямыми кокетками, в швах притачивания — клапаны, застегивающиеся на металлические кнопки. Под клапанами — прорезные карманы: левый — для пистолета с внутренней застежкой «молния», правый — с внутренним карманом для обоймы.

На правой полочке курток типа Г — знак различия.

2.3.4. Спинки в куртках типов А, Г — без среднего шва, с вытачками из плечевых швов, в типах Б, Д — со швом посередине, в типе В — с кокеткой и двумя складками, расположенными по шву притачивания кокетки.

2.3.5. Рукава в куртках типов А, В, Г и Д с притачными манжетами, застегивающимися на пуговицы. По шву притачивания манжет на верхних частях рукавов заложены две складки.

В куртках типа Б рукава с петлей и пуговицей на подгибе низа.

2.3.6. Куртки типов А и В с притачным поясом, типа А — с эластичной лентой в области боковых швов, типа В — с хлястиками, застегивающимися на пуговицы.

Куртки типа Г — со шлицами в боковых швах.

2.3.7. Куртки типов А, В, Г с погонами из ткани верха, втачанными в швы соединения рукавов с проймами в области плеча и пристегивающимися на пуговицу. Ширина погон в готовом виде — (5,0±0,2) см, длина — (14,0±0,3) см. Погоны должны быть прострочены на 0,5 см от края.

**(Измененная редакция, Изм. № 4).**

2.3.8. Воротник, борта, боковые и плечевые швы, средний шов спинки, швы рукавов, хлястики, клапаны, кокетки спинки и полочек, нижние и боковые края манжет и поясов курток настрочены или прострочены на расстоянии 0,5—0,7 см от края или шва.

Верхние края карманов, манжет рукавов и поясов, плечевые вытачки настрочены или прострочены на расстоянии 0,1—0,2 см от края или шва.

Боковые стороны и низ передних и боковых накладных карманов настрочены двумя строчками: первая — на расстоянии 0,1—0,2 см, вторая — на расстоянии 0,7 см от края.

2.3.9. Брюки типов А, В и Г с притачным поясом, с застежкой на металлические крючок и петлю и три-четыре пуговицы, одна из которых на поясе. Брюки типов А и В с шестью шлевками: две на передних и четыре на задних половинках брюк. Брюки типа Г — со съемным поясом и пятью фигурными шлевками: две на передних и три на задних половинках.

2.3.10. Брюки типа Б — с лацбантом, застегивающимся на две пуговицы по боковым швам, с притачным удлиненным поясом,

застегивающимся спереди на две пуговицы, с четырьмя шлевками на задних половинках, с карманами в боковых швах.

2.3.11. Верх брюк типа Д стянут по линии талии эластичной лентой; на задней правой половинке — накладной карман, застегивающийся на пуговицу.

2.3.12. Брюки типа В с нагрудником, пристегивающимся к шлевкам и навесной петле брюк пятью пуговицами.

2.3.13. Передние половинки брюк типа А — с поперечными прорезными карманами в рамку с клапанами, застегивающимися на две пуговицы внутренней застежкой, типа В — с боковыми накладными карманами и усилительными накладками, типа Г — с усилительными накладками и прорезными карманами: верхние — с листочкой, нижние — с клапаном, застегивающимся на металлические кнопки.

2.3.14. Задние половинки брюк типа Г с усилительными накладками.

2.3.15. Низ брюк типа А с двумя петлями и пуговицей на подгибе низа, типов В и Г — со штрипками, застегивающимися на пуговицы.

2.3.16. Боковые, шаговые и средний швы брюк, низ и боковые стороны нагрудника, карманы в боковых швах, клапаны, края лацбанта, верх листочек настрочены или прострочены на расстоянии 0,5—0,7 см от края или шва.

Верхние края накладных карманов, пояс, шлевки, бретель, штрипки, вытачки настрочены или прострочены на расстоянии 0,1—0,2 см от края или шва.

Усилительные накладки передних и задних половинок, боковые стороны и низ накладных карманов, боковые края листочек настрочены двумя строчками: первая — на расстоянии 0,1—0,2 см, вторая — на расстоянии 0,7 см от края.

Съемный пояс с двумя отделочными строчками: первая — на расстоянии 0,1—0,2 см, вторая — на расстоянии 1,4—1,7 см от края.

2.4. Основные требования к изготовлению

2.4.1. Раскрой деталей костюмов — по ГОСТ 20757—75.

2.4.2. Определение сортности готовых костюмов — по ГОСТ 11259—79.

2.4.3. Классификация и виды стежков, строчек и швов, применяемых для изготовления костюмов — по ГОСТ 12807—88.

Требования к стежкам, строчкам и швам—по ОСТ 17—835—80.

**(Измененная редакция, Изм. № 4).**

2.4.4. В готовых изделиях допускаются:

спинка со швом посередине в куртках типов А, Г;

спинка целая в куртках типов Б, Д;

полочки с цельновыкроенными подбортами и обтачкой внутренней застежки;

подборт с цельновыкроенной обтачкой внутренней застежки;

рукава двухшовные;

низ рукавов в куртках типа Б с отрезной обтачкой;

брюки типов А, Г и В с цельновыкроенным поясом;

брюки типа Б с цельновыкроенным поясом задних половинок;

обтачной гульфик и притачной откосок в брюках;

низ курток типа Г, обработанный швом вподгибку с открытым срезом;

гульфик и откосок цельновыкроенные с подкладкой и передними половинками;

накладные карманы в куртках типов Б, В и Д не втачивать в боковой шов;

накладные карманы с цельновыкроенной обтачкой или из бязи;

по требованию заказчика изготовлять брюки типа В без нагрудника;

куртки типа А изготовлять со шлицами в боковых швах, в типе В — с эластичной лентой в поясе;

куртки типа Г для офицеров изготовлять со шлевками для пристегивания погон;

штрипки и вешалки из бязи или хлопчатобумажной ленты;

петля переднего накладного кармана в куртке типа В из хлопчатобумажной ленты;

настрачивание поясов и накладных карманов курток и брюк, манжет, усилительных накладок с использованием двухигольной машины челночного стежка;

настрачивать нижние края пояса и манжет на расстоянии 0,2 см от края при обработке их на двухигольной машине.

ширина обтачки нижнего среза нагрудника в брюках типа В в готовом виде — 2,0 см;

по согласованию с заказчиком изготовлять куртки костюмов типа Б без пуговиц и петель внизу рукавов.

**(Измененная редакция, Изм. № 4).**

2.4.5. В куртках типа А шлевки для пристегивания погон располагают на расстоянии 1 см от шва втачивания рукавов. Длина шлевки в готовом виде 3,5 см, ширина — 1,5 см.

Внутренний накладной карман куртки настрачивают на подкладку переднего прорезного кармана. Длина кармана в готовом виде 13 см, ширина — 11 см для всех размеров и ростов.

2.4.6. Шлевки на брюках располагают:

на передних половинках:

в типах А, В, Г — по одной шлевке посередине ширины;

на задних половинках:

в типах А, В, Г — по одной шлевке у боковых швов,

в типе Б — по одной шлевке на расстоянии 3 см от боковых швов,

в типах А, Б, В — по одной шлевке на расстоянии 4 см от среднего шва,

в типе Г — одну шлевку на среднем шве.

2.4.7. Штрипки брюк для всех размеров и ростов изготовляют шириной 2—2,5 см, длиной 31—32 см.

2.4.8. Петли обметывают в следующих местах:

на внутренней застежке левого борта курток типов А, Б, Г — пять петель, типа В — шесть петель на расстоянии 1,5 см от края борта, на левой полочке курток типа Д — четыре петли на расстоянии 2 см от края борта: верхнюю — на расстоянии 2 см от уступа борта, вторую в куртках типа Г — на 4,5—5,5 см выше шва притачивания кокетки, нижнюю: в куртках типов А и В — посередине ширины пояса, в куртках типов Б и Г — на расстоянии 12—14 см от низа, в куртках типа Д — на расстоянии 16—18 см от низа, остальные — на равном расстоянии одна от другой;

на манжетах рукавов — одну петлю посередине ширины на расстоянии 1—1,5 см от конца;

внизу рукавов в куртке типа Б — одну петлю посередине ширины подгиба на расстоянии 2—3 см от локтевого шва в сторону переднего переката;

на внутренней застежке клапана переднего кармана в куртке типа А — два петли на расстоянии 1 см от нижнего края и 2,5 см от боковых сторон;

на внутреннем кармане — одну петлю посередине ширины на расстоянии 1 см от верхнего края;

на обтачке переднего кармана в куртке типа В — одну петлю посередине длины и ширины обтачки;

на хлястике пояса куртки — одну петлю посередине ширины на расстоянии 1,5—2 см от угла;

в брюках:

на гульфике брюк типов А, В, Г — две-три петли на расстоянии 1—1,2 см от края и на равном расстоянии между крючком, закрепкой и между собой (см. рекомендуемое приложение 1);

на левой половине пояса брюк типов А, В, Г — одну петлю посередине ширины пояса на расстоянии 1,5 см от конца;

на левой половине пояса брюк типа Б — две петли на расстоянии 1 см от верхнего и нижнего края и 1,5 см — от конца пояса;

на боковых сторонах лацбанта брюк типа Б по две петли на расстоянии 1,5 см от бокового края лацбанта: первую — на расстоянии 2 см от верхнего края, вторую — на расстоянии 12 см от первой;

на бретели брюк типа В — две-три петли посередине ширины на расстоянии 4 см от края и между собой;

на внутренней застежке клапана кармана брюк типа А — одну петлю посередине длины на расстоянии 1 см от низа;

внизу задних половинок брюк типа А — две петли посередине ширины подгиба: первую на расстоянии 2 см от бокового шва, вторую — на расстоянии 4 см от первой;

на штрипках брюк типов В, Г — три петли посередине ширины: первую — на расстоянии 2 см от края, остальные — на расстоянии 3,5 см от первой и между собой;

на передних и боковых шлевках брюк типа В — одну петлю посередине ширины и на расстоянии 1 см от подогнутого края;

на накладном кармане задней половинки брюк типа Д — одну петлю посередине ширины на расстоянии 1 см от верхнего края;

на погонах куртки типов А, В и Г — одну петлю посередине ширины на расстоянии 1 см от мыса.

**(Измененная редакция, Изм. № 1, 2, 4).**

2.4.9. Пуговицы пришивают соответственно расположению петель.

На правой полочке пуговицы пришивают: верхнюю — на расстоянии 5,5 см, остальные — на расстоянии 5 см от края борта;

на манжетах рукавов — посередине ширины на расстоянии 2 см от бокового края (в типе А — со стороны изнанки);

внизу рукавов куртки типа Б — со стороны изнанки посередине ширины подгиба на расстоянии 3—4 см от петли в сторону переда;

на поясе куртки типа В — две пуговицы; первую соответственно расположению петли хлястика, вторую — на расстоянии 4 см от первой;

на полочках куртки типа А — одну пуговицу для пристегивания погон на расстоянии 1 см от плечевого шва и шва втачивания воротника;

на правом конце пояса брюк типа Б — две пуговицы на расстоянии 1,5—2 см от конца;

на нагруднике брюк типа В со стороны изнанки — пять пуговиц на расстоянии 1 см от нижнего края и одну в правом верхнем углу;

внизу на задней половинке брюк типов В, Г — одну пуговицу посередине ширины подгиба и на расстоянии 1 см от бокового шва;

внизу на передней половинке брюк типа А — одну пуговицу посередине ширины подгиба на расстоянии 2 см от бокового шва со стороны изнанки.

2.4.10. На конце съемного пояса брюк типа Г должно быть пять люверсов: первый — на расстоянии 16—17 см от конца пояса, остальные — на расстоянии 4 см друг от друга.

2.4.11. Особенности обработки, пособие для построения чертежей лекал, спецификация деталей и коды ОКП на костюмы приве-

дены соответственно в рекомендуемых приложениях 1, 2 и справочных приложениях 3, 4.

**(Измененная редакция, Изм. № 2, 4).**

2.4.12. Маркировка и упаковка костюмов — по ГОСТ 19159—85.

**(Введен дополнительно, Изм. № 2, 4).**

## 3. ПРИЕМКА

Правила приемки костюмов — по ГОСТ 24782—81.

## 4. МЕТОДЫ КОНТРОЛЯ

Методы контроля качества костюмов — по ГОСТ 4103—82.

## 5. ТРАНСПОРТИРОВАНИЕ И ХРАНЕНИЕ

Транспортирование и хранение костюмов—по ГОСТ 19159—85.

Разд. 3—5. **(Измененная редакция, Изм. № 4).**

*ПРИЛОЖЕНИЕ 1*
*Рекомендуемое*

## ОСОБЕННОСТИ ОБРАБОТКИ КОСТЮМОВ

1. Все открытые срезы должны быть обметаны.

2 Соединение боковых и плечевых срезов куртки, рукавов, боковых, шаговых и средних швов брюк, втачивание рукавов, притачивание надставок в рукавах и брюках выполняют на стачивающей машине с одновременным или последующим обметыванием срезов, запошивочным швом или швом «взамок».

Допускается боковые, шаговые и средний срезы брюк соединять на двухигольной машине цепного двухниточного или трехниточного стежка швом «взамок»

3 Соединение средних срезов спинки, плечевых, боковых, передних и локтевых срезов рукавов, боковых, шаговых и средних швов брюк, притачивание кокетки спинки, поясов курток и брюк, манжет, втачивание рукавов, верхних и нижних воротников выполняют стачным швом шириной 1 см

Притачивание кокеток полочек выполняют швом шириной 1,5 см.

4 Настрачивание швов выполняют плечевые швы — по спинке, середина спинки — по левой половинке, локтевые швы — по верхней части рукавов, швы соединения кокеток — по кокеткам, боковые и шаговые швы брюк — по передним половинкам, средний шов — по левой задней половинке.

Настрачивание боковых швов курток и передних швов рукавов выполняют в зависимости от наличия и расположения боковых карманов и способов втачивания рукавов.

5 Низ обрабатывают швом вподгибку с закрытым срезом:

в куртках типов Б, Г, Д — шириной 1,2—1,3 см,

в рукавах типа Б — шириной 2,5 см,

в брюках — шириной 3 см

6 Внутренний срез подбортов обрабатывают швом вподгибку с закрытым срезом

7 Низ нагрудника в брюках типа В обтачивают швом шириной 1 см и настрачивают на 0,2 см от края. Свободный срез обтачки подгибают внутрь на 0,7 см и настрачивают на нагрудник на расстоянии 0,2 см от подогнутого края.

Срезы нагрудника обрабатывают швом вподгибку с закрытым срезом. боковые срезы — швом шириной 0,5 см, верхний срез — швом шириной 2 см

Для пристегивания нагрудника в шов притачивания пояса левой половинки брюк притачивают петлю на расстоянии 1 см от края банта

Бретель притачивают на расстоянии 1 см от бокового края нагрудника. Ширина бретели в готовом виде 2—2,5 см

8 Верхний срез брюк типа Д обрабатывают швом вподгибку с закрытым срезом двумя строчками первая — на расстоянии 3 см от верхнего края, вторая — посередине ширины подгиба

На левой передней половинке брюк при настрачивании внутреннего края подгиба должно быть оставлено отверстие длиной 2 см для обеспечения замены эластичной ленты

9 Откосок цельновыкроенный с половинкой брюк обтачивают подкладкой швом шириной 0,7 см, внутренний срез подкладки откоска подгибают внутрь на 1 см и настрачивают на откосок

Внутренние срезы гульфика обтачивают цельновыкроенной подкладкой банта швом шириной 0,7 см или обметывают на специальной машине, уравнивая внутренние срезы гульфика и подкладки банта. Отделочную строчку банта прокладывают по намеченной линии.

Внизу гульфика на расстоянии 0,5 см от надсечки ставят закрепку на специальной или универсальной машине

Количество петель на гульфике должно соответствовать указанному в таблице.

Закрепки между петлями и в верхней части гульфика выполняют на специальной или универсальной машине.

| Размер, см | | Количество петель |
|---|---|---|
| Обхват груди | Рост | |
| 88—100 | 158—170 | 2 |
| 104—120 | 164—170 | 3 |
| 88—120 | 176—188 | 3 |

10. Подкладку прорезных карманов курток в готовом виде для всех размеров и ростов изготовляют:

в типе А — длиной 16,5 см, шириной 15,5 см;

в типе Г — длиной 16,5 см, шириной 19 см.

11. Подкладку прорезных карманов брюк в готовом виде для всех размеров и ростов изготовляют:

в типе А — длиной 24 см, шириной 18 см;

в типе Б — длиной 36 см, шириной 17,5 см;

в типе Г: карман с листочкой — длиной 15 см, шириной 16 см, карман с клапаном — длиной 17 см, шириной 19,5 см.

**(Измененная редакция, Изм. № 3, 4).**

*ПРИЛОЖЕНИЕ 2*
*Рекомендуемое*

## ПОСОБИЕ ДЛЯ ПОСТРОЕНИЯ ЧЕРТЕЖЕЙ ЛЕКАЛ КОСТЮМОВ

см

| Обозначение конструктивной линии на чертеже | Тип | Рост | Обхват груди | | | | | | | | |
|---|---|---|---|---|---|---|---|---|---|---|---|
| | | | 88 | 92 | 96 | 100 | 104 | 108 | 112 | 116 | 120 |
| **Куртка** | | | | | | | | | | | |
| Спинка (черт. 1, 3, 5, 7) | | | | | | | | | | | |
| *АБ* | Б, Д | 158—188 | 12,9 | 13,1 | 13,3 | 13,5 | 13,7 | 13,9 | 14,1 | 14,3 | 14,5 |
| | В | 158—188 | 11,1 | 11,3 | 11,5 | 11,7 | 11,9 | 12,1 | 12,3 | 12,5 | 12,7 |
| *АГ* | А, Б, В, Г, Д | 158—188 | 25,5 | 26,0 | 26,5 | 27,0 | 27,5 | 28,0 | 28,5 | 29,0 | 29,5 |
| *АТ* | Б, Г, Д | 158 | 43,6 | 43,9 | 44,2 | 44,5 | 44,8 | 45,1 | 45,4 | 45,7 | 46,0 |
| | | 164 | 44,6 | 44,9 | 45,2 | 45,5 | 45,8 | 46,1 | 46,4 | 46,7 | 47,0 |
| | | 170 | 45,6 | 45,9 | 46,2 | 46,5 | 46,8 | 47,1 | 47,4 | 47,7 | 48,0 |
| | | 176 | 46,6 | 46,9 | 47,2 | 47,5 | 47,8 | 48,1 | 48,4 | 48,7 | 49,0 |
| | | 182 | 47,6 | 47,9 | 48,2 | 48,5 | 48,8 | 49,1 | 49,4 | 49,7 | 50,0 |
| | | 188 | 48,6 | 48,9 | 49,2 | 49,5 | 49,8 | 50,1 | 50,4 | 50,7 | 51,0 |
| *АН* | А | 158 | 59,0 | 59,0 | 59,0 | 59,0 | 59,0 | 59,0 | 59,0 | 59,0 | 59,0 |
| | | 164 | 61,0 | 61,0 | 61,0 | 61,0 | 61,0 | 61,0 | 61,0 | 61,0 | 61,0 |
| | | 170 | 63,0 | 63,0 | 63,0 | 63,0 | 63,0 | 63,0 | 63,0 | 63,0 | 63,0 |
| | | 176 | 65,0 | 65,0 | 65,0 | 65,0 | 65,0 | 65,0 | 65,0 | 65,0 | 65,0 |
| | | 182 | 67,0 | 67,0 | 67,0 | 67,0 | 67,0 | 67,0 | 67,0 | 67,0 | 67,0 |
| | | 188 | 69,0 | 69,0 | 69,0 | 69,0 | 69,0 | 69,0 | 69,0 | 69,0 | 69,0 |
| | Б, Г, Д | 158 | 71,0 | 71,0 | 71,0 | 71,0 | 71,0 | 71,0 | 71,0 | 71,0 | 71,0 |
| | | 164 | 73,0 | 73,0 | 73,0 | 73,0 | 73,0 | 73,0 | 73,0 | 73,0 | 73,0 |
| | | 170 | 75,0 | 75,0 | 75,0 | 75,0 | 75,0 | 75,0 | 75,0 | 75,0 | 75,0 |
| | | 176 | 77,0 | 77,0 | 77,0 | 77,0 | 77,0 | 77,0 | 77,0 | 77,0 | 77,0 |
| | | 182 | 79,0 | 79,0 | 79,0 | 79,0 | 79,0 | 79,0 | 79,0 | 79,0 | 79,0 |
| | | 188 | 81,0 | 81,0 | 81,0 | 81,0 | 81,0 | 81,0 | 81,0 | 81,0 | 81,0 |

*Продолжение*

см

| Обозначение конструктивной линии на чертеже | Тип | Рост | Обхват груди | | | | | | | | |
|---|---|---|---|---|---|---|---|---|---|---|---|
| | | | 88 | 92 | 96 | 100 | 104 | 108 | 112 | 116 | 120 |
| | В | 158 | 63,0 | 63,0 | 63,0 | 63,0 | 63,0 | 63,0 | 63,0 | 63,0 | 63,0 |
| | | 164 | 65,0 | 65,0 | 65,0 | 65,0 | 65,0 | 65,0 | 65,0 | 65,0 | 65,0 |
| | | 170 | 67,0 | 67,0 | 67,0 | 67,0 | 67,0 | 67,0 | 67,0 | 67,0 | 67,0 |
| | | 176 | 69,0 | 69,0 | 69,0 | 69,0 | 69,0 | 69,0 | 69,0 | 69,0 | 69,0 |
| | | 182 | 71,0 | 71,0 | 71,0 | 71,0 | 71,0 | 71,0 | 71,0 | 71,0 | 71,0 |
| | | 188 | 73,0 | 73,0 | 73,0 | 73,0 | 73,0 | 73,0 | 73,0 | 73,0 | 73,0 |
| $AA_1$ | А, В, Г | 158—188 | 7,4 | 7,6 | 7,8 | 8,0 | 8,2 | 8,4 | 8,6 | 8,8 | 9,0 |
| $A_0A_1$ | Б, Д | 158—188 | 8,4 | 8,6 | 8,8 | 9,0 | 9,2 | 9,4 | 9,6 | 9,8 | 10,0 |
| $A_1A_2$ | А, Б, В, Г, Д | 158—188 | 2,7 | 2,8 | 2,9 | 3,0 | 3,1 | 3,2 | 3,3 | 3,4 | 3,5 |
| $A_11$ | А, Б, В, Г, Д | 158—188 | 1,8 | 1,8 | 1,9 | 1,9 | 2,0 | 2,0 | 2,1 | 2,1 | 2,1 |
| $ГГ_1$ | А, В, Г | 158—188 | 22,0 | 22,6 | 23,2 | 23,8 | 24,4 | 25,0 | 25,6 | 26,2 | 26,8 |
| | Б, Д | 158—188 | 23,0 | 23,6 | 24,2 | 24,8 | 25,4 | 26,0 | 26,6 | 27,2 | 27,8 |
| $ГГ_2$ | А, В, Г | 158—188 | 28,2 | 29,2 | 30,2 | 31,2 | 32,2 | 33,2 | 34,2 | 35,2 | 36,2 |
| | Б, Д | 158—188 | 29,2 | 30,2 | 31,2 | 32,2 | 33,2 | 34,2 | 35,2 | 36,2 | 37,2 |
| $Г_1П$ | А, Г | 158—188 | 20,8 | 21,3 | 21,8 | 22,3 | 22,8 | 23,3 | 23,8 | 24,3 | 24,8 |
| | Б, Д | 158—188 | 21,3 | 21,8 | 22,3 | 22,8 | 23,3 | 23,8 | 24,3 | 24,8 | 25,3 |
| | В | 158—188 | 23,0 | 23,5 | 24,0 | 24,5 | 25,0 | 25,5 | 26,0 | 26,5 | 27,0 |
| $Г_1П_2$ | А, Б, Г, Д | 158—188 | 10,0 | 10,2 | 10,4 | 10,6 | 10,8 | 11,0 | 11,2 | 11,4 | 11,6 |
| | В | 158—188 | 8,5 | 8,7 | 8,9 | 9,1 | 9,3 | 9,5 | 9,7 | 9,9 | 10,1 |
| $Г_12$ | А, Б, В, Г, Д | 158—188 | 3,6 | 3,7 | 3,8 | 3,9 | 4,0 | 4,1 | 4,2 | 4,3 | 4,4 |
| $ПП_1$ | А, Г | 158—188 | 2,7 | 2,8 | 2,9 | 3,0 | 3,1 | 3,2 | 3,3 | 3,4 | 3,5 |
| | В | 158—188 | 1,6 | 1,7 | 1,8 | 1,9 | 2,0 | 2,1 | 2,2 | 2,3 | 2,4 |
| | Б, Д | 158—188 | 2,3 | 2,4 | 2,5 | 2,6 | 2,7 | 2,8 | 2,9 | 3,0 | 3,1 |
| $A_2B$ | А, Г | 158—188 | 4,4 | 4,6 | 4,8 | 5,0 | 5,2 | 5,4 | 5,6 | 5,8 | 6,0 |
| $ББ_1$ | А, Г | 158—188 | 10,3 | 10,7 | 11,1 | 11,5 | 11,9 | 12,3 | 12,7 | 13,1 | 13,5 |
| $B_1B_3=B_1B_2$ | А, Г | 158—188 | 9,3 | 9,4 | 9,5 | 9,6 | 9,7 | 9,8 | 9,9 | 10,0 | 10,1 |
| $ББ_1$ | В | 158—188 | 11,5 | 12,0 | 12,5 | 13,0 | 13,5 | 14,0 | 14,5 | 15,0 | 15,5 |
| $ББ_2$ | В | 158—188 | 22,5 | 23,1 | 23,7 | 24,3 | 24,9 | 25,5 | 26,1 | 26,7 | 27,3 |
| $ББ_3$ | В | 158—188 | 23,0 | 23,6 | 24,2 | 24,8 | 25,4 | 26,0 | 26,6 | 27,2 | 27,8 |
| $ТТ_1$ | Б, Д | 158—188 | 27,2 | 28,2 | 29,2 | 30,2 | 31,2 | 32,2 | 33,2 | 34,2 | 35,2 |

*Продолжение*

см

| Обозначение конструктивной линии на чертеже | Тип | Рост | Обхват груди | | | | | | | | |
|---|---|---|---|---|---|---|---|---|---|---|---|
| | | | 88 | 92 | 96 | 100 | 104 | 108 | 112 | 116 | 120 |
| $НН_1$ | Г | 158—188 | 25,2 | 26,2 | 27,2 | 28,2 | 29,2 | 30,2 | 31,2 | 32,2 | 33,2 |
| | А | 158—188 | 26,0 | 27,0 | 28,0 | 29,0 | 30,0 | 31,0 | 32,0 | 33,0 | 34,0 |
| | В | 158—188 | 25,0 | 26,0 | 27,0 | 28,0 | 29,0 | 30,0 | 31,0 | 32,0 | 33,0 |
| | Г | 158—188 | 28,2 | 29,2 | 30,2 | 31,2 | 32,2 | 33,2 | 34,2 | 35,2 | 36,2 |
| | Б, Д | 158—188 | 29,2 | 30,2 | 31,2 | 32,2 | 33,2 | 34,2 | 35,2 | 36,2 | 37,2 |
| | Полочка (черт 2, 4, 6, 8) | | | | | | | | | | |
| $А_3Г_3$ | А, Б, В, Г, Д | 158—188 | 25,3 | 25,9 | 26,5 | 27,1 | 27,7 | 28,3 | 28,9 | 29,5 | 30,1 |
| $А_3Т_2$ | Б, Г, Д | 158 | 43,5 | 43,9 | 44,3 | 44,7 | 45,1 | 45,5 | 45,9 | 46,3 | 46,7 |
| | | 164 | 44,5 | 44,9 | 45,3 | 45,7 | 46,1 | 46,5 | 46,9 | 47,3 | 47,7 |
| | | 170 | 45,5 | 45,9 | 46,3 | 46,7 | 47,1 | 47,5 | 47,9 | 48,3 | 48,7 |
| | | 176 | 46,5 | 46,9 | 47,3 | 47,7 | 48,1 | 48,5 | 48,9 | 49,3 | 49,7 |
| | | 182 | 47,5 | 47,9 | 48,3 | 48,7 | 49,1 | 49,5 | 49,9 | 50,3 | 50,7 |
| | | 188 | 48,5 | 48,9 | 49,3 | 49,7 | 50,1 | 50,5 | 50,9 | 51,3 | 51,7 |
| $А_3Н_2$ | А | 158 | 58,9 | 59,0 | 59,1 | 59,2 | 59,3 | 59,4 | 59,5 | 59,6 | 59,7 |
| | | 164 | 60,9 | 61,0 | 61,1 | 61,2 | 61,3 | 61,4 | 61,5 | 61,6 | 61,7 |
| | | 170 | 62,9 | 63,0 | 63,1 | 63,2 | 63,3 | 63,4 | 63,5 | 63,6 | 63,7 |
| | | 176 | 64,9 | 65,0 | 65,1 | 65,2 | 65,3 | 65,4 | 65,5 | 65,6 | 65,7 |
| | | 182 | 66,9 | 67,0 | 67,1 | 67,2 | 67,3 | 67,4 | 67,5 | 67,6 | 67,7 |
| | | 188 | 68,9 | 69,0 | 69,1 | 69,2 | 69,3 | 69,4 | 69,5 | 69,6 | 69,7 |
| | Б, Г, Д | 158 | 70,9 | 71,0 | 71,1 | 71,2 | 71,3 | 71,4 | 71,5 | 71,6 | 71,7 |
| | | 164 | 72,9 | 73,0 | 73,1 | 73,2 | 73,3 | 73,4 | 73,5 | 73,6 | 73,7 |
| | | 170 | 74,9 | 75,0 | 75,1 | 75,2 | 75,3 | 75,4 | 75,5 | 75,6 | 75,7 |
| | | 176 | 76,9 | 77,0 | 77,1 | 77,2 | 77,3 | 77,4 | 77,5 | 77,6 | 77,7 |
| | | 182 | 78,9 | 79,0 | 79,1 | 79,2 | 79,3 | 79,4 | 79,5 | 79,6 | 79,7 |
| | | 188 | 80,9 | 81,0 | 81,1 | 81,2 | 81,3 | 81,4 | 81,5 | 81,6 | 81,7 |
| | В | 158 | 62,9 | 63,0 | 63,1 | 63,2 | 63,3 | 63,4 | 63,5 | 63,6 | 63,7 |
| | | 164 | 64,9 | 65,0 | 65,1 | 65,2 | 65,3 | 65,4 | 65,5 | 65,6 | 65,7 |
| | | 170 | 66,9 | 67,0 | 67,1 | 67,2 | 67,3 | 67,4 | 67,5 | 67,6 | 67,7 |

*Продолжение*

см

| Обозначение конструктивной линии на чертеже | Тип | Рост | Обхват груди | | | | | | | | |
|---|---|---|---|---|---|---|---|---|---|---|---|
| | | | 88 | 92 | 96 | 100 | 104 | 108 | 112 | 116 | 120 |
| | | 176 | 68,9 | 69,0 | 69,1 | 69,2 | 69,3 | 69,4 | 69,5 | 69,6 | 69,7 |
| | | 182 | 70,9 | 71,0 | 71,1 | 71,2 | 71,3 | 71,4 | 71,5 | 71,6 | 71,7 |
| | | 188 | 72,9 | 73,0 | 73,1 | 73,2 | 73,3 | 73,4 | 73,5 | 73,6 | 73,7 |
| $A_4A_5$ | А, Б, В, Г, Д | 158—188 | 7,0 | 7,2 | 7,4 | 7,6 | 7,8 | 8,0 | 8,2 | 8,4 | 8,6 |
| $A_4A_6$ | А, Б, В, Г, Д | 158—188 | 7,7 | 7,9 | 8,1 | 8,3 | 8,5 | 8,7 | 8,9 | 9,1 | 9,3 |
| $aa_1$ | А, Б, В, Г, Д | 158—188 | 2,2 | 2,3 | 2,4 | 2,5 | 2,6 | 2,7 | 2,8 | 2,9 | 3,0 |
| $Г_3Г_4$ | А, Б, В, Г, Д | 158—188 | 20,7 | 21,3 | 21,9 | 22,5 | 23,1 | 23,7 | 24,3 | 24,9 | 25,5 |
| $Г_3Г_5$ | А, Б, В, Г, Д | 158—188 | 26,8 | 27,8 | 28,8 | 29,8 | 30,8 | 31,8 | 32,8 | 33,8 | 34,8 |
| $Г_4П_3$ | А, Б, В, Д | 158—188 | 19,3 | 19,7 | 20,1 | 20,5 | 20,9 | 21,3 | 21,7 | 22,1 | 22,5 |
| | Г | 158—188 | 19,8 | 20,2 | 20,6 | 21,0 | 21,4 | 21,8 | 22,2 | 22,6 | 23,0 |
| $Г_4П_4$ | А, Б, В, Д | 158—188 | 6,7 | 6,8 | 6,9 | 7,0 | 7,1 | 7,2 | 7,3 | 7,4 | 7,5 |
| | Г | 158—188 | 7,2 | 7,3 | 7,4 | 7,5 | 7,6 | 7,7 | 7,8 | 7,9 | 8,0 |
| $Г_4З$ | А, Б, В, Д | 158—188 | 2,8 | 2,9 | 3,0 | 3,1 | 3,2 | 3,3 | 3,4 | 3,5 | 3,6 |
| | Г | 158—188 | 3,4 | 3,5 | 3,6 | 3,7 | 3,8 | 3,9 | 4,0 | 4,1 | 4,2 |
| $Г_{31}Г_6$ | Г | 158—188 | 11,0 | 11,5 | 12,0 | 12,5 | 13,0 | 13,5 | 14,0 | 14,5 | 15,0 |
| $T_2T_3$ | Б, Д | 158—188 | 24,8 | 25,8 | 26,8 | 27,8 | 28,8 | 29,8 | 30,8 | 31,8 | 32,8 |
| | Г | 158—188 | 23,8 | 24,8 | 25,8 | 26,8 | 27,8 | 28,8 | 29,8 | 30,8 | 31,8 |
| $H_2H_3$ | А, В | 158—188 | 25,5 | 26,5 | 27,5 | 28,5 | 29,5 | 30,5 | 31,5 | 32,5 | 33,5 |
| | Б, Г, Д | 158—188 | 26,8 | 27,8 | 28,8 | 29,8 | 30,8 | 31,8 | 32,8 | 33,8 | 34,8 |
| $H_2H_4$ | А, Б, В, Г, Д | 158—188 | 1,7 | 1,8 | 1,9 | 2,0 | 2,1 | 2,2 | 2,3 | 2,4 | 2,5 |
| Карман (черт. 2, 4, 6, 8) | | | | | | | | | | | |
| $Г_3K(Г_{31}K)$ | А, Б, В, Г, Д | 158—188 | 4,7 | 4,9 | 5,1 | 5,3 | 5,5 | 5,7 | 5,9 | 6,1 | 6,3 |
| $KK_1$ | А | 158—188 | 12,5 | 12,5 | 12,5 | 12,5 | 12,5 | 12,5 | 12,5 | 12,5 | 12,5 |
| | Б, В, Д | 158—188 | 14,0 | 14,0 | 14,0 | 14,0 | 14,0 | 14,0 | 14,0 | 14,0 | 14,0 |
| $K_2K_4=K_3K_5$ | Б, В, Д | 158—188 | 16,0 | 16,0 | 16,0 | 16,0 | 16,0 | 16,0 | 16,0 | 16,0 | 16,0 |
| $K_6K_7$ | Б, Д | 158—188 | 19,5 | 19,5 | 19,5 | 19,5 | 19,5 | 19,5 | 19,5 | 19,5 | 19,5 |
| | В | 158—188 | 14,0 | 14,0 | 14,0 | 14,0 | 14,0 | 14,0 | 14,0 | 14,0 | 14,0 |
| $K_7K_8$ | Б, Д | 158—188 | 19,0 | 19,0 | 19,0 | 19,0 | 19,0 | 19,0 | 19,0 | 19,0 | 19,0 |
| | В | 158—188 | 18,7 | 18,7 | 18,7 | 18,7 | 18,7 | 18,7 | 18,7 | 18,7 | 18,7 |

*Продолжение*

см

| Обозначение конструктивной линии на чертеже | Тип | Рост | Обхват груди | | | | | | | | |
|---|---|---|---|---|---|---|---|---|---|---|---|
| | | | 88 | 92 | 96 | 100 | 104 | 108 | 112 | 116 | 120 |
| $A_7A_8$ | А, Б, В, Г, Д | 158 | 11,0 | 11,0 | 11,0 | 11,0 | 11,0 | 11,0 | 11,0 | 11,0 | 11,0 |
| | | 164 | 11,5 | 11,5 | 11,5 | 11,5 | 11,5 | 11,5 | 11,5 | 11,5 | 11,5 |
| | | 170 | 12,0 | 12,0 | 12,0 | 12,0 | 12,0 | 12,0 | 12,0 | 12,0 | 12,0 |
| | | 176 | 12,5 | 12,5 | 12,5 | 12,5 | 12,5 | 12,5 | 12,5 | 12,5 | 12,5 |
| | | 182 | 13,0 | 13,0 | 13,0 | 13,0 | 13,0 | 13,0 | 13,0 | 13,0 | 13,0 |
| | | 188 | 13,5 | 13,5 | 13,5 | 13,5 | 13,5 | 13,5 | 13,5 | 13,5 | 13,5 |
| Рукав (черт. 9, 10) | | | | | | | | | | | |
| *АВ* | А, Б, В, Г, Д | 158—188 | 11,1 | 11,4 | 11,7 | 12,0 | 12,3 | 12,6 | 12,9 | 13,2 | 13,5 |
| *АЛ* | А, Б, В, Г, Д | 158 | 34,1 | 34,4 | 34,7 | 35,0 | 35,3 | 35,6 | 35,9 | 36,2 | 36,5 |
| | | 164 | 35,1 | 35,4 | 35,7 | 36,0 | 36,3 | 36,6 | 36,9 | 37,2 | 37,5 |
| | | 170 | 36,1 | 36,4 | 36,7 | 37,0 | 37,3 | 37,6 | 37,9 | 38,2 | 38,5 |
| | | 176 | 37,1 | 37,4 | 37,7 | 38,0 | 38,3 | 38,6 | 38,9 | 39,2 | 39,5 |
| | | 182 | 38,1 | 38,4 | 38,7 | 39,0 | 39,3 | 39,6 | 39,9 | 40,2 | 40,5 |
| | | 188 | 39,1 | 39,4 | 39,7 | 40,0 | 40,3 | 40,6 | 40,9 | 41,2 | 41,5 |
| *АН* | А, В, Г, Д | 158 | 58,5 | 58,5 | 58,5 | 58,5 | 58,5 | 58,5 | 58,5 | 58,5 | 58,5 |
| | | 164 | 60,5 | 60,5 | 60,5 | 60,5 | 60,5 | 60,5 | 60,5 | 60,5 | 60,5 |
| | | 170 | 62,5 | 62,5 | 62,5 | 62,5 | 62,5 | 62,5 | 62,5 | 62,5 | 62,5 |
| | | 176 | 64,5 | 64,5 | 64,5 | 64,5 | 64,5 | 64,5 | 64,5 | 64,5 | 64,5 |
| | | 182 | 66,5 | 66,5 | 66,5 | 66,5 | 66,5 | 66,5 | 66,5 | 66,5 | 66,5 |
| | | 188 | 68,5 | 68,5 | 68,5 | 68,5 | 68,5 | 68,5 | 68,5 | 68,5 | 68,5 |
| | Б | 158 | 63,5 | 63,5 | 63,5 | 63,5 | 63,5 | 63,5 | 63,5 | 63,5 | 63,5 |
| | | 164 | 65,5 | 65,5 | 65,5 | 65,5 | 65,5 | 65,5 | 65,5 | 65,5 | 65,5 |
| | | 170 | 67,5 | 67,5 | 67,5 | 67,5 | 67,5 | 67,5 | 67,5 | 67,5 | 67,5 |
| | | 176 | 69,5 | 69,5 | 69,5 | 69,5 | 69,5 | 69,5 | 69,5 | 69,5 | 69,5 |
| | | 182 | 71,5 | 71,5 | 71,5 | 71,5 | 71,5 | 71,5 | 71,5 | 71,5 | 71,5 |
| | | 188 | 73,5 | 73,5 | 73,5 | 73,5 | 73,5 | 73,5 | 73,5 | 73,5 | 73,5 |
| *АО* | А, Б, В, Г, Д | 158—188 | 11,6 | 11,9 | 12,2 | 12,5 | 12,8 | 13,1 | 13,4 | 13,7 | 14,0 |
| *ВП* | А, Б, В, Г, Д | 158—188 | 23,4 | 24,1 | 24,8 | 25,5 | 26,2 | 26,9 | 27,6 | 28,3 | 29,0 |

*Продолжение*

см

| Обозначение конструктивной линии на чертеже | Тип | Рост | Обхват груди | | | | | | | | |
|---|---|---|---|---|---|---|---|---|---|---|---|
| | | | 88 | 92 | 96 | 100 | 104 | 108 | 112 | 116 | 120 |
| $ПП_1$ | А, Б, В, Г, Д | 158—188 | 44,8 | 46,2 | 47,6 | 49,0 | 50,4 | 51,8 | 53,2 | 54,6 | 56,0 |
| $ПП_2 = П_1П_3$ | А, Б, В, Г, Д | 158—188 | 6,4 | 6,6 | 6,8 | 7,0 | 7,2 | 7,4 | 7,6 | 7,8 | 8,0 |
| $ВВ_1$ | А, Б, В, Г, Д | 158—188 | 9,0 | 9,2 | 9,5 | 9,7 | 10,0 | 10,2 | 10,5 | 10,7 | 11,0 |
| $аа_1$ | А, Б, В, Г, Д | 158—188 | 1,4 | 1,5 | 1,6 | 1,7 | 1,8 | 1,9 | 2,0 | 2,1 | 2,2 |
| $аа_2$ | А, Б, В, Г, Д | 158—188 | 0,9 | 0,9 | 1,0 | 1,0 | 1,0 | 1,1 | 1,1 | 1,1 | 1,1 |
| $аа_3$ | А, Б, В, Г, Д | 158—188 | 0,5 | 0,5 | 0,6 | 0,6 | 0,6 | 0,7 | 0,7 | 0,7 | 0,7 |
| $ЛЛ_1$ | А, Б, В, Г, Д | 158—188 | 22,5 | 23,0 | 23,5 | 24,0 | 24,5 | 25,0 | 25,5 | 26,0 | 26,5 |
| $Л_1Л_2$ | А, Б, В, Г, Д | 158—188 | 43,0 | 44,0 | 45,0 | 46,0 | 47,0 | 48,0 | 49,0 | 50,0 | 51,0 |
| $НН_1$ | А, Б, В, Г, Д | 158—188 | 17,5 | 17,5 | 18,0 | 18,0 | 18,0 | 18,5 | 18,5 | 18,5 | 18,5 |
| $Н_1Н_2$ | А, Б, В, Г, Д | 158—188 | 33,0 | 33,0 | 34,0 | 34,0 | 34,0 | 35,0 | 35,0 | 35,0 | 35,0 |
| $НН_3$ | А, Б, В, Г, Д | 158—188 | 6,0 | 6,0 | 6,5 | 6,5 | 6,5 | 7,0 | 7,0 | 7,0 | 7,0 |
| Нижний воротник (черт. 11) | | | | | | | | | | | |
| *АБ* | А, Б, В, Г, Д | 158—188 | 21,4 | 22,0 | 22,6 | 23,2 | 23,8 | 24,4 | 25,0 | 25,6 | 26,2 |
| *АВ* | А, Б, В, Г, Д | 158—188 | 14,8 | 15,2 | 15,6 | 16,0 | 16,4 | 16,8 | 17,2 | 17,6 | 18,0 |
| Пояс (черт. 12) | | | | | | | | | | | |
| *АБ* | А, В | 158—188 | 107,0 | 111,0 | 115,0 | 119,0 | 123,0 | 127,0 | 131,0 | 135,0 | 139,0 |
| Манжета (черт. 12) | | | | | | | | | | | |
| *АБ* | А, В, Г, Д | 158—188 | 30,0 | 30,0 | 31,0 | 31,0 | 31,0 | 32,0 | 32,0 | 32,0 | 32,0 |

*Продолжение*

см

| Обозначение конструктивной линии на чертеже | Тип | Рост | Обхват груди | | | | | | | | |
|---|---|---|---|---|---|---|---|---|---|---|---|
| | | | 88 | 92 | 96 | 100 | 104 | 108 | 112 | 116 | 120 |
| **Брюки** | | | | | | | | | | | |
| Передняя половинка (черт. 18—23) | | | | | | | | | | | |
| *ТЯ* | А, Б, В, Г, Д | 158 | 21,7 | 22,1 | 22,5 | 22,9 | 23,3 | 23,7 | 24,1 | 24,5 | 24,9 |
| | | 164 | 22,5 | 22,9 | 23,3 | 23,7 | 24,1 | 24,5 | 24,9 | 25,3 | 25,7 |
| | | 170 | 23,3 | 23,7 | 24,1 | 24,5 | 24,9 | 25,3 | 25,7 | 26,1 | 26,5 |
| | | 176 | 24,1 | 24,5 | 24,9 | 25,3 | 25,7 | 26,1 | 26,5 | 26,9 | 27,3 |
| | | 182 | 24,9 | 25,3 | 25,7 | 26,1 | 26,5 | 26,9 | 27,3 | 27,7 | 28,1 |
| | | 188 | 25,7 | 26,1 | 26,5 | 26,9 | 27,3 | 27,7 | 28,1 | 28,5 | 28,9 |
| *ТК* | А, Б, В, Г, Д | 158 | 54,5 | 54,5 | 54,5 | 54,5 | 54,5 | 54,5 | 54,5 | 54,5 | 54,5 |
| | | 164 | 57,0 | 57,0 | 57,0 | 57,0 | 57,0 | 57,0 | 57,0 | 57,0 | 57,0 |
| | | 170 | 59,5 | 59,5 | 59,5 | 59,5 | 59,5 | 59,5 | 59,5 | 59,5 | 59,5 |
| | | 176 | 62,0 | 62,0 | 62,0 | 62,0 | 62,0 | 62,0 | 62,0 | 62,0 | 62,0 |
| | | 182 | 64,5 | 64,5 | 64,5 | 64,5 | 64,5 | 64,5 | 64,5 | 64,5 | 64,5 |
| | | 188 | 67,0 | 67,0 | 67,0 | 67,0 | 67,0 | 67,0 | 67,0 | 67,0 | 67,0 |
| *ТН* | А, Б, Д | 158 | 97,5 | 97,5 | 97,5 | 97,5 | 97,5 | 97,5 | 97,5 | 97,5 | 97,5 |
| | | 164 | 102,0 | 102,0 | 102,0 | 102,0 | 102,0 | 102,0 | 102,0 | 102,0 | 102,0 |
| | | 170 | 106,5 | 106,5 | 106,5 | 106,5 | 106,5 | 106,5 | 106,5 | 106,5 | 106,5 |
| | | 176 | 111,0 | 111,0 | 111,0 | 111,0 | 111,0 | 111,0 | 111,0 | 111,0 | 111,0 |
| | | 182 | 115,5 | 115,5 | 115,5 | 115,5 | 115,5 | 115,5 | 115,5 | 115,5 | 115,5 |
| | | 188 | 120,0 | 120,0 | 120,0 | 120,0 | 120,0 | 120,0 | 120,0 | 120,0 | 120,0 |
| | В, Г | 158 | 95,5 | 95,5 | 95,5 | 95,5 | 95,5 | 95,5 | 95,5 | 95,5 | 95,5 |
| | | 164 | 100,0 | 100,0 | 100,0 | 100,0 | 100,0 | 100,0 | 100,0 | 100,0 | 100,0 |
| | | 170 | 104,5 | 104,5 | 104,5 | 104,5 | 104,5 | 104,5 | 104,5 | 104,5 | 104,5 |
| | | 176 | 109,0 | 109,0 | 109,0 | 109,0 | 109,0 | 109,0 | 109,0 | 109,0 | 109,0 |
| | | 182 | 113,5 | 113,5 | 113,5 | 113,5 | 113,5 | 113,5 | 113,5 | 113,5 | 113,5 |
| | | 188 | 118,0 | 118,0 | 118,0 | 118,0 | 118,0 | 118,0 | 118,0 | 118,0 | 118,0 |
| *ЯБ* | А, Б, В, Г, Д | 158 | 7,4 | 7,5 | 7,6 | 7,7 | 7,8 | 7,9 | 8,0 | 8,1 | 8,2 |
| | | 164 | 7,7 | 7,8 | 7,9 | 8,0 | 8,1 | 8,2 | 8,3 | 8,4 | 8,5 |
| | | 170 | 8,0 | 8,1 | 8,2 | 8,3 | 8,4 | 8,5 | 8,6 | 8,7 | 8,8 |
| | | 176 | 8,3 | 8,4 | 8,5 | 8,6 | 8,7 | 8,8 | 8,9 | 9,0 | 9,1 |

*Продолжение*

см

| Обозначение конструктивной линии на чертеже | Тип | Рост | Обхват груди | | | | | | | | |
|---|---|---|---|---|---|---|---|---|---|---|---|
| | | | 88 | 92 | 96 | 100 | 104 | 108 | 112 | 116 | 120 |
| | | 182 | 8,6 | 8,7 | 8,8 | 8,9 | 9,0 | 9,1 | 9,2 | 9,3 | 9,4 |
| | | 188 | 8,9 | 9,0 | 9,1 | 9,2 | 9,3 | 9,4 | 9,5 | 9,6 | 9,7 |
| $ТТ_1$ | А, Б, В, Г | 158—188 | 13,4 | 14,0 | 14,6 | 15,2 | 15,8 | 16,4 | 17,0 | 17,6 | 18,2 |
| | Д | 158—188 | 14,4 | 15,0 | 15,6 | 16,2 | 16,8 | 17,4 | 18,0 | 18,6 | 19,2 |
| $Т_1Т_2$ | А, Б, В, Г | 158—188 | 21,2 | 22,2 | 23,2 | 24,2 | 25,2 | 26,2 | 27,2 | 28,2 | 29,2 |
| | Д | 158—188 | 25,0 | 26,0 | 27,0 | 28,0 | 29,0 | 30,0 | 31,0 | 32,0 | 33,0 |
| $ББ_1$ | А, Б, В, Г, Д | 158—188 | 14,4 | 15,0 | 15,6 | 16,2 | 16,8 | 17,4 | 18,0 | 18,6 | 19,2 |
| $Б_1Б_2$ | А, Б, В, Г, Д | 158—188 | 25,0 | 26,0 | 27,0 | 28,0 | 29,0 | 30,0 | 31,0 | 32,0 | 33,0 |
| $ЯЯ_1$ | А, Б, В, Г, Д | 158—188 | 14,4 | 15,0 | 15,6 | 16,2 | 16,8 | 17,4 | 18,0 | 18,6 | 19,2 |
| $Я_1Я_2$ | А, Б, В, Г, Д | 158—188 | 29,9 | 31,1 | 32,3 | 33,5 | 34,7 | 35,9 | 37,1 | 38,3 | 39,5 |
| $КК_1 = КК_2$ | А, Б, В, Г, Д | 158—188 | 12,4 | 12,8 | 13,2 | 13,6 | 14,0 | 14,4 | 14,8 | 15,2 | 15,6 |
| $НН_1 = НН_2$ | А, В, Г | 158—188 | 10,2 | 10,5 | 10,8 | 11,1 | 11,4 | 11,7 | 12,0 | 12,3 | 12,6 |
| | Б, Д | 158—188 | 11,7 | 12,0 | 12,3 | 12,6 | 12,9 | 13,2 | 13,5 | 13,8 | 14,1 |
| | Карман (черт. 22) | | | | | | | | | | |
| $ИИ_1$ | В | 158—164 | 25,5 | 25,5 | 25,5 | 25,5 | 25,5 | 25,5 | 25,5 | 25,5 | 25,5 |
| | | 170—176 | 26,5 | 26,5 | 26,5 | 26,5 | 26,5 | 26,5 | 26,5 | 26,5 | 26,5 |
| | | 182—188 | 27,5 | 27,5 | 27,5 | 27,5 | 27,5 | 27,5 | 27,5 | 27,5 | 27,5 |
| | Усилительная накладка (черт. 22, 23) | | | | | | | | | | |
| $К_3К_4$ | В, Г | 158—164 | 29,0 | 29,0 | 29,0 | 29,0 | 29,0 | 29,0 | 29,0 | 29,0 | 29,0 |
| | | 170—176 | 31,0 | 31,0 | 31,0 | 31,0 | 31,0 | 31,0 | 31,0 | 31,0 | 31,0 |
| | | 182—188 | 33,0 | 33,0 | 33,0 | 33,0 | 33,0 | 33,0 | 33,0 | 33,0 | 33,0 |
| | Задняя половинка (черт. 24—26) | | | | | | | | | | |
| *ТЯ* | А, Б, В, Г, Д | 158 | 21,7 | 22,1 | 22,5 | 22,9 | 23,3 | 23,7 | 24,1 | 24,5 | 24,9 |
| | | 164 | 22,5 | 22,9 | 23,3 | 23,7 | 24,1 | 24,5 | 24,9 | 25,3 | 25,7 |
| | | 170 | 23,3 | 23,7 | 24,1 | 24,5 | 24,9 | 25,3 | 25,7 | 26,1 | 26,5 |
| | | 176 | 24,1 | 24,5 | 24,9 | 25,3 | 25,7 | 26,1 | 26,5 | 26,9 | 27,3 |

*Продолжение*

см

| Обозначение конструктивной линии на чертеже | Тип | Рост | Обхват груди | | | | | | | | |
|---|---|---|---|---|---|---|---|---|---|---|---|
| | | | 88 | 92 | 96 | 100 | 104 | 108 | 112 | 116 | 120 |
| | | 182 | 24,9 | 25,3 | 25,7 | 26,1 | 26,5 | 26,9 | 27,3 | 27,7 | 28,1 |
| | | 188 | 25,7 | 26,1 | 26,5 | 26,9 | 27,3 | 27,7 | 28,1 | 28,5 | 28,9 |
| *ТК* | А, Б, В, Г, Д | 158 | 51,5 | 54,5 | 54,5 | 54,5 | 54,5 | 54,5 | 54,5 | 54,5 | 54,5 |
| | | 164 | 57,0 | 57,0 | 57,0 | 57,0 | 57,0 | 57,0 | 57,0 | 57,0 | 57,0 |
| | | 170 | 59,5 | 59,5 | 59,5 | 59,5 | 59,5 | 59,5 | 59,5 | 59,5 | 59,5 |
| | | 176 | 62,0 | 62,0 | 62,0 | 62,0 | 62,0 | 62,0 | 62,0 | 62,0 | 62,0 |
| | | 182 | 64,5 | 64,5 | 64,5 | 64,5 | 64,5 | 64,5 | 64,5 | 64,5 | 64,5 |
| | | 188 | 67,0 | 67,0 | 67,0 | 67,0 | 67,0 | 67,0 | 67,0 | 67,0 | 67,0 |
| *ТН* | А, Б, Д | 158 | 97,5 | 97,5 | 97,5 | 97,5 | 97,5 | 97,5 | 97,5 | 97,5 | 97,5 |
| | | 164 | 102,0 | 102,0 | 102,0 | 102,0 | 102,0 | 102,0 | 102,0 | 102,0 | 102,0 |
| | | 170 | 106,5 | 106,5 | 106,5 | 106,5 | 106,5 | 106,5 | 106,5 | 106,5 | 106,5 |
| | | 176 | 111,0 | 111,0 | 111,0 | 111,0 | 111,0 | 111,0 | 111,0 | 111,0 | 111,0 |
| | | 182 | 115,5 | 115,5 | 115,5 | 115,5 | 115,5 | 115,5 | 115,5 | 115,5 | 115,5 |
| | | 188 | 120,0 | 120,0 | 120,0 | 120,0 | 120,0 | 120,0 | 120,0 | 120,0 | 120,0 |
| | В, Г | 158 | 95,5 | 95,5 | 95,5 | 95,5 | 95,5 | 95,5 | 95,5 | 95,5 | 95,5 |
| | | 164 | 100,0 | 100,0 | 100,0 | 100,0 | 100,0 | 100,0 | 100,0 | 100,0 | 100,0 |
| | | 170 | 104,5 | 104,5 | 104,5 | 104,5 | 104,5 | 104,5 | 104,5 | 104,5 | 104,5 |
| | | 176 | 109,0 | 109,0 | 109,0 | 109,0 | 109,0 | 109,0 | 109,0 | 109,0 | 109,0 |
| | | 182 | 113,5 | 113,5 | 113,5 | 113,5 | 113,5 | 113,5 | 113,5 | 113,5 | 113,5 |
| | | 188 | 118,0 | 118,0 | 118,0 | 118,0 | 118,0 | 118,0 | 118,0 | 118,0 | 118,0 |
| *ЯБ* | А, Б, В, Г, Д | 158 | 7,4 | 7,5 | 7,6 | 7,7 | 7,8 | 7,9 | 8,0 | 8,1 | 8,2 |
| | | 164 | 7,7 | 7,8 | 7,9 | 8,0 | 8,1 | 8,2 | 8,3 | 8,4 | 8,5 |
| | | 170 | 8,0 | 8,1 | 8,2 | 8,3 | 8,4 | 8,5 | 8,6 | 8,7 | 8,8 |
| | | 176 | 8,3 | 8,4 | 8,5 | 8,6 | 8,7 | 8,8 | 8,9 | 9,0 | 9,1 |
| | | 182 | 8,6 | 8,7 | 8,8 | 8,9 | 9,0 | 9,1 | 9,2 | 9,3 | 9,4 |
| | | 188 | 8,9 | 9,0 | 9,1 | 9,2 | 9,3 | 9,4 | 9,5 | 9,6 | 9,7 |
| $ТТ_1$ | А, Б, В, Г, Д | 158—188 | 4,7 | 4,8 | 4,9 | 5,0 | 5,1 | 5,2 | 5,3 | 5,4 | 5,5 |
| $ТТ_2$ | А, Б, В, Г, Д | 158—188 | 23,2 | 24,0 | 24,8 | 25,6 | 26,4 | 27,2 | 28,0 | 28,8 | 29,6 |
| $Т_2Т_3$ | А, Б, В, Г, Д | 158—188 | 25,7 | 26,7 | 27,7 | 28,7 | 29,7 | 30,7 | 31,7 | 32,7 | 33,7 |
| $ББ_1$ | А, Б, В, Г, Д | 158—188 | 21,0 | 21,6 | 22,2 | 22,8 | 23,4 | 24,0 | 24,6 | 25,2 | 25,8 |

*Продолжение*

см

| Обозначение конструктивной линии на чертеже | Тип | Рост | Обхват груди | | | | | | | | |
|---|---|---|---|---|---|---|---|---|---|---|---|
| | | | 88 | 92 | 96 | 100 | 104 | 108 | 112 | 116 | 120 |
| $Б_1Б_2$ | А, Б, В, Г, Д | 158—188 | 29,1 | 30,0 | 30,9 | 31,8 | 32,7 | 33,6 | 34,5 | 35,4 | 36,3 |
| $ЯЯ_1$ | А, Б, В, Г, Д | 158—188 | 19,6 | 20,2 | 20,8 | 21,4 | 22,0 | 22,6 | 23,2 | 23,8 | 24,4 |
| $Я_1Я_2$ | А, Б, В, Г, Д | 158—188 | 43,9 | 45,1 | 46,3 | 47,5 | 48,7 | 49,9 | 51,1 | 52,3 | 53,5 |
| $Я_2Я_3$ | А, Б, В, Г, Д | 158—188 | 0,4 | 0,4 | 0,5 | 0,5 | 0,6 | 0,6 | 0,7 | 0,7 | 0,8 |
| $аа_1$ | А, Б, В, Г, Д | 158—188 | 3,5 | 3,6 | 3,7 | 3,8 | 3,9 | 4,0 | 4,1 | 4,2 | 4,3 |
| $КК_1 = КК_2$ | А, Б, В, Г, Д | 158—188 | 14,5 | 14,9 | 15,3 | 15,7 | 16,1 | 16,5 | 16,9 | 17,3 | 17,7 |
| $НН_1 = НН_2$ | А, В, Г | 158—188 | 12,3 | 12,6 | 12,9 | 13,2 | 13,5 | 13,8 | 14,1 | 14,4 | 14,7 |
| | Б, Д | 158—188 | 13,8 | 14,1 | 14,4 | 14,7 | 15,0 | 15,3 | 15,6 | 15,9 | 16,2 |
| Усилительная накладка (черт. 25) | | | | | | | | | | | |
| $ЛЛ_1$ | Г | 158—188 | 27,0 | 28,0 | 29,0 | 30,0 | 31,0 | 32,0 | 33,0 | 34,0 | 35,0 |
| $ЯЛ_2$ | Г | 158—188 | 9,3 | 9,5 | 9,7 | 9,9 | 10,1 | 10,3 | 10,5 | 10,7 | 10,9 |
| $ЯЛ_3$ | Г | 158—188 | 15,5 | 15,8 | 16,1 | 16,4 | 16,7 | 17,0 | 17,3 | 17,6 | 17,9 |
| $аа_2$ | Г | 158—188 | 2,0 | 2,1 | 2,2 | 2,3 | 2,4 | 2,5 | 2,6 | 2,7 | 2,8 |
| $аа_3$ | Г | 158—188 | 3,3 | 3,4 | 3,5 | 3,6 | 3,7 | 3,8 | 3,9 | 4,0 | 4,1 |
| $аа_4$ | Г | 158—188 | 4,4 | 4,5 | 4,6 | 4,7 | 4,8 | 4,9 | 5,0 | 5,1 | 5,2 |
| Пояс (черт. 27) | | | | | | | | | | | |
| $АБ$ | А, В, Г | 158—188 | 41,5 | 43,5 | 45,5 | 47,5 | 49,5 | 51,5 | 53,5 | 55,5 | 57,5 |
| | Б | 158—188 | 43,0 | 45,0 | 47,0 | 49,0 | 51,0 | 53,0 | 55,0 | 57,0 | 59,0 |
| Верхняя обтачка лацбанта (черт. 27) | | | | | | | | | | | |
| $АБ$ | Б | 158—188 | 31,0 | 33,0 | 35,0 | 37,0 | 39,0 | 41,0 | 43,0 | 45,0 | 47,0 |
| Гульфик (черт. 28) | | | | | | | | | | | |
| $АБ$ | А, В, Г | 158 | 23,0 | 23,4 | 23,8 | 24,2 | 24,6 | 25,0 | 25,4 | 25,8 | 26,2 |
| | | 164 | 23,8 | 24,2 | 24,6 | 25,0 | 25,4 | 25,8 | 26,2 | 26,6 | 27,0 |
| | | 170 | 24,6 | 25,0 | 25,4 | 25,8 | 26,2 | 26,6 | 27,0 | 27,4 | 27,8 |

*Продолжение*

см

| Обозначение конструктивной линии на чертеже | Тип | Рост | Обхват груди | | | | | | | | |
|---|---|---|---|---|---|---|---|---|---|---|---|
| | | | 88 | 92 | 96 | 100 | 104 | 108 | 112 | 116 | 120 |
| *АБ* | А, В, Г | 176 | 25,4 | 25,8 | 26,2 | 26,6 | 27,0 | 27,4 | 27,8 | 28,2 | 28,6 |
| | | 182 | 26,2 | 26,6 | 27,0 | 27,4 | 27,8 | 28,2 | 28,6 | 29,0 | 29,4 |
| | | 188 | 27,0 | 27,4 | 27,8 | 28,2 | 28,6 | 29,0 | 29,4 | 29,8 | 30,2 |
| Подкладка откоска (черт. 29) | | | | | | | | | | | |
| *АБ* | А, В, Г | 158 | 24,5 | 24,9 | 25,3 | 25,7 | 26,1 | 26,5 | 26,9 | 27,3 | 27,7 |
| | | 164 | 25,3 | 25,7 | 26,1 | 26,5 | 26,9 | 27,3 | 27,7 | 28,1 | 28,5 |
| | | 170 | 26,1 | 26,5 | 26,9 | 27,3 | 27,7 | 28,1 | 28,5 | 28,9 | 29,3 |
| | | 176 | 26,9 | 27,3 | 27,7 | 28,1 | 28,5 | 28,9 | 29,3 | 29,7 | 30,1 |
| | | 182 | 27,7 | 28,1 | 28,5 | 28,9 | 29,3 | 29,7 | 30,1 | 30,5 | 30,9 |
| | | 188 | 28,5 | 28,9 | 29,3 | 29,7 | 30,1 | 30,5 | 30,9 | 31,3 | 31,7 |
| Нагрудник (черт. 30) | | | | | | | | | | | |
| *АБ* | В | 158 | 32,0 | 32,0 | 32,0 | 32,0 | 32,0 | 32,0 | 32,0 | 32,0 | 32,0 |
| | | 164 | 33,0 | 33,0 | 33,0 | 33,0 | 33,0 | 33,0 | 33,0 | 33,0 | 33,0 |
| | | 170 | 34,0 | 34,0 | 34,0 | 34,0 | 34,0 | 34,0 | 34,0 | 34,0 | 34,0 |
| | | 176 | 35,0 | 35,0 | 35,0 | 35,0 | 35,0 | 35,0 | 35,0 | 35,0 | 35,0 |
| | | 182 | 36,0 | 36,0 | 36,0 | 36,0 | 36,0 | 36,0 | 36,0 | 36,0 | 36,0 |
| | | 188 | 37,0 | 37,0 | 37,0 | 37,0 | 37,0 | 37,0 | 37,0 | 37,0 | 37,0 |
| $АА_1=АА_2$ | В | 158—188 | 13,0 | 13,5 | 14,0 | 14,5 | 15,0 | 15,5 | 16,0 | 16,5 | 17,0 |
| $ББ_1=ББ_2$ | В | 158—188 | 22,3 | 23,3 | 24,3 | 25,3 | 26,3 | 27,3 | 28,3 | 29,3 | 30,3 |
| Съемный пояс (черт. 31) | | | | | | | | | | | |
| *АБ* | Г | 158—188 | 106,0 | 110,0 | 114,0 | 118,0 | 122,0 | 126,0 | 130,0 | 134,0 | 138,0 |
| Погон (черт. 17а) | | | | | | | | | | | |
| $ПП_1$ | Г | 158—188 | 16,0 | 16,5 | 17,0 | 17,5 | 18,0 | 18,5 | 19,0 | 19,5 | 20,0 |

Примечания:

1. По нижнему срезу кокетки и верхнему срезу спинки прибавляют на шов 1 см (см. черт. 5).

2. По нижнему срезу кокетки и верхнему срезу полочки прибавляют на шов 1,5 см (см. черт. 8).

3. По переднему срезу верхней и нижней частей рукава прибавляют на шов 1 см (см. черт. 9, 10).

4. Верхний воротник вырезают по лекалам нижнего воротника (см. черт. 11).

5. Прокладку в воротник вырезают по лекалу верхнего воротника (см. черт. 11).

6. Подкладку кокетки спинки вырезают по лекалу кокетки (см. черт. 5).

7. Подборт строят по лекалу полочки шириной вверху — 11 см, внизу — 8 см (см.черт. 16). В куртке типа А левый подборт вырезают на 4 см длиннее правого.

8. Обтачку левого борта и подборта вырезают по лекалам полочки на 2 см выше надсечки в точке *А* до низа шириной 7 см (см. черт. 17).

9. Передние накладные карманы курток (см. черт. 4.6), задние накладные карманы брюк (см. черт. 26) вырезают по намеченным на чертежах линиям с припусками на швы и подгиб: вверху — 0,7 см, по боковым и нижним краям — 1 см.

10. Клапаны передних карманов курток (см. черт. 2, 8), клапаны передних карманов брюк (см. черт. 19—23) вырезают по намеченным на чертежах линиям с припуском на швы: вверху — 1,3 см, по боковым и нижним краям — 0,7 см.

11. Лекала внутренних застежек клапанов карманов курток (см. черт. 2, 13) и брюк (см. черт. 19, 33) вырезают по лекалам клапанов карманов шириной 5,5 см.

12. Подкладку клапанов курток и брюк, подкладку гульфиков, внутреннюю застежку клапанов курток и брюк, подкладку хлястиков курток и брюк вырезают по лекалам верха с уменьшением по трем сторонам на 0,2 см.

13. Боковые накладные карманы курток (см. черт. 4,6) и брюк (см. черт. 22) вырезают по намеченным на чертежах линиям с припуском на швы и подгиб: вверху — 0,7 см, по передним и нижним краям — 1 см.

14. Обтачки передних, боковых и задних накладных карманов курток и брюк вырезают по форме верхнего среза лекала кармана шириной 5 см, длиной, равной ширине кармана.

15. Усилительные накладки передних и задних половинок брюк вырезают по намеченным на чертежах линиям с припуском на подгиб 1 см (см. черт. 22, 23, 25).

16. Полоску для обтачивания проймы вырезают прямоугольной формы, длиннее проймы на 2 см, шириной 4 см.

17. Подкладку пояса вырезают по лекалам пояса с уменьшением ширины на 0,3 см (см. черт. 27).

18. Подзоры, обтачки прорезных карманов вырезают длиной больше входа в карман на 3 см. Ширина подзоров 5—6 см, обтачек — 4 см (для брюк типа Б — 7 см).

19. Правую половину пояса вырезают на 4 см длиннее левой половины пояса.

20. Точка *а* находится на середине соответствующих прямых.

21. Точка *б* находится на $^1/_3$ соответствующих прямых.

22. Лекала даны с припуском на швы 1 см, выполняемые на стачивающе-обметочных машинах или на стачивающих машинах с последующим обметыванием срезов.

Тип А

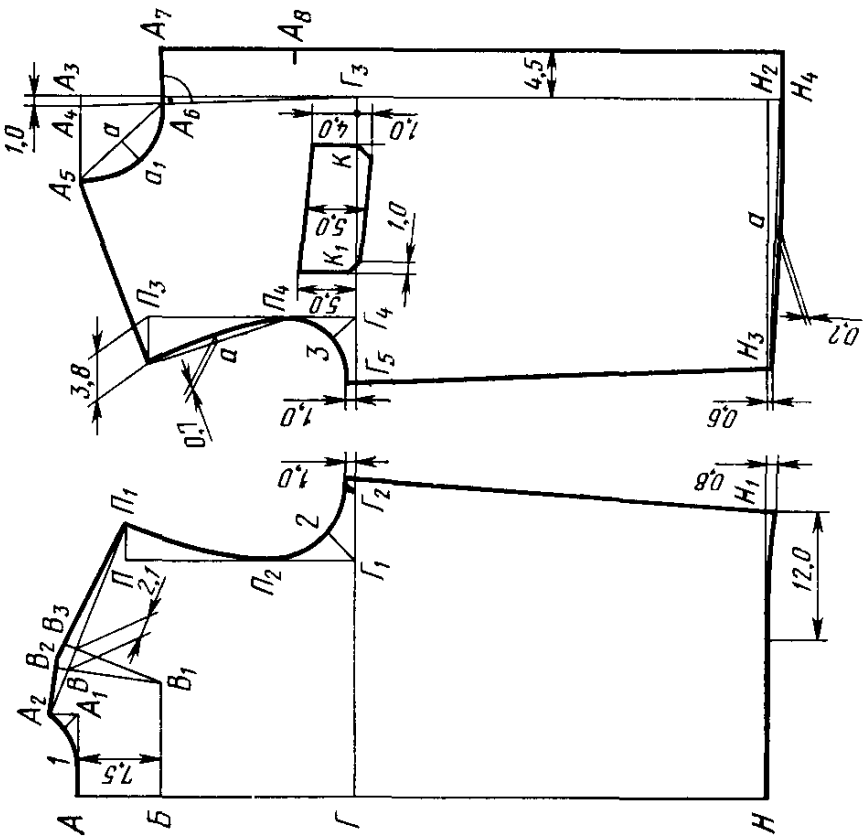

Черт. 1

Черт 2

Типы Б и Д

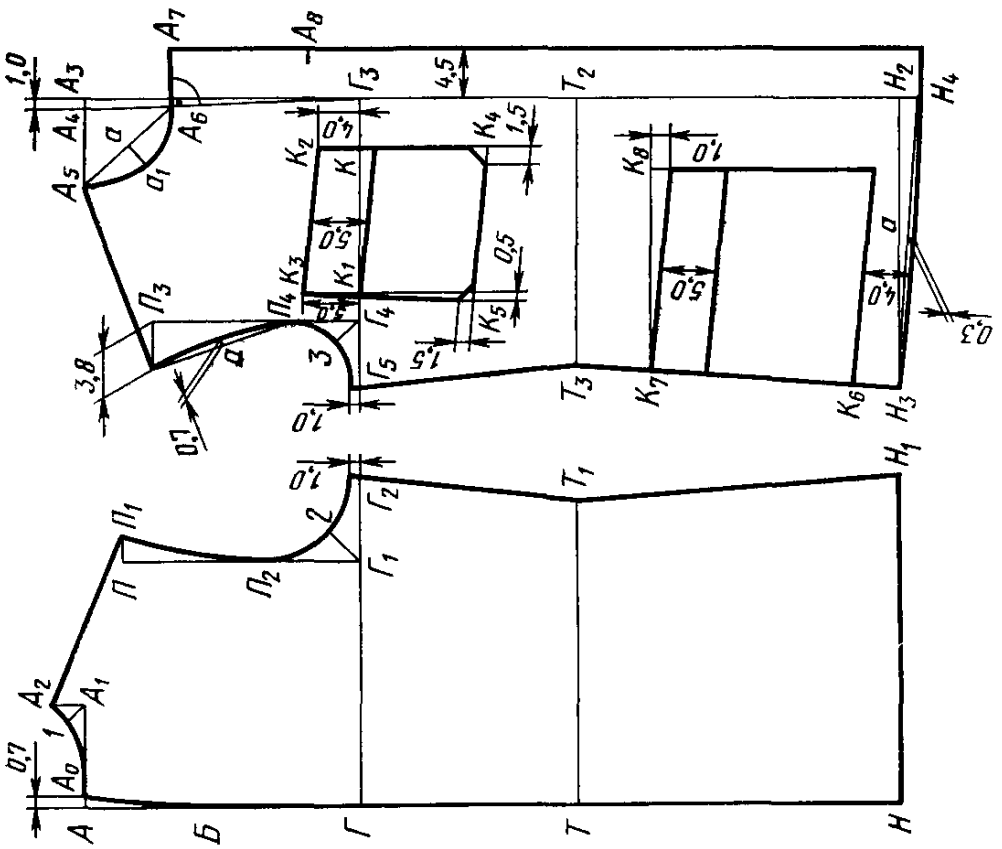

Черт 3

Черт. 4

**Тип Г**

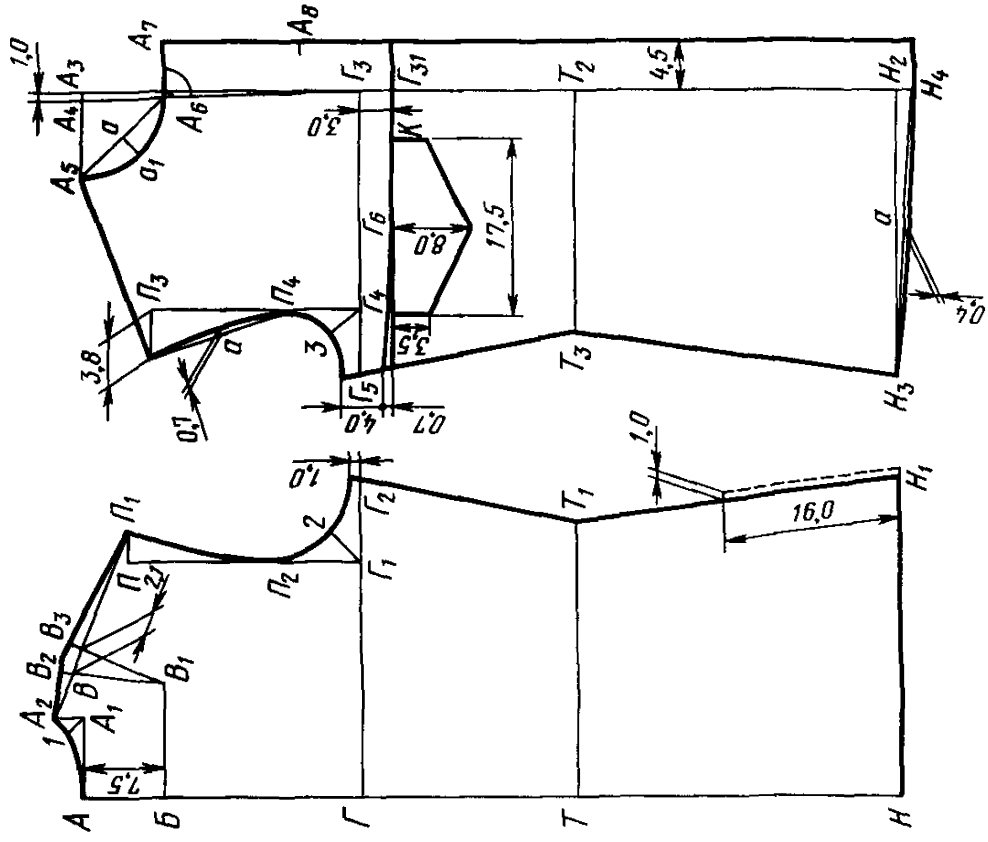

Черт 8

Черт. 7

**Тип В**

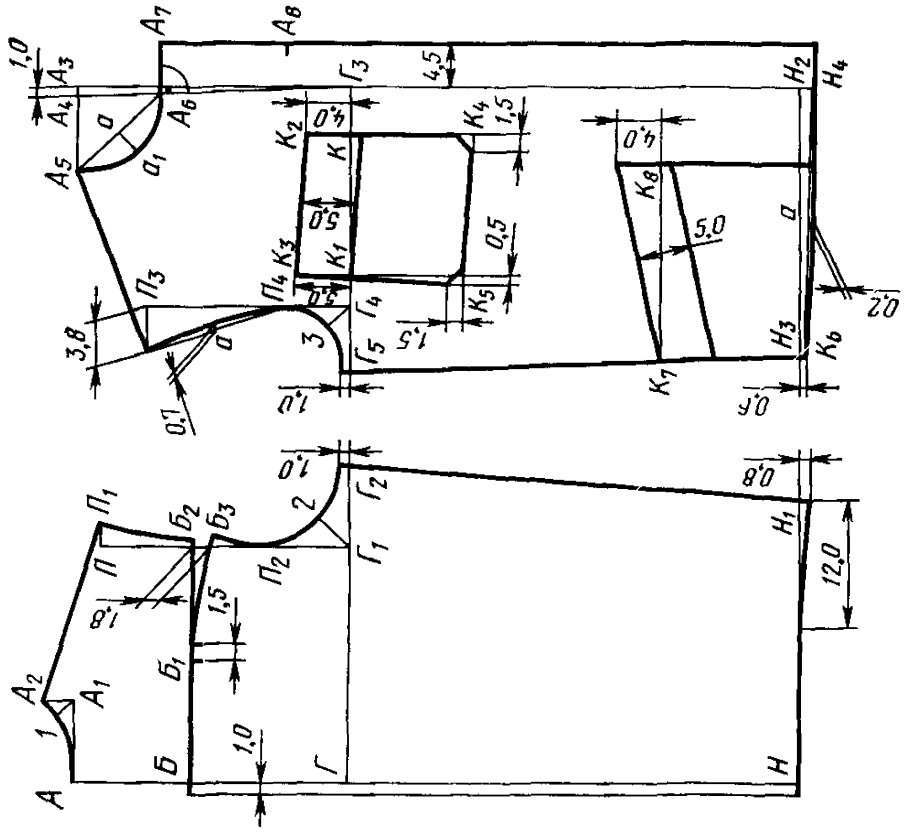

Черт 6

Черт. 5

Тип Б

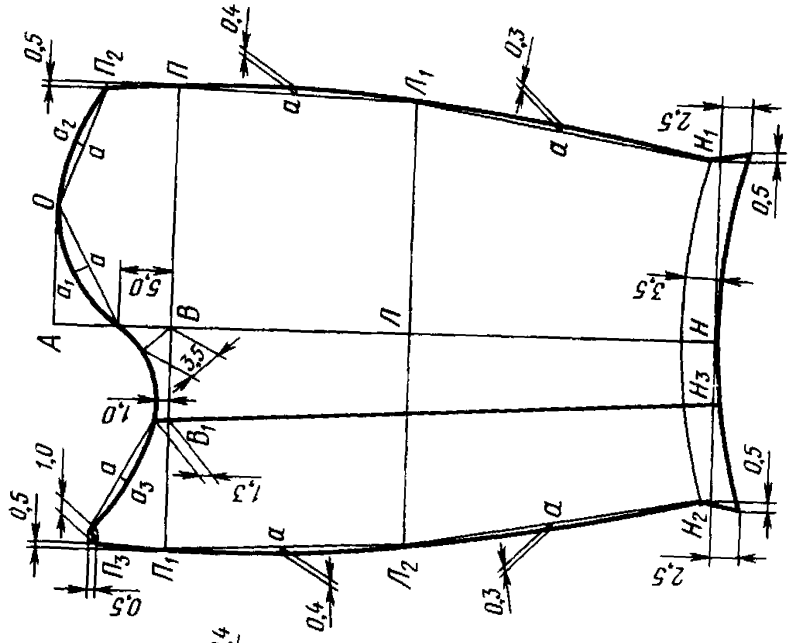

Черт. 10

Типы А, В, Г, Д

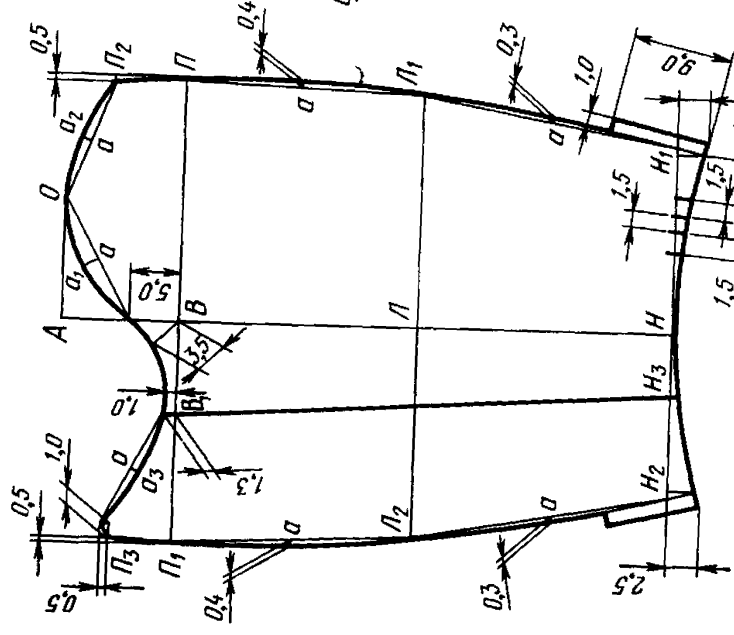

Черт. 9

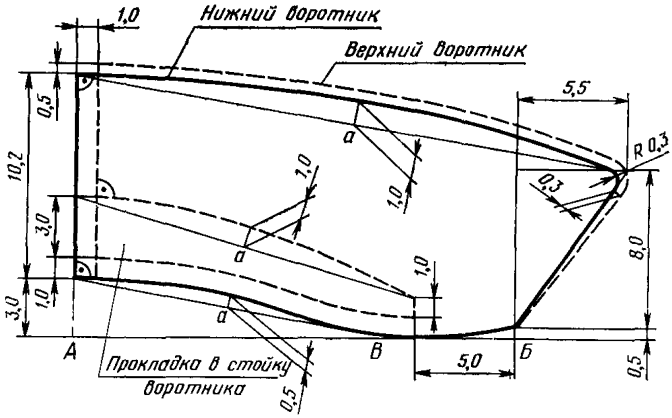


Черт. 11

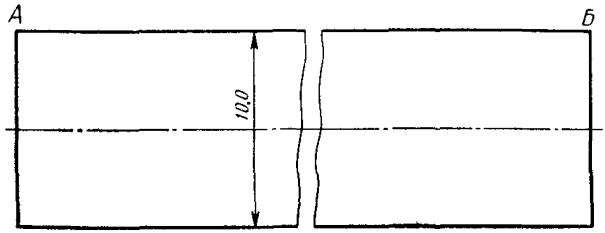


Черт. 12

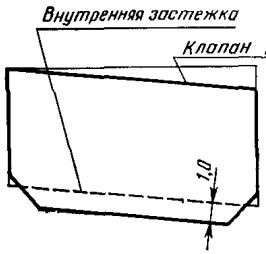


Черт. 13

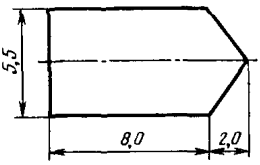


Черт. 14

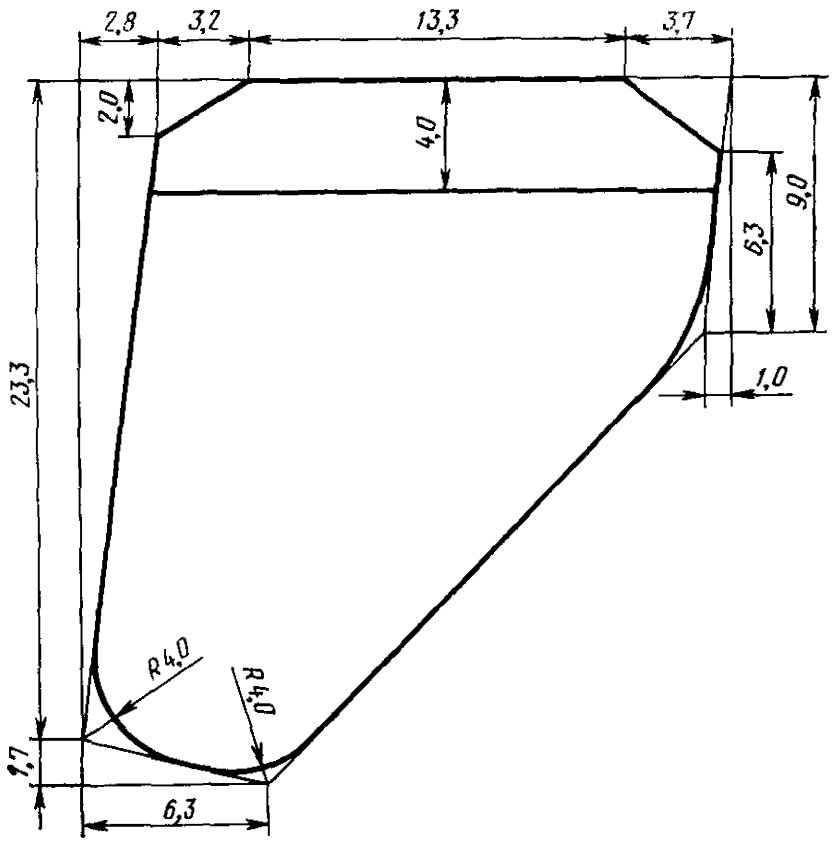


Черт. 15

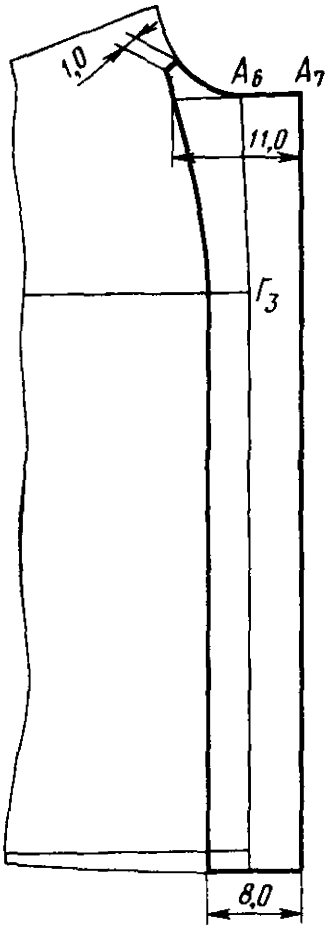


Черт. 16

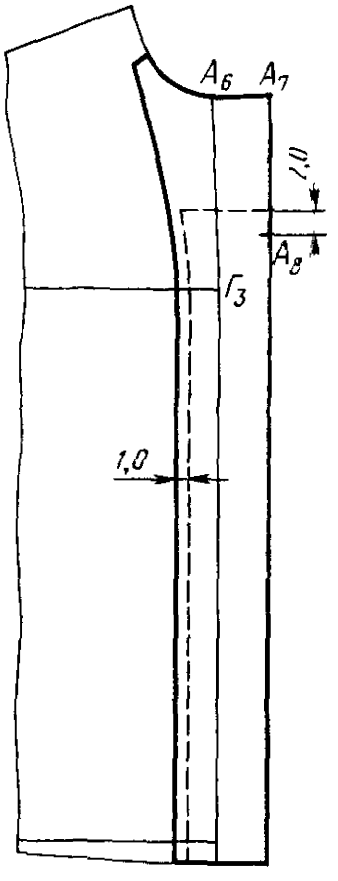


Черт. 17

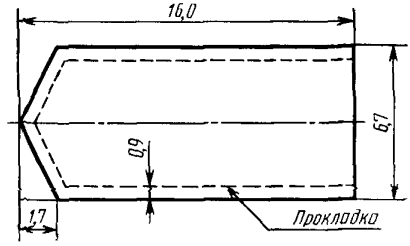


Черт. 17а

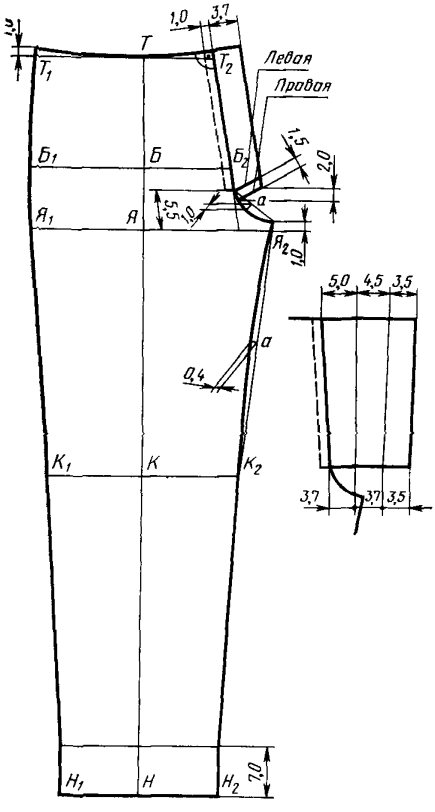


Черт. 18

Тип Д

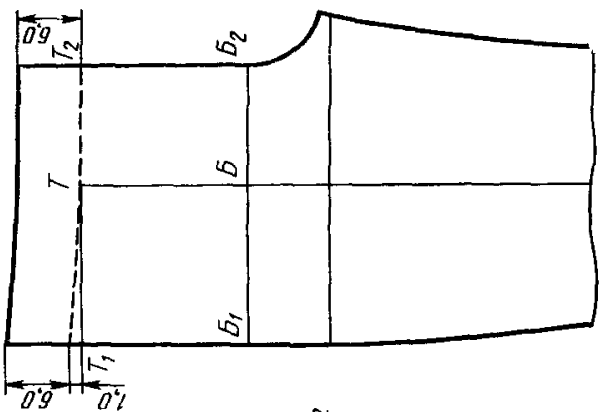


Черт. 21

Тип Б

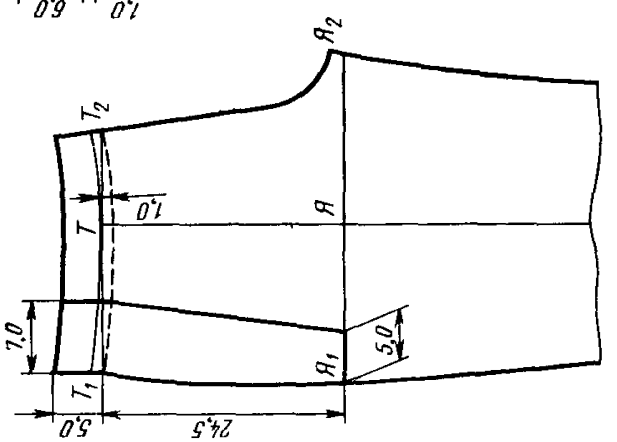


Черт. 20

Тип А

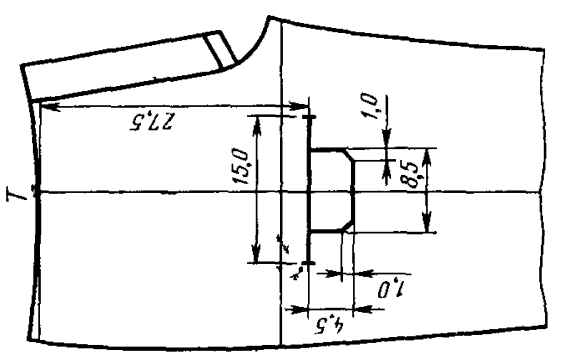


Черт. 19

**Тип В**

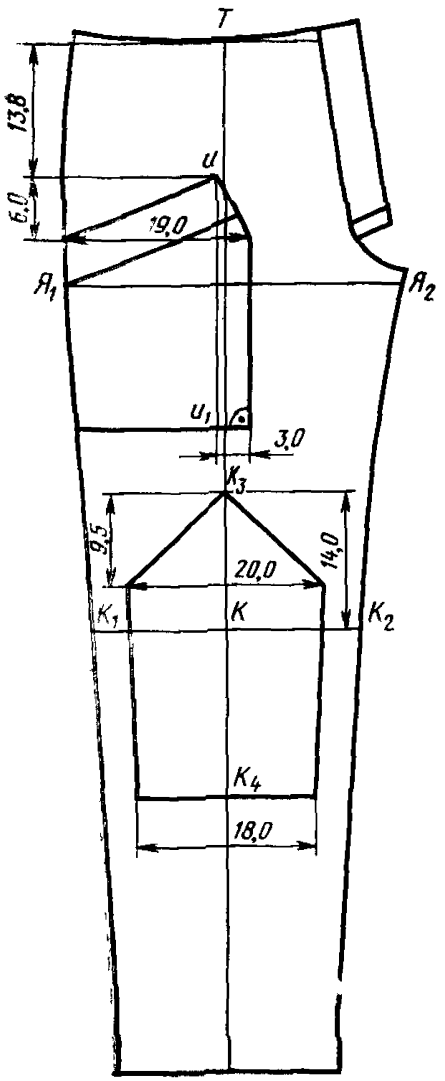


Черт. 22

**Тип Г**

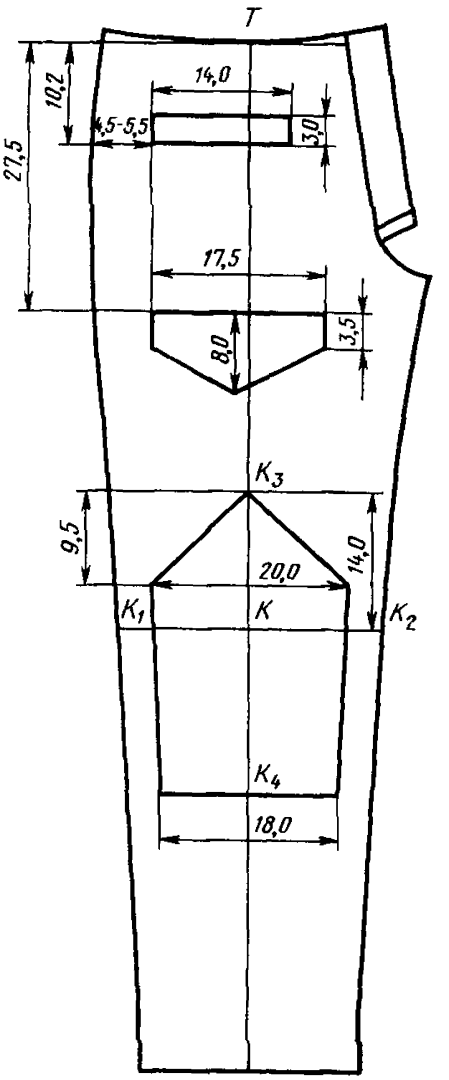


Черт. 23

**Тип Г**

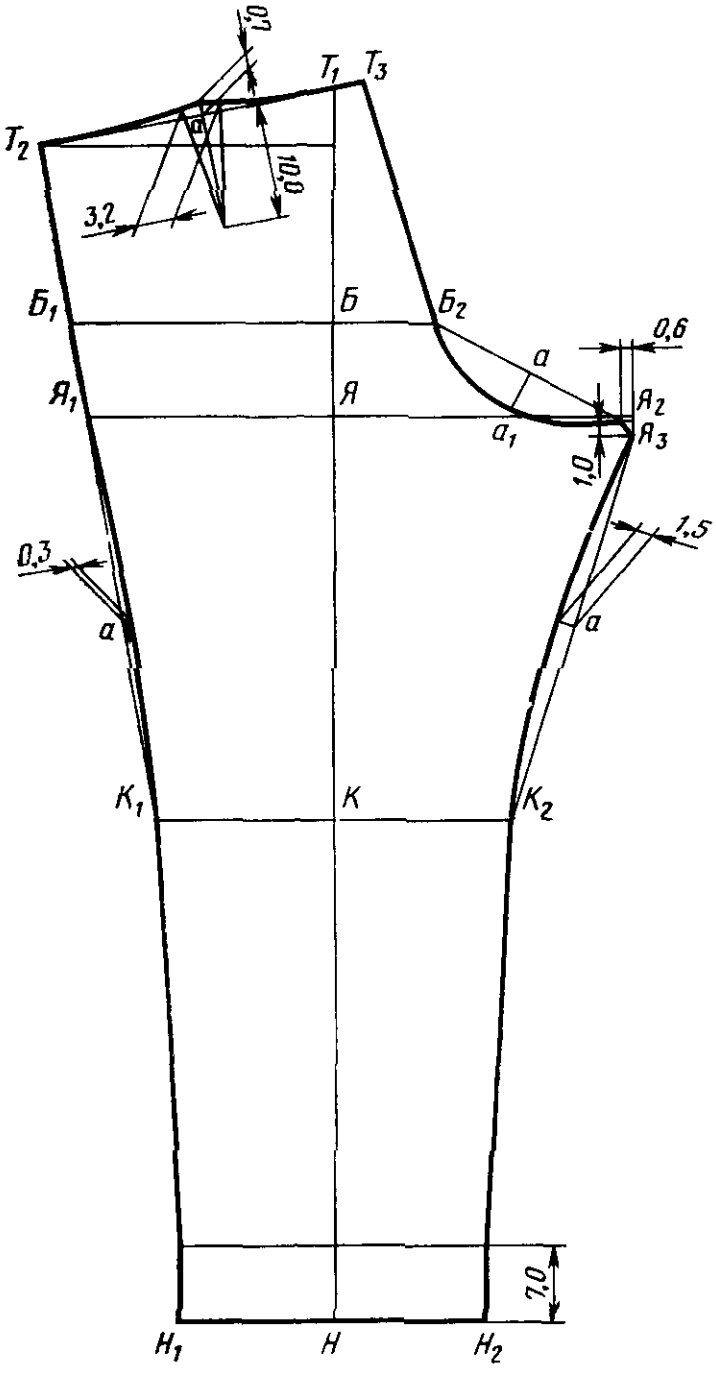


Черт. 24

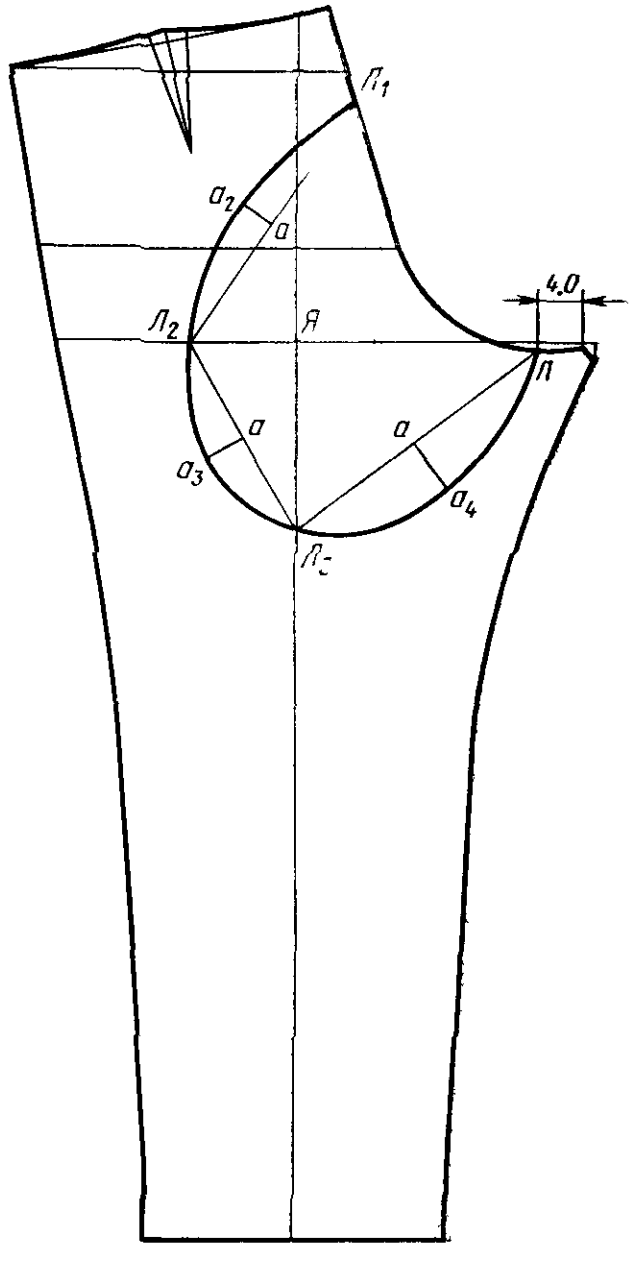


Черт. 25

**Тип Д**

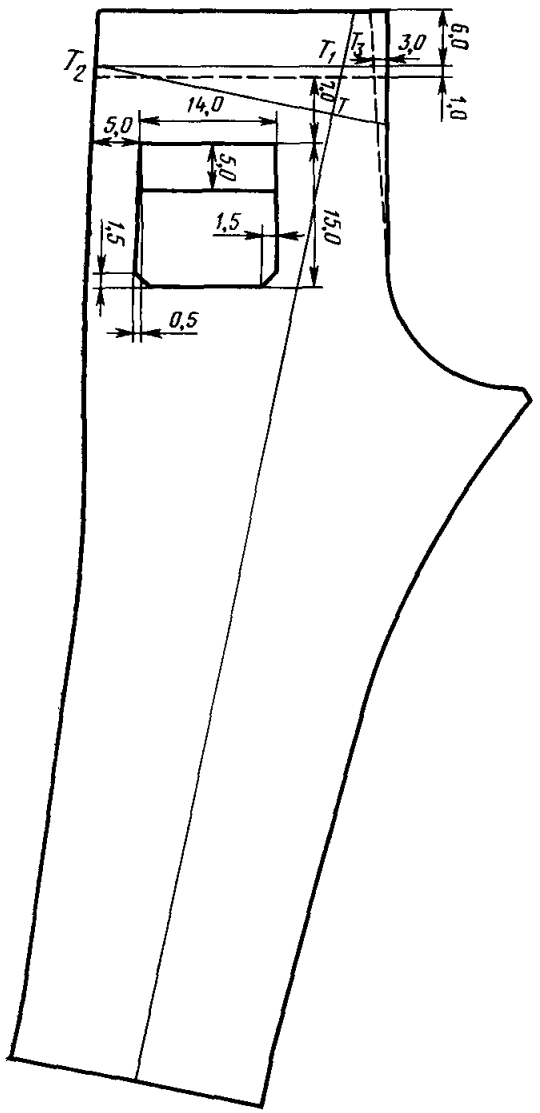


Черт. 26

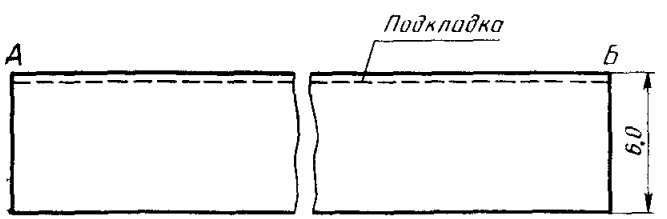


Черт. 27

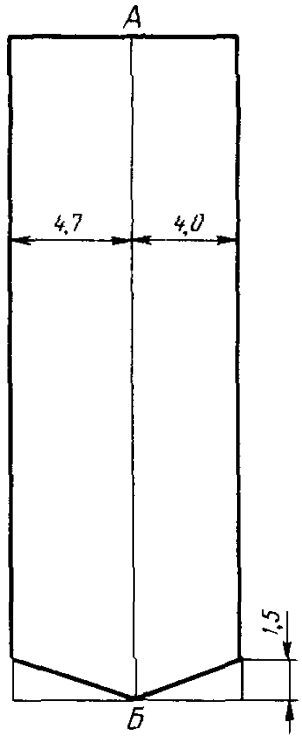


Черт. 28

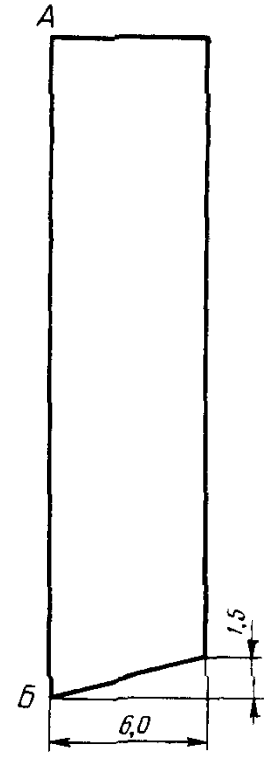


Черт. 29

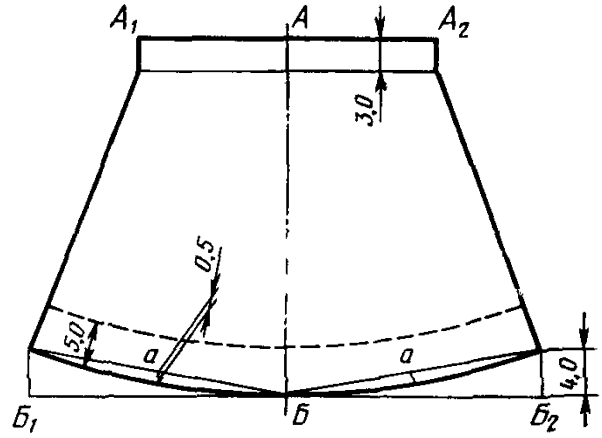


Черт. 30

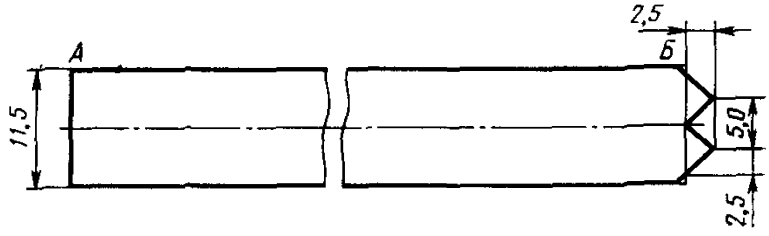


Черт. 31

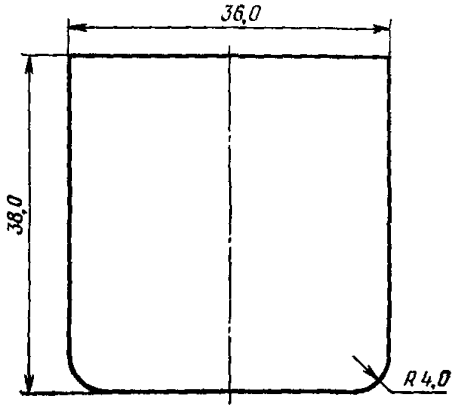


Черт. 32

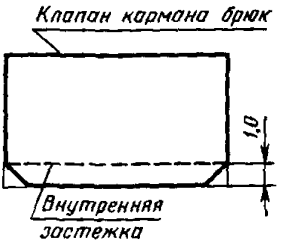


Черт. 33

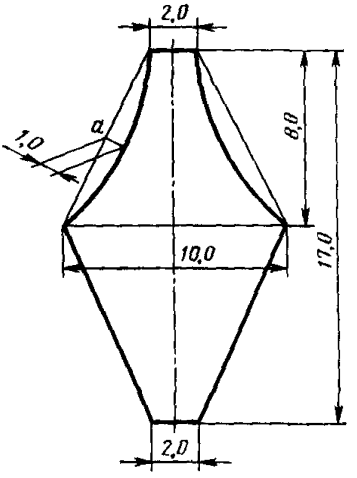


Черт. 34

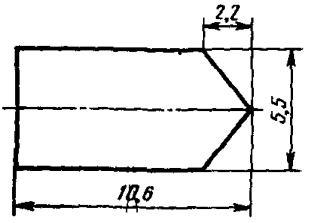


Черт. 35

*ПРИЛОЖЕНИЕ 3*
*Справочное*

**Спецификация деталей костюма**

| Наименование детали | Тип | Номер чертежа или размер, см | Количество деталей |
|---|---|---|---|
| **Куртка** | | | |
| Детали верха | | | |
| Спинка | А, В, Г | 1, 5, 7 | 1 |
| | Б, Д | 3 | 2 |
| Кокетка спинки | В | 5 | 1 |
| Полочка | А, Б, В, Г, Д | 2, 4, 6, 8 | 2 |
| Кокетка полочки | Г | 8 | 2 |
| Рукав | А, Б, В, Г, Д | 9, 10 | 2 |
| Подборт | А, Б, В, Г, Д | 16 | 2 |
| Верхний воротник | А, Б, В, Г, Д | 11 | 1 |
| Нижний воротник | А, Б, В, Г, Д | 11 | 2 |
| Манжета | А, В, Г, Д | 12 | 2 |
| Пояс | А, В | 12 | 1 |
| Клапан | А | 2 | 1 |
| | Г | 8 | 2 |
| Внутренняя застежка клапана | А | 2, 13 | 1 |
| Подкладка клапана | Г | — | 2 |
| Хлястик | В | 14 | 2 |
| Подкладка хлястика | В | — | 2 |
| Передний накладной карман | Б, В, Д | 4,6 | 1 |
| Обтачка переднего накладного кармана | Б, В, Д | 4,6 | 1 |
| Обтачка переднего прорезного кармана | А | 16,0×5,0 | 1 |
| Обтачка переднего прорезного кармана для пистолета | Г | 19,5×6,0 | 2 |
| Подзор переднего прорезного кармана | А | 16,0×6,0 | 1 |
| Подзор переднего кармана с клапаном | Г | 12,0×6,0 | 1 |
| Боковой накладной карман | Б, В, Д | 4,6 | 2 |
| Обтачка бокового накладного кармана | Б, В, Д | 4,6 | 2 |
| Шлевки для погон | А | 5,5×4,5 | 2 |
| Погон | А, В, Г | 17а | 4 |
| Детали подкладки и прикладка | | | |
| Подкладка кокетки спинки | В | 5 | 1 |
| Подкладка клапана | А | — | 1 |
| Подкладка внутренней застежки клапана | А | — | 1 |
| Внутренний накладной карман | А | 14,5×12,5 | 1 |
| Подкладка переднего кармана | А | 35,0×17,0 | 1 |
| | Г | 33,5×20,5 | 1 |

*Продолжение*

| Наименование детали | Тип | Номер чертежа или размер, см | Количество деталей |
|---|---|---|---|
| Обтачка левого борта | А, Б, В, Г | 17 | 1 |
| Обтачка левого подборта | А, Б, В, Г | 17 | 1 |
| Обтачка внутреннего накладного кармана | А | 12,5×5,0 | 1 |
| Полоска для окантовывания проймы | А, Б, В, Г, Д | — | 2 |
| Вешалка | А, Б, В, Г, Д | 10,0×2,5 | 1 |
| Детали прокладки | | | |
| Прокладка в стойку воротника | А, Б, В, Г | 11 | 1 |
| Прокладка в погоны (из бортовки клеевой) | А, В, Г | 17а | 2 |
| Детали из искусственной кожи | | | |
| Большая подкладка кармана для пистолета | Г | 15 | 1 |
| Малая подкладка кармана для пистолета | Г | 15 | 1 |
| Карман для обоймы | Г | 30,0×7,5 | 1 |
| Прокладка под кнопки | Г | — | 4 |
| **Брюки** | | | |
| Детали верха | | | |
| Передняя половинка | А, Б, В, Г, Д | 18—23 | 2 |
| Усилительная накладка передних половинок | В, Г | 22, 23 | 2 |
| Задняя половинка | А, Б, В, Г, Д | 24, 25, 26 | 2 |
| Усилительная накладка задних половинок | Г | 25 | 2 |
| Пояс | А, Б, В, Г | 27 | 2 |
| Съемный пояс | Г | 31 | 1 |
| Верхняя обтачка лацбанта | Б | 27 | 1 |
| Гульфик | А, В, Г | 28 | 1 |
| Нагрудник | В | 30 | 1 |
| Обтачка низа нагрудника | В | 30 | 1 |
| Боковая обтачка лацбанта | Б | 20 | 2 |
| Клапан переднего кармана | А | 19 | 2 |
| Внутренняя застежка клапана переднего кармана | А | 19, 33 | 2 |
| Клапан переднего кармана | Г | 23 | 2 |
| Подкладка клапана переднего кармана | Г | — | 2 |
| Боковой накладной карман | В | 22 | 2 |
| Обтачка бокового накладного кармана | В | 22 | 2 |

*Продолжение*

| Наименование детали | Тип | Номер чертежа или размер, см | Количество деталей |
|---|---|---|---|
| Задний накладной карман | Д | 26 | 1 |
| Обтачка заднего накладного кармана | Д | 26 | 1 |
| Листочка переднего кармана | Г | 16,0×10,0 | 2 |
| Подзор кармана с листочкой | Г | 17,0×6,0 | 2 |
| Подзор кармана с клапаном | Г | 20,0×6,0 | 2 |
| Обтачка кармана с клапаном | Г | 20,0×9,0 | 2 |
| Подзор бокового кармана | Б | — | 2 |
| Обтачка бокового кармана | Б | — | 2 |
| Обтачка переднего прорезного кармана | А | — | 4 |
| Подзор переднего прорезного кармана | А | | 2 |
| Шлевка | А, В | 4,0×7,5 | 6 |
| | Б | 4,0×7,5 | 4 |
| | Г | 35 | 5 |
| Бретель | В | 72,0×6,0 | 1 |
| Детали подкладки и приклада | | | |
| Подзакрепка | А, Б, В, Г, Д | 34 | 2 |
| Подкладка откоска | А, В, Г | 29 | 1 |
| Подкладка бокового кармана | Б | 32 | 2 |
| Подкладка пояса | А, Б, В, Г | 27 | 2 |
| Штрипка | В, Г | 36,5×6,5 | 2 |
| Подкладка клапана переднего кармана | А | — | 2 |
| Подкладка внутренней застежки переднего кармана | А | — | 2 |
| Петля лацбанта | Б | 9,0×2,5 | 1 |
| Подкладка переднего кармана | А | 50,0×20,0 | 2 |
| Верхняя подкладка переднего кармана с листочкой | Г | 25,5×19,0 | 2 |
| Нижняя подкладка переднего кармана с листочкой | Г | 16,5×18,0 | 2 |
| Подкладка переднего кармана с клапаном | Г | 44,0×21,5 | 2 |
| Детали прокладки | | | |
| Прокладка в съемный пояс | Г | — | 1 |
| Детали из искусственной кожи | | | |
| Полоска для закрепления металлической петли | Г | 3,5×5,0 | 1 |
| Прокладка под кнопки | Г | — | 4 |

*ПРИЛОЖЕНИЕ 4*
*Справочное*

**Коды ОКП на костюмы**

| Наименование костюма | Тип | Код ОКП |
|---|---|---|
| Костюм солдатский из хлопчатобумажной ткани, военных строителей, защитного цвета, арт ткани 3303 | В | 85 8211 1364 10 |
| Костюм солдатский из хлопчатобумажной ткани, военных строителей, защитного цвета, арт ткани 3446 | В | 85 8211 1367 07 |
| Костюм солдатский из хлопчатобумажной ткани, военных строителей, защитного цвета, арт ткани 3122 | В | 85 8211 1368 06 |
| Костюм для военнослужащих ВМФ из хлопчатобумажной ткани, специальный типа тренировочного, темно синего цвета, арт ткани 871 | Д | 85 8555 1232 00 |
| Костюм для военнослужащих ВМФ из хлопчатобумажной ткани, летний, рабочий, темно синего цвета, арт ткани 3303 | Б | 85 8555 1735 04 |
| Костюм для военнослужащих ВМФ из хлопчатобумажной ткани, летний рабочий, темно синего цвета, арт. ткани 3446 | Б | 85 8555 1737 02 |
| Костюм для военнослужащих ВМФ из хлопчатобумажной ткани, летний рабочий, темно синего цвета, арт ткани 3155 | Б | 85 8558 1739 00 |
| Костюм специальный из хлопчатобумажной ткани, летний для технологических работ, темно синего цвета, арт ткани 3155 | А | 85 8558 1111 04 |
| Костюм специальный из хлопчатобумажной ткани, летний для технологических работ, темно-синего цвета, арт ткани 3303 | А | 85 8558 1112 03 |
| Костюм специальный из хлопчатобумажной ткани, летний для технологических работ, темно синего цвета, арт ткани 3446 | А | 85 8558 1113 02 |
| Костюм специальный из хлопчатобумажной ткани, летний для танкистов, защитного цвета, арт ткани 3155 | Г | 85 8558 1221 10 |
| Костюм специальный из хлопчатобумажной ткани, летний для танкистов, защитного цвета, арт ткани 3303 | Г | 85 8558 1222 09 |
| Костюм специальный из хлопчатобумажной ткани, летний для танкистов, защитного цвета, арт ткани 3446 | Г | 85 8558 1223 08 |
| Костюм специальный из хлопчатобумажной ткани, летний для танкистов, защитного цвета, арт ткани 6882 | Г | 85 8558 1227 04 |

*Продолжение*

| Наименование костюма | Тип | Код ОКП |
|---|---|---|
| Костюм специальный из хлопчатобумажной ткани, летний для танкистов, защитного цвета, арт. ткани 6883 | Г | 85 8558 1228 03 |
| Костюм специальный из хлопчатобумажной ткани, летний для танкистов, с набивкой, арт ткани 3153 | Г | 85 8558 1234 05 |
| Костюм специальный из хлопчатобумажной ткани, летний для танкистов, с набивкой, арт. ткани 3221 | Г | 855 8558 1235 04 |
| Костюм специальный из хлопчатобумажной, ткани, летний для танкистов, с набивкой, арт. ткани 3225 | Г | 85 8558 1236 03 |

## ИНФОРМАЦИОННЫЕ ДАННЫЕ

1. **РАЗРАБОТАН И ВНЕСЕН** Министерством легкой промышленности СССР

**РАЗРАБОТЧИКИ**

**В. И. Малахова, Г. И. Панченко, В. Е. Кривошеина**

2. **УТВЕРЖДЕН И ВВЕДЕН В ДЕЙСТВИЕ** Постановлением Государственного комитета СССР по стандартам от 30.06.81 № 3268

3. **Периодичность проверки — 5 лет**

4. **ВЗАМЕН ГОСТ 21250—75 (в части костюмов типов А, Б, В)**

5. **ССЫЛОЧНЫЕ НОРМАТИВНО-ТЕХНИЧЕСКИЕ ДОКУМЕНТЫ**

| Обозначение НТД, на который дана ссылка | Номер раздела, пункта |
|---|---|
| ГОСТ 4103—82 | 4 |
| ГОСТ 5665—77 | 2 2 1 |
| ГОСТ 6309—87 | 2 2 1 |
| ГОСТ 7297—75 | 2 2 1 |
| ГОСТ 7896—76 | 2 2 1 |
| ГОСТ 11259—79 | 2 4 2 |
| ГОСТ 12087—77 | 2 2 1 |
| ГОСТ 12239—76 | 2 2 1 |
| ГОСТ 12807—88 | 2 4 3 |
| ГОСТ 19159—85 | 2 4 12, 5 |
| ГОСТ 19196—80 | 2 2 1 |
| ГОСТ 20757—75 | 2 4 1 |
| ГОСТ 23167—78 | 1 2 |
| ГОСТ 24782—81 | 3 |
| ГОСТ 25441—82 | 2 2 1 |
| ОСТ 17—31—83 | 2 2 1 |
| ОСТ 17—48—77 | 2 2 1 |
| ОСТ 17—148—72 | 2 2 1 |
| ОСТ 17—165—79 | 2 2 1 |
| ОСТ 17—284—87 | 2 2 1 |
| ОСТ 17—466—85 | 2 2 1 |
| ОСТ 17—602—81 | 2 2 1 |
| ОСТ 17—624—87 | 2 2 1 |
| ОСТ 17—803—79 | 2 2 1 |
| ОСТ 17—805—85 | 2 2 1 |
| ОСТ 17—808—79 | 2 2 1 |
| ОСТ 17—835—80 | 2 4 3 |
| ОСТ 17—921—88 | 2 2 1 |
| ТУ 6—19—137—79 | 2 2 1 |

*Продолжение*

| Обозначение НТД, на который дана ссылка | Номер раздела, пункта |
|---|---|
| ТУ 17—21—114—76 | 2 2 1 |
| ТУ 17—21—201—77 | 2 2 1 |
| ТУ 17—21—235—78 | 2 2 1 |
| ТУ 17—19—137—79 | 2 2 1 |
| ТУ 17 РСФСР 60—10724—84 | 2 2 1 |
| ТУ 17 РСФСР 66—6073—85 | 2 2 1 |
| ТУ 17 РСФСР 66—11429—87 | 2 2 1 |
| ТУ 17 РСФСР 67—11035—85 | 2 2 1 |

**6. Срок действия продлен до 01.01.93 Постановлением Государственного комитета СССР по стандартам от 20.08.87 № 3340**

**7. ПЕРЕИЗДАНИЕ (март 1990 г.) с Изменениями №№ 1, 2, 3, 4, утвержденными в апреле 1984 г., феврале 1987 г., декабре 1987 г., сентябре 1989 г.**
**(ИУС 7—84; 5—87; 3—88; 12—89)**

Редактор *В С Бабкина*
Технический редактор *О Н Никитина*
Корректор *Т А Васильева*

Сдано в наб 13 11 89 Подп в печ 18 06 90 4 5 усл п л 4,63 усл кр отт 4,37 уч изд л
Тираж 4000 Цена 20 к

Ордена «Знак Почета» Издательство стандартов, 123557, Москва, ГСП,
Новопресненский пер , 3
Калужская типография стандартов, ул Московская, 256 Зак 2112

| Величина | Единица | | |
|---|---|---|---|
| | Наименование | Обозначение | |
| | | международное | русское |
| **ОСНОВНЫЕ ЕДИНИЦЫ СИ** | | | |
| Длина | метр | m | м |
| Масса | килограмм | kg | кг |
| Время | секунда | s | с |
| Сила электрического тока | ампер | A | А |
| Термодинамическая температура | кельвин | K | К |
| Количество вещества | моль | mol | моль |
| Сила света | кандела | cd | кд |
| **ДОПОЛНИТЕЛЬНЫЕ ЕДИНИЦЫ СИ** | | | |
| Плоский угол | радиан | rad | рад |
| Телесный угол | стерадиан | sr | ср |

**ПРОИЗВОДНЫЕ ЕДИНИЦЫ СИ, ИМЕЮЩИЕ СПЕЦИАЛЬНЫЕ НАИМЕНОВАНИЯ**

| Величина | Единица | | | Выражение через основные и дополнительные единицы СИ |
|---|---|---|---|---|
| | Наименование | Обозначение | | |
| | | международное | русское | |
| Частота | герц | Hz | Гц | $с^{-1}$ |
| Сила | ньютон | N | Н | м кг $с^{-2}$ |
| Давление | паскаль | Pa | Па | $м^{-1}$ кг $с^{-2}$ |
| Энергия | джоуль | J | Дж | $м^2$ кг $с^{-2}$ |
| Мощность | ватт | W | Вт | $м^2$ кг $с^{-3}$ |
| Количество электричества | кулон | C | Кл | с А |
| Электрическое напряжение | вольт | V | В | $м^2$ кг $с^{-3} \cdot А^{-1}$ |
| Электрическая емкость | фарад | F | Ф | $м^{-2}$ $кг^{-1}$ $с^4$ $А^2$ |
| Электрическое сопротивление | ом | Ω | Ом | $м^2$ кг $с^{-3}$ $А^{-2}$ |
| Электрическая проводимость | сименс | S | См | $м^{-2}$ $кг^{-1}$ $с^3$ $А^2$ |
| Поток магнитной индукции | вебер | Wb | Вб | $м^2$ кг $с^{-2}$ $А^{-1}$ |
| Магнитная индукция | тесла | T | Тл | кг $с^{-2}$ $А^{-1}$ |
| Индуктивность | генри | H | Гн | $м^2$ кг $с^{-2}$ $А^{-2}$ |
| Световой поток | люмен | lm | лм | кд ср |
| Освещенность | люкс | lx | лк | $м^{-2}$ кд ср |
| Активность радионуклида | беккерель | Bq | Бк | $с^{-1}$ |
| Поглощенная доза | грей | Gy | Гр | $м^2$ $с^{-2}$ |
| Эквивалентная доза излучения | зиверт | Sv | Зв | $м^2$ $с^{-2}$ |

gost.e-ecolog.ru