УДК 621.983.5.06 : 006.354 Группа Г22

ГОСУДАРСТВЕННЫЙ СТАНДАРТ СОЮЗА ССР

# ЗАМКИ ВЫДВИЖНЫХ ДЕТАЛЕЙ ШТАМПА

## Конструкция и размеры

Locks of removable die parts.
Design and dimensions

**ГОСТ 24541—80***

ОКП 39 6330

**Постановлением Государственного комитета СССР по стандартам от 31 декабря 1980 г. № 6298 срок введения установлен**

**с 01.01.82**

**Проверен в 1985 г.**

**Несоблюдение стандарта преследуется по закону**

1. Конструкция и размеры замков выдвижных деталей штампа должны соответствовать указанным на черт. 1 и в табл. 1.

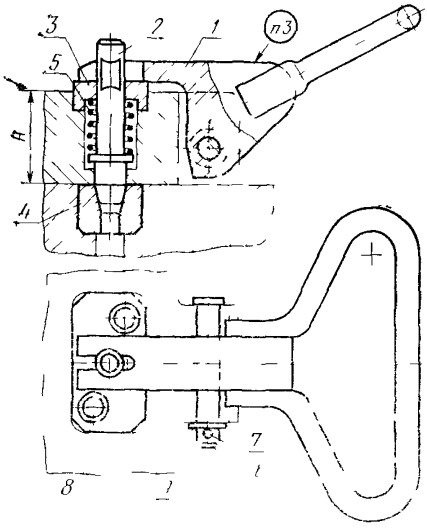


**1—рычаг** 1089-0621/001 (кол 1); *2*—фиксатор по табл 1; *3*—планка по табл. 1 *4*—**втулка** 1089-0621/004 (кол. 1); *5*—пружина 1088 0809 по ГОСТ 13793—80 (кол. 1); *6*—**ось 6—8f9 ×55.40X.2** 46 . . 52 ГОСТ 9650—80 (кол 1); *7*—шплинт 2×16 ГОСТ 397—79 (кол. 1) *8*—винт по табл. 1; *9*—шайба 8 02 05 ГОСТ 9649—78 (кол 1)

Черт. 1

*Издание официальное*

★

**Перепечатка воспрещена**

* *Переиздание (декабрь 1986 г.) с Изменением № 1, утвержденным в декабре 1985 г. (ИУС № 4—86).*



gost.e-ecolog.ru

Таблица 1

| Обозначение замка | Применяемость | $H$, мм | Масса, кг, не более | Поз. 2 Фиксатор Кол. 1 | Поз. 3 Планка Кол. 1 | Поз. 8 Винт ГОСТ 11738—84 Кол. 2 |
|---|---|---|---|---|---|---|
| | | | | Обозначения | | |
| 1089-0621 | | 20 | 1,04 | 1089-0621/002 | 1089-0621/003 | M8×25 |
| 1089-0622 | | 28 | 0,95 | | 1089-0622/003 | M8×16 |
| 1089-0623 | | 36 | | 1089-0623/002 | 1089-0623/003 | |

Пример условного обозначения замка размером $H=20$ мм:

*Замок 1089-0621 ГОСТ 24541—80*

**(Измененная редакция, Изм. № 1).**

2. Технические требования — по ГОСТ 18824—80.

3. Маркировать: условное обозначение замка без наименования и товарный знак предприятия-изготовителя.

4. Пример применения замков выдвижных деталей штампа дан в справочном приложении 1.

5. Обработка деталей штампа под замок показана в справочном приложении 2.

6. Конструкция и размеры рычага (поз. 1) должны соответствовать указанным на черт. 2.

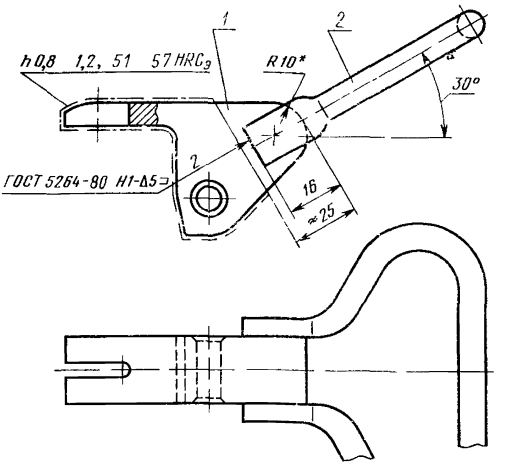


* Размер для справок.

Масса, не более — 0,6 кг.

*1*—основание 1089-0621/001—1 (кол. 1); *2*—рукоятка 1089-0621/001—2 (кол.1)

Черт. 2

Условное обозначение рычага:

*Рычаг 1089-0621/001 ГОСТ 24541—80*

**(Измененная редакция, Изм. № 1).**

6.1. Технические требования — по ГОСТ 18824—80.

6.2. Конструкция и размеры основания (поз. 1) должны соответствовать указанным на черт. 3.

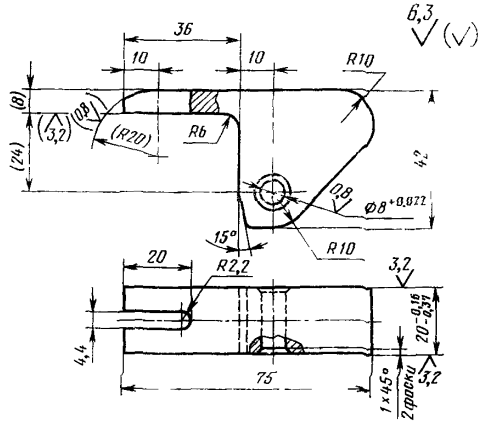


Масса, не более — 0,265 кг.

Черт. 3

Условное обозначение основания:

*Основание 1089-0621/001—1 ГОСТ 24541—80*

**(Измененная редакция, Изм. № 1).**

6.2.1. Материал — сталь марки 20Х по ГОСТ 4543—71.

6.2.2. Технические требования — по ГОСТ 18824—80.

6.2.3. Размеры и величины шероховатости в скобках — после сварки и термообработки (см. черт. 2).

6.3. Конструкция и размеры рукоятки (поз. 2) должны соответствовать указанным на черт. 4.

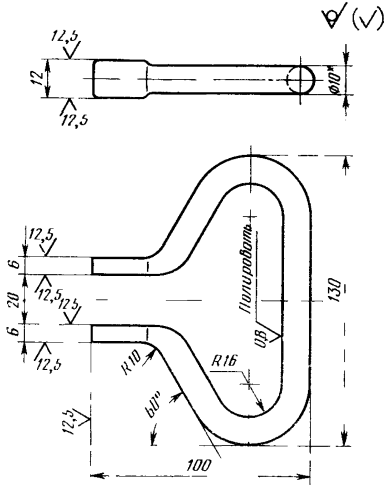


Масса, не более — 0,335 кг.

* Размер для справок.

Черт. 4

Условное обозначение рукоятки:

*Рукоятка 1089-0621/001—2 ГОСТ 24541—80*

**(Измененная редакция, Изм. № 1).**

6.3.1. Материал — круг $\frac{\text{10 ГОСТ 2590—71}}{\text{10 ГОСТ 1050—74}}$.

6.3.2. Технические требования — по ГОСТ 18824—80.

7. Конструкция и размеры фиксаторов (поз. 2) должны соответствовать указанным на черт. 5 и в табл. 2.

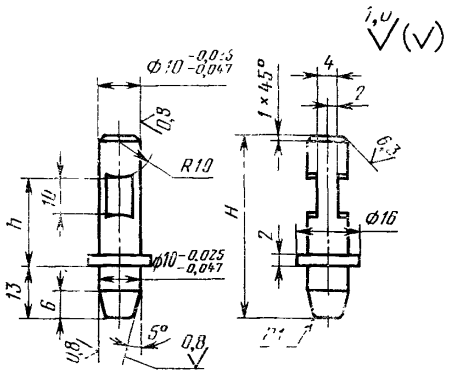


Черт. 5

Таблица 2

| Обозначение фиксатора | H | h | Масса, кг, не более |
|---|---|---|---|
| | мм | | |
| 1089-0621/002 | 56 | 37 | 0,03 |
| 1089-0623/002 | 60 | 40 | 0,04 |

Пример условного обозначения фиксатора размером $H=56$ мм:

*Фиксатор 1089-0621/002 ГОСТ 24541—80*

**(Измененная редакция, Изм. № 1).**

7.1. Материал — сталь марки У8А по ГОСТ 1435—74.

7.2. Твердость — 55...59 $HRC_э$.

**(Измененная редакция, Изм. № 1).**

7.3. Технические требования — по ГОСТ 18824—80.

8. Конструкция и размеры планок (поз. 3) должны соответствовать указанным на черт. 6 и в табл. 3.

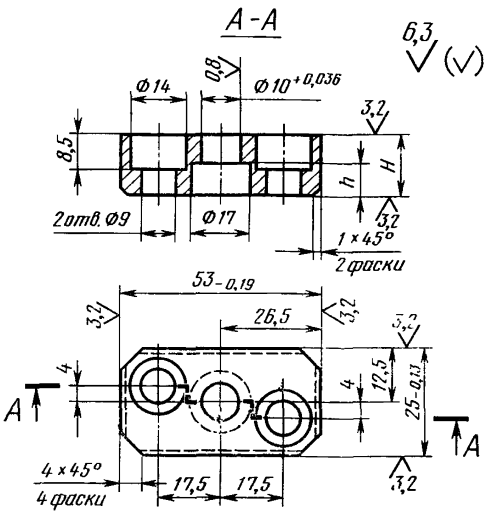


Черт. 6

Таблица 3

| Обозначение планки | H | h | Масса, кг, не более |
|---|---|---|---|
| | мм | | |
| 1089-0621/003 | 20 | 17 | 0,14 |
| 1089-0622/003 | 12 | 9 | 0,08 |
| 1089-0623/003 | | 6 | 0,06 |

Пример условного обозначения планки размерами $H=12$ мм, $h=8$ мм:

*Планка 1089-0622/003 ГОСТ 24541—80*

8.1. Материал — сталь марки 45 по ГОСТ 1050—74.

8.2. Технические требования — по ГОСТ 18824—80.

9. Конструкция и размеры втулки (поз. 4) должны соответствовать указанным на черт. 7.

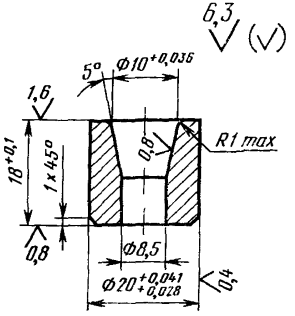


Масса, не более — 0,035 кг.

Черт. 7

Условное обозначение втулки:

*Втулка 1089-0621/004 ГОСТ 24541—80*

**(Измененная редакция, Изм. № 1).**

9.1. Материал — сталь марки У8А ГОСТ 1435—74.

9.2. Твердость — 55...59 $HRC_э$ .

**(Измененная редакция, Изм. № 1).**

9.3. Технические требования — по ГОСТ 18824—80.

*ПРИЛОЖЕНИЕ 1*
*Справочное*

**ПРИМЕР ПРИМЕНЕНИЯ ЗАМКОВ ВЫДВИЖНЫХ ДЕТАЛЕЙ ШТАМПА**

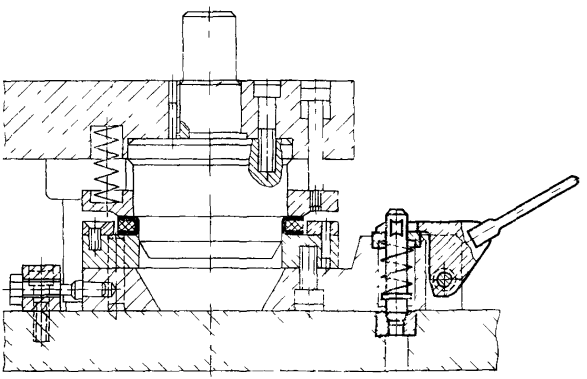

*ПРИЛОЖЕНИЕ 2*
*Справочное*

## ОБРАБОТКА ДЕТАЛЕЙ ШТАМПА ПДД «ЗАМОК»

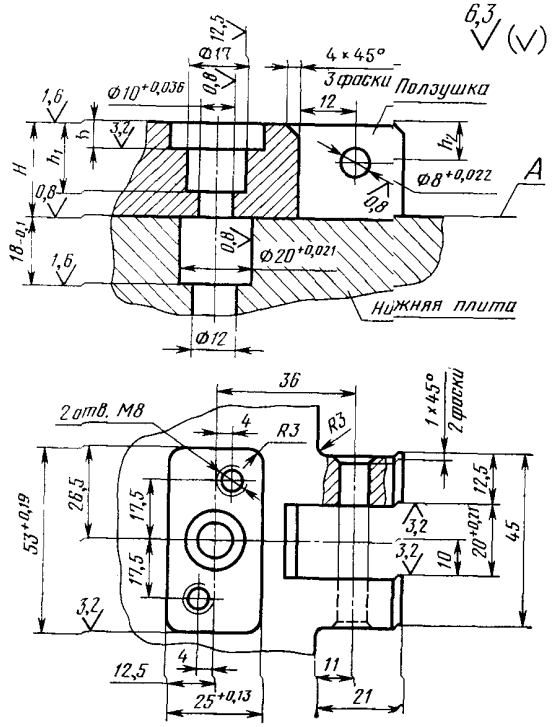


Поверхность А обработать совместно со втулкой (поз. 4).

мм

| H | h | $h_1$ | $h_2$ |
|---|---|---|---|
| 20 | 5 | 14 | 8 |
| 28 | | 22 | 16 |
| 36 | 10 | 30 | 21 |

gost.e-ecolog.ru