УДК 621.983.5.06 : 006.354 Группа Г22

ГОСУДАРСТВЕННЫЙ СТАНДАРТ СОЮЗА ССР

ПЛАНКИ СОЕДИНИТЕЛЬНЫЕ

Конструкция и размеры

Connection strips. Design and dimensions

ГОСТ 24540—80*

ОКП 39 6330

Постановлением Государственного комитета СССР по стандартам от 31 декабря 1980 г. № 6297 срок введения установлен

с 01.01.82

Проверен в 1985 г.

Несоблюдение стандарта преследуется по закону

1. Конструкция и размеры соединительных планок должны соответствовать указанным на чертеже и в таблице.

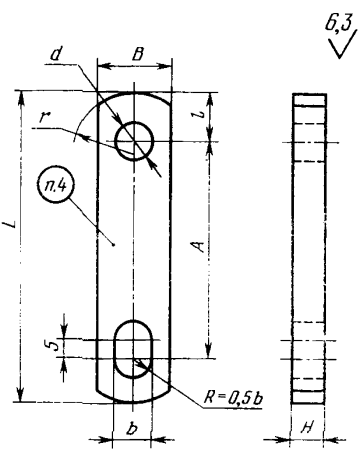

Издание официальное **Перепечатка воспрещена**

★

* *Переиздание (декабрь 1986 г.) с Изменением № 1, утвержденным в декабре 1985 г. (ИУС № 4—86).*

gost.e-ecolog.ru

Размеры в мм

Обозначение планки	Применяемость	L	B	H	l	A	r	$d=b$	Допустимая нагрузка P, H (кгс) не более	Масса, кг, не более
1089-0601		От 100 до 150	25	16	15	$L-30$	20	15	9000(900)	0,425
1089-0602		От 125 до 190	30					17	12000(1200)	0,655
1089-0603		От 150 до 220	36	20	20	$L-40$	25	21	20000(2000)	1,134
1089-0604		От 200 до 300	40				32			1,774
1089-0605		От 250 до 350	45	30	25	$L-50$	25	25	27000(2700)	3,476
1089-0606		От 300 до 400	50							4,475
1089-0607		От 350 до 450	63		40	$L-80$	32	32	40000(4000)	6,277

Примечание. Масса подсчитана для наибольшего размера планки L.

Пример условного обозначения планки размерами $B=25$ мм, $L=125$ мм:

Планка 1089-0601/125 ГОСТ 24540—80

(Измененная редакция, Изм. № 1).

2. Материал — сталь марки 35 по ГОСТ 1050—74.

3. Технические требования — по ГОСТ 18824—80.

4. Маркировать: условное обозначение планки без наименования и товарный знак предприятия-изготовителя.

5. Пример применения соединительных планок и рекомендуемые размеры крепежных болтов даны в справочном приложении.

ПРИЛОЖЕНИЕ
Справочное

ПРИМЕР ПРИМЕНЕНИЯ СОЕДИНИТЕЛЬНЫХ ПЛАНОК И РЕКОМЕНДУЕМЫЕ РАЗМЕРЫ КРЕПЕЖНЫХ БОЛТОВ

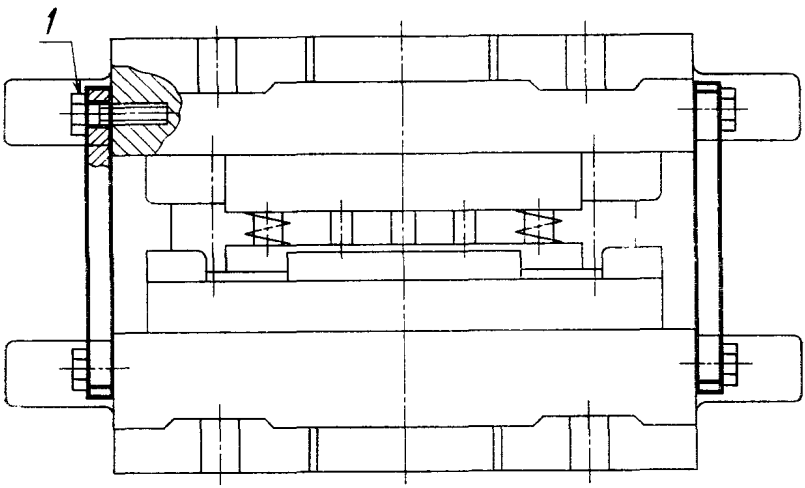

1—болт по ГОСТ 7805—70

Обозначение планки	Обозначение болтов по ГОСТ 7805—70
1089-0601	М14×40.66.05
1089-0602	М16×45.66.05
1089-0603	М20×55.66.05
1089-0604	
1089-0605	М24×70.66.05
1089-0606	
1089-0607	М30×80.66.05

gost.e-ecolog.ru