УДК 621.983.5.06 : 006.354 Группа Г22

ГОСУДАРСТВЕННЫЙ СТАНДАРТ СОЮЗА ССР

КОЖУХИ ОГРАДИТЕЛЬНЫЕ ТЕЛЕСКОПИЧЕСКИЕ БЫСТРОСМЕННЫЕ

Конструкция и размеры

Quick changable telescopic protective housings
Design and dimensions

ГОСТ 24539—80*

ОКП 39 6330

Постановлением Государственного комитета СССР по стандартам от 31 декабря 1980 г. № 6297 срок введения установлен

с 01.01.82

Проверен в 1985 г.

Несоблюдение стандарта преследуется по закону

1. Конструкция и размеры оградительных телескопических быстросменных кожухов должны соответствовать указанным на черт. 1 и в табл. 1.

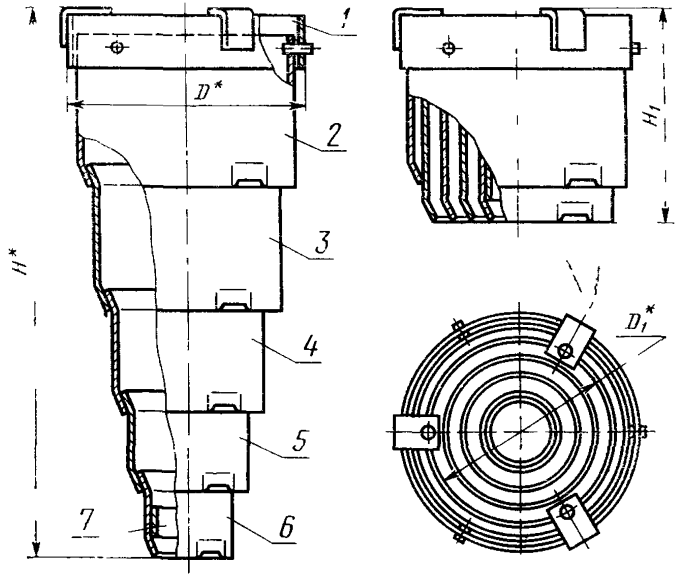

* Размеры для справок

Черт. 1

Издание официальное **Перепечатка воспрещена**

★

* *Переиздание (декабрь 1986 г) с Изменением № 1, утвержденным в декабре 1985 г (ИУС № 4—86).*

gost.e-ecolog.ru

Таблица 1

Обозначение кожуха	Применяемость	Диаметр колонки	H	H_1	D	D_1	Масса, кг, не более	Поз 1 Держатель Кол. 1	Поз 2 Патрубок Кол. 1
			мм					Обозначения	
1081-0141		50, 56	171	115	124	100	1,325	1081-0141/001	1081-0141/002
1081-0142			232				1,568		
1081-0143			283				1,693		
1081-0144			352	155	140	115	2,632	1081-0144/001	1081-0144/002
1081-0145			443				2,974		
1081-0146			524				3,203		
1081-0147		63, 71	191	125			1,638		1081-0147/002
1081-0148			262				1,986		
1081-0149			323				2,229		
1081-0151			382	165	156	131	3,190	1081-0151/001	1081-0151/002
1081-0152			483				3,659		
1081-0153			574				4,001		
1081-0154		80	422	180	172	147	3,872	1081-0154/001	1081-0154/002
1081-0155			533				4,484		
1081-0156			634				4,953		
1081-0157		100	457	190	188	163	4,570	1081-0157/001	1081-0157/002
1081-0158			578				5,341		
1081-0159			689				5,953		

Продолжение табл. 1

Обозначение кожуха	Поз. 3 Патрубок Кол. 1	Поз. 4 Патрубок Кол. 1	Поз. 5 Патрубок Кол 1	Поз. 6 Патрубок Кол. 1	Поз. 7 Кольцо Кол. 1
	Обозначения				
1081-0141	1081-0141/003	—	—	—	1081-0141/007
1081-0142		1081-0142/004			1081-0142/007
1081-0143			1081-0143/005		1081-0143/007
1081-0144	1081-0144/003	1081-0144/004	—		1081-0144/007
1081-0145			1081-0145/005		1081-0145/007
1081-0146				1081-0146/006	1081-0146/007
1081-0147	1081-0147/003	—	—	—	1081-0147/007
1081-0148		1081-0141/003			1081-0141/007
1081-0149			1081-0142/004		1081-0142/007
1081-0151	1081-0151/003	1081-0144/003	—		*1081-0151/007*
1081-0152			1081-0144/004		1081-0144/007
1081-0153				1081-0145/005	1081-0145/007
1081-0154	1081-0154/003	1081-0151/003	—	—	1081-0154/007
1081-0155			1081-0144/003		1081-0151/007
1081-0156				1081-0144/004	1081-0144/007
1081-0157	1081-0157/003	1081-0154/003	—	—	1081-0157/007
1081-0158			1081-0151/003		1081-0154/007
1081-0159				**1081-0144/003**	**1081-0151/007**

Пример условного обозначения кожуха размерами $D=124$ мм и $H=171$ мм:

Кожух 1081-0141 ГОСТ 24539—80

2. Технические требования — по ГОСТ 18824—80.

3. Маркировать на бирке: условное обозначение кожуха без наименования и товарный знак предприятия-изготовителя.

4. Конструкция и размеры держателей (поз. 1) должны соответствовать указанным на черт. 2 и в табл. 2.

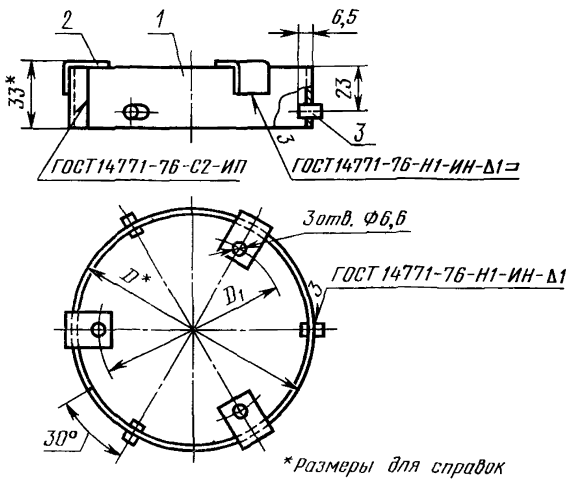

1—кольцо по табл. 2; *2*—лапка 1081-0141/001—2 (кол. 3); *3*—шпилька 1081-0141/001—3 (кол. 3)

Черт. 2

Таблица 2

Обозначение держателя	D	D_1	Масса, кг, не более	Поз. 1 Кольцо Кол. 1
	мм			Обозначения
1081-0141/001	124	100	0,228	1081-0141/001—1
1081-0144/001	140	115	0,255	1081-0144/001—1
1081-0151/001	156	131	0,275	1081-0151/001—1
1081-0154/001	172	147	0,299	1081-0154/001—1
1081-0157/001	188	163	0,323	1081-0157/001—1

Пример условного обозначения держателя размером $D = 124$ мм:

Держатель 1081-0141/001 ГОСТ 24539—80

(Измененная редакция, Изм. № 1).

4.1. Технические требования — по ГОСТ 18824—80.

4.2. Отклонение шпилек от их номинального расположения — не более $\pm 0°30'$.

4.3. Конструкция и размеры колец (поз. 1) должны соответствовать указанным на черт. 3 и в табл. 3.

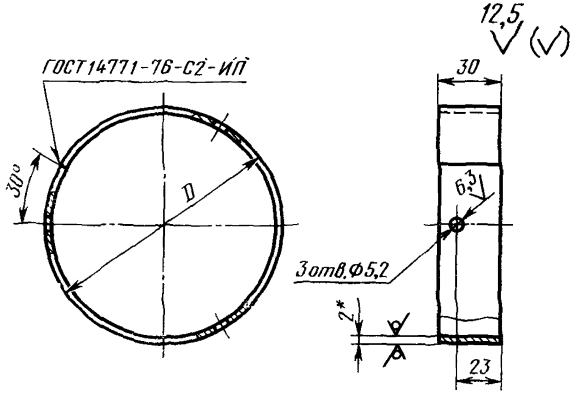

* Размер для справок.

Черт. 3

Таблица 3

Обозначение колец	D, мм	Масса, кг, не более
1081-0141/001—1	124	0,180
1081-0144/001—1	140	0,204
1081-0151/001—1	156	0,227
1081-0154/001—1	172	0,251
1081-0157/001—1	*188*	0,275

Пример условного обозначения кольца размером $D = 124$ мм:

Кольцо 1081-0141/001—1 ГОСТ 24539—80

4.3.1. Материал — лист $\frac{\text{Б—ПН—2 ГОСТ 19904—74}}{\text{4—IV—08 ГОСТ 16523—70}}$.

4.3.2. Технические требования — по ГОСТ 18824—80.

4.4. Конструкция и размеры лапки (поз. 2) должны соответствовать указанным на черт. 4.

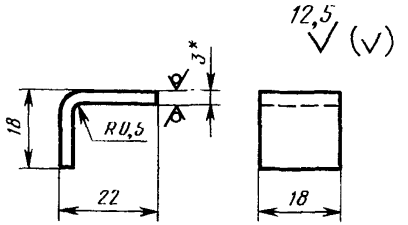

Масса, не более — 0,015 кг.

* Размер для справок.

Черт. 4

Условное обозначение лапки:

Лапка 1081-0141/001—2 ГОСТ 24539—80

(Измененная редакция, Изм. № 1).

4.4.1. Материал — лист $\frac{\text{Б—ПН—3 ГОСТ 19904—74}}{\text{4—IV—08 ГОСТ 16523—70}}$.

4.4.2. Технические требования — по ГОСТ 18824—80.

4.5. Конструкция и размеры шпильки (поз. 3) должны соответствовать указанным на черт. 5.

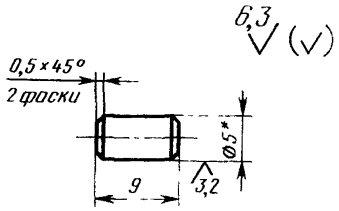

Масса, не более — 0,001 кг.

* Размер для справок.

Черт. 5

Условное обозначение шпильки:

Шпилька 1081-0141/001—3 ГОСТ 24539—80

(Измененная редакция, Изм. № 1).

4.5.1. Материал — круг $\frac{\text{5 ГОСТ 2590—71}}{\text{10 ГОСТ 1050—74}}$.

4.5.2. Технические требования — по ГОСТ 18824—80.

5. Конструкция и размеры патрубков (поз. 2) должны соответствовать указанным на черт. 6 и в табл. 4.

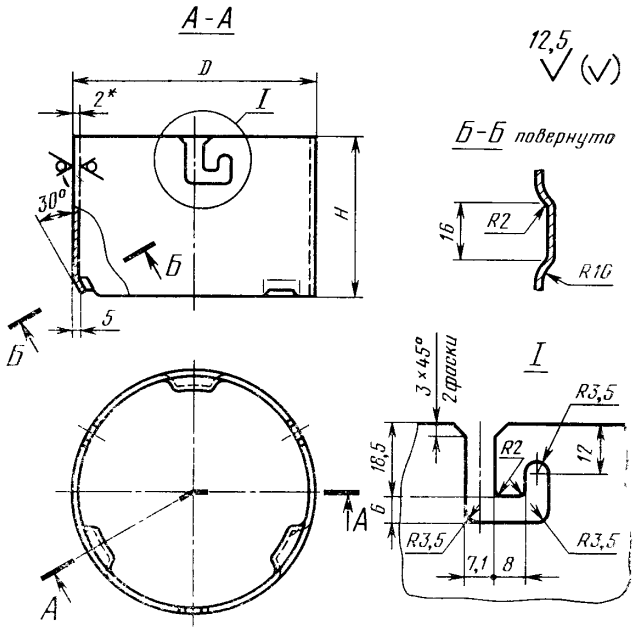

* Размер для справок.

Черт. 6

Таблица 4

Обозначение патрубка	D	H	Масса, кг, не более
	мм		
1081-0141/002	116	85	0,478
1081-0144/002	132	125	0,809
1081-0147/002		95	0,602
1081-0151/002	148	135	0,972
1081-0154/002	164	150	1,198
1081-0157/002	180	160	1,405

Пример условного обозначения патрубка размером $D = 116$ мм:

Патрубок 1081-0141/002 ГОСТ 24539—80

5.1. Материал — лист $\frac{\text{Б—ПН—2 ГОСТ 19904—74}}{\text{4—IV 08 ГОСТ 16523—70}}$.

5.2. Технические требования — по ГОСТ 18824—80.

6. Конструкция и размеры патрубков (поз. 3...6) должны соответствовать указанным на черт. 7 и в табл. 5.

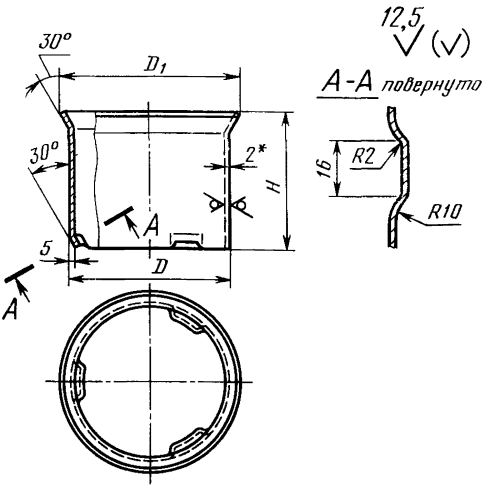

* Размер для справок.

Черт. 7

Таблица 5

Обозначение патрубка	D	D_1	H	Масса, кг, не более
	мм			
1081-0141/003	100	110	80	0,387
1081-0142/004	84	94	71	0,282
1081-0143/005	68	78	60	0,195
1081-0144/003	116	126	120	0,675
1081-0144/004	100	110	110	0,532
1081-0145/005	84	94	100	0,405
1081-0146/006	68	78	90	0,293
1081-0147/003	116	126		0,506
1081-0151/003	132	142	130	0,834
1081-0154/003	148	158	145	1,044
1081-0157/003	164	174	155	1,238

Пример условного обозначения патрубка размерами $D=100$ мм, $H=80$ мм:

Патрубок 1081-0141/003 ГОСТ 24539—80

6.1. Материал — лист $\frac{\text{Б—ПН—2 ГОСТ 19904—74}}{\text{4—IV—08 ГОСТ 16523—70}}$.

6.2. Технические требования — по ГОСТ 18824—80.

7. Конструкция и размеры колец (поз. 7) должны соответствовать указанным на черт. 8 и в табл. 6.

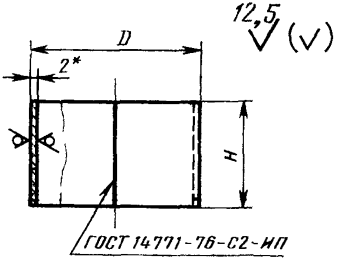

* Размер для справок.

Черт. 8

Таблица 6

Обозначение кольца	D	H	Масса, кг, не более
	мм		
1081-0141/007	96	50	0,232
1081-0142/007	80		0,192
1081-0143/007	64	40	0,122
1081-0144/007	96	80	0,371
1081-0145/007	80		0,308
1081-0146/007	64		0,244
1081-0147/007	112	50	0,271
1081-0151/007		80	0,434
1081-0154/007	128		0,497
1081-0157/007	144		0,560

Пример условного обозначения кольца размерами $D=64$ мм, $H=40$ мм:

Кольцо 1081-0143/007 ГОСТ 24539—80

7.1. Материал — лист $\frac{\text{Б—ПН—2 ГОСТ 19904—74}}{\text{4—IV—08 ГОСТ 16523—70}}$.

7.2. Технические требования — по ГОСТ 18824—80.

gost.e-ecolog.ru