УДК 621.983.5.06 : 006.354 Группа Г22

ГОСУДАРСТВЕННЫЙ СТАНДАРТ СОЮЗА ССР

ВТУЛКИ СТУПЕНЧАТЫЕ ДЛЯ СОСТАВНЫХ ПРУЖИН

Конструкция и размеры

Stepped bushes for composite springs.
Design and dimensions

ГОСТ 24535—80

ОКП 39 6330

Постановлением Государственного комитета СССР по стандартам от 31 декабря 1980 г. № 6295 срок введения установлен

с 01.01.82

Проверен в 1985 г.

Несоблюдение стандарта преследуется по закону

1. Конструкция и размеры ступенчатых втулок для составных пружин должны соответствовать указанным на чертеже и в таблице.

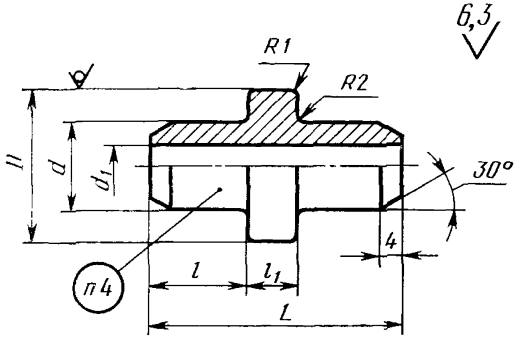

Издание официальное **Перепечатка воспрещена**

★

Переиздание. Декабрь 1986 г.

gost.e-ecolog.ru

Размеры в мм

Обозначение втулки	Применяемость	D	d	d_1	L	l	l_1	Масса, кг, не более
1087-1251		20	14	—	40	16	8	0,053
1087-1252		22						0,057
1087-1253		24	16	8				0,058
1087-1254		25	14					0,054
1087-1255			16					0,066
1087-1256			18					0,079
1087-1257		28	19	10				0,086
1087-1258		30	18	8	50	20	10	0,107
1087-1259		32	21	10				0,141
1087-1261		34						0,149
1087-1262			24					0,171
1087-1263		36	25	12				0,178
1087-1264			27					0,202
1087-1265		38	25					0,199
1087-1266			27					0,224
1087-1267		42	26					0,231
1087-1268			28					0,258
1087-1269			29					0,272
1087-1271		45	25	14	60	25		0,245
1087-1272			29					0,294
1087-1273		48	30	16				0,325
1087-1274		50						0,337
1087-1275			32					0,375
1087-1276		52	36	20				0,419
1087-1277		55	35		80	34	12	0,541
1087-1278			37					0,601
1087-1279		60	34	25				0,443
1087-1281			36					0,501
1087-1282			40					0,629

Пример условного обозначения ступенчатой втулки размерами $D=25$ мм, $d=16$ мм:

Втулка 1087-1255 ГОСТ 24535—80

2. Материал — круг $\frac{D \text{ ГОСТ } 2590—71}{20 \text{ ГОСТ } 1050—74}$.

3. Технические требования — по ГОСТ 18824—80.

4. Маркировать: условное обозначение втулки без наименования и товарный знак предприятия-изготовителя.

5. Пример применения ступенчатых втулок для составных пружин дан в справочном приложении.

ПРИЛОЖЕНИЕ
Справочное

ПРИМЕР ПРИМЕНЕНИЯ СТУПЕНЧАТЫХ ВТУЛОК ДЛЯ СОСТАВНЫХ ПРУЖИН

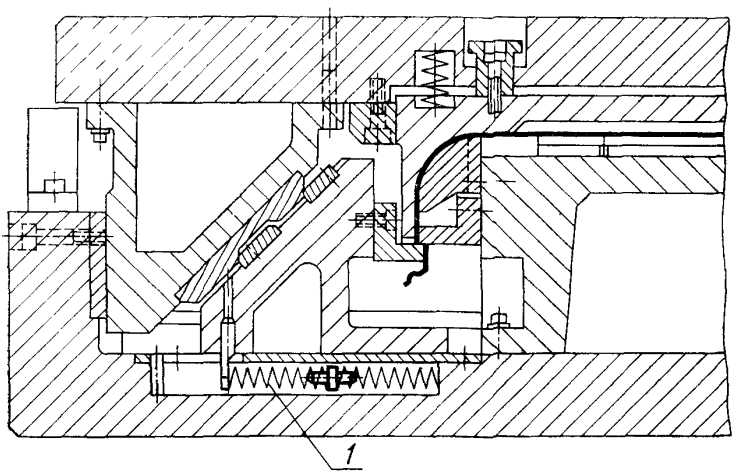

1—пружина по ГОСТ 18793—80

gost.e-ecolog.ru