УДК 621.983.5.06 : 006.354 Группа Г22

ГОСУДАРСТВЕННЫЙ СТАНДАРТ СОЮЗА ССР

НОЖИ ШАГОВЫЕ С ВЫСТУПАМИ И С ФЛАНЦЕМ

Конструкция и размеры

ГОСТ 24529—80*

Flanged overrunning stop cutting blades with lugs. Design and dimensions

ОКП 39 6330

Постановлением Государственного комитета СССР по стандартам от 31 декабря 1980 г. № 6288 срок введения установлен

с 01.01.82

Проверен в 1985 г.

Несоблюдение стандарта преследуется по закону

1. Конструкция и размеры ножей с выступами и с фланцем должны соответствовать указанным на чертеже и в таблице.

Исполнение 1 *Исполнение 2*

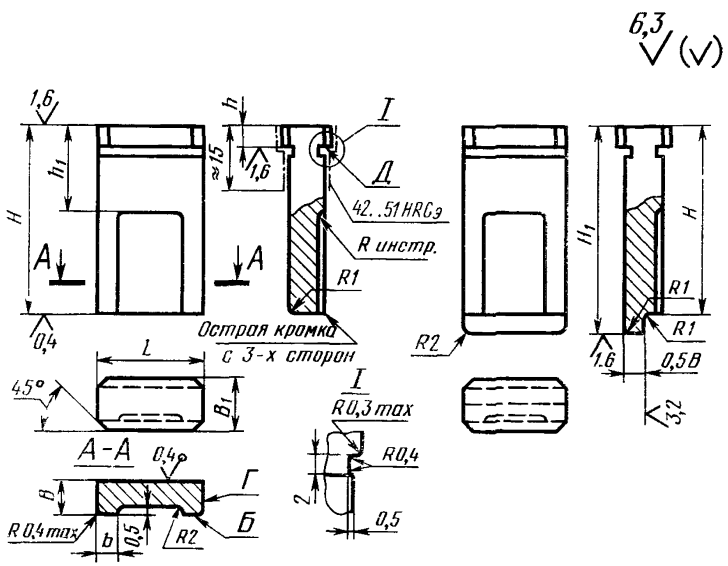

Издание официальное **Перепечатка воспрещена**

★

* *Переиздание (декабрь 1986 г.) с Изменением № 1, утвержденным в декабре 1985 г. (ИУС № 4—86).*

gost.e-ecolog.ru

Размеры в мм

Исполнение 1		Исполнение 2		L (поле допуска h6)	B (поле допуска h6)	B_1	H	H_1	h (пред откл +0,1)	h_1	b	Масса, кг, не более
Обозначение ножа	Применяемость	Обозначение ножа	Применяемость									
1140-1501		1140-1502		От 8 до 12	6	10	32	40	4	12	2,5	0,023
1140-1503		1140-1504					36	44		16		0,025
1140-1505		1140-1506					40	48		20		0,027
1140-1507		1140-1508					45	53	6			0,029
1140-1509		1140-1511					50	58		25		0,033
1140-1512		1140-1513					56	64				0,035
1140-1514		1140-1515					63	71				0,039
1140-1516		1140-1517		Св. 12 до 24	8	12	32	40	4	12	3,2	0,058
1140-1518		1140-1519					36	44		16		0,064
1140-1521		1140-1522					40	48		20		0,071
1140-1523		1140-1524					45	53	6			0,081
1140-1525		1140-1526					50	58		25		0,088
1140-1527		1140-1528					56	64				0,096
1140-1529		1140-1531					63	71				0,107
1140-1532		1140-1533					67	75				0,113
1140-1534		1140-1535					71	79				0,125
1140-1536		1140-1537		Св 24 до 36	10	14	40	48	4	20	4,0	0,133
1140-1538		1140-1539					45	53	6			0,149

Продолжение

Размеры в мм

Исполнение 1		Исполнение 2		L (поле допуска h6)	B (поле допуска h6)	B_1	H	H_1	h (пред. откл. +0,1)	h_1	b	Масса, кг, не более
Обозначение ножа	Применяемость	Обозначение ножа	Применяемость									
1140-1541		1140-1542		Св. 24 до 36	10	14	50	58	6	25	4,0	0,163
1140-1543		1140-1544					56	64				0,181
1140-1545		1140-1546					63	71				0,201
1140-1547		1140-1548					67	75				0,213
1140-1549		1140-1551					71	79				0,224
1140-1552		1140-1553					75	83		28		0,235
1140-1554		1140-1555					80	88				0,249
1140-1556		1140-1557		Св. 36 до 50	12	16	45	53		20		0,247
1140-1558		1140-1559					50	58		25		0,270
1140-1561		1140-1562					56	64				0,299
1140-1563		1140-1564					63	71				0,322
1140-1565		1140-1566					67	75				0,351
1140-1567		1140-1568					71	79				0,369
1140-1569		1140-1571					75	83		28		0,388
1140-1572		1140-1573					80	88				0,412
1140-1574		1140-1575					84	92	8	32		0,433
1140-1576		1140-1577		Св. 50 до 100	14	18	50	58	6	25	5,0	0,501

Размеры в мм

Продолжение

Исполнение 1		Исполнение 2		L (поле допуска h6)	B (поле допуска h6)	B_1	H	H_1	h (пред. откл. +0,1)	h_1	b	Масса, кг, не более
Обозначение ножа	Применяемость	Обозначение ножа	Применяемость									
1140-1578		1140-1579		Св. 50 до 100	14	18	56	64	6	25	5,0	0,554
1140-1581		1140-1582					63	71				0,615
1140-1583		1140-1584					67	75				0,651
1140-1585		1140-1586					71	79				0,686
1140 1587		1140-1588					75	83		28		0,721
1140-1589		1140-1591					80	88				0,765
1140-1592		1140-1593					84	92	8	32		0,805
1140-1594		1140-1595					89	97				0,814

Примечание. Масса подсчитана для наибольшего размера ножа L исполнения 2.

Пример условного обозначения ножа размерами L=8,2 мм, H=36 мм исполнения 1:

Нож 1140-1503/08200 ГОСТ 24529—80

(Измененная редакция, Изм. № 1).

2. Материал — сталь марки У8А или У10А по ГОСТ 1435—74.

3. Твердость — 55...59 $HRC_э$, кроме места, обозначенного на чертеже.

(Измененная редакция, Изм. № 1).

4. Допуск перпендикулярности поверхности *Г* относительно поверхности *Б* не ниже 8-й степени точности по ГОСТ 24643—81.

5. Допуск перпендикулярности поверхности *Д* относительно поверхности *Б* не ниже 7-й степени точности по ГОСТ 24643—81.

6. Технические требования — по ГОСТ 18824—80.

7. Маркировать на бирке: условное обозначение ножа без наименования и товарный знак предприятия-изготовителя.

8. Пример применения шаговых ножей с выступами и с фланцем дан в справочном приложении.

ПРИЛОЖЕНИЕ
Справочное

ПРИМЕР ПРИМЕНЕНИЯ ШАГОВЫХ НОЖЕЙ С ВЫСТУПАМИ И С ФЛАНЦЕМ

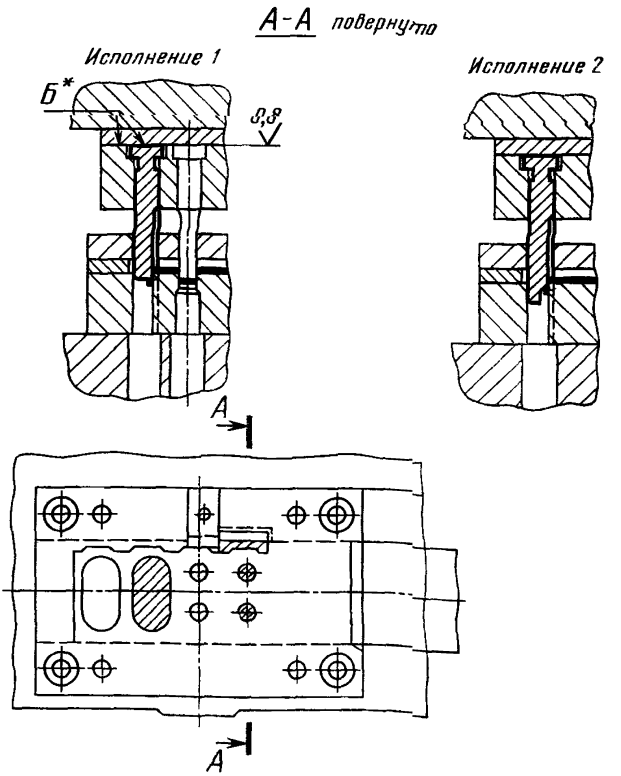

gost.e-ecolog.ru

* Поверхности *Б* обработать совместно.