УДК 621.983.5.06 : 006.354 Группа Г22

ГОСУДАРСТВЕННЫЙ СТАНДАРТ СОЮЗА ССР

ПРОБКИ ШТИФТОВЫЕ

Конструкция и размеры

Pin plugs. Design and dimensions

ГОСТ 24527—80

ОКП 39 6330

Постановлением Государственного комитета СССР по стандартам от 31 декабря 1980 г. № 6287 срок введения установлен

с 01.01.82

Проверен в 1985 г.

Несоблюдение стандарта преследуется по закону

1. Конструкция и размеры штифтовых пробок должны соответствовать указанным на чертеже и в таблице.

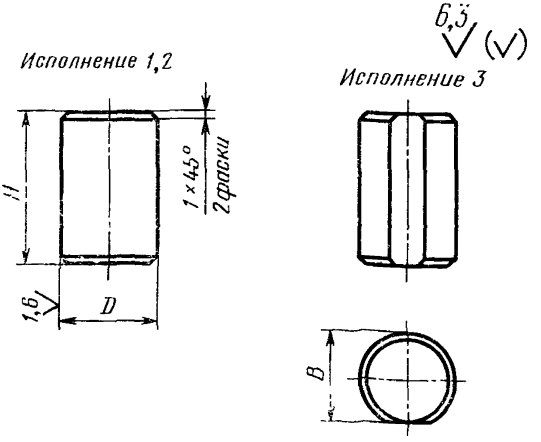

Издание официальное **Перепечатка воспрещена**

★

Переиздание. Декабрь 1986 г.

gost.e-ecolog.ru

Размеры в мм

Обозначение пробки	Применяемость	Исполнение	Номинальный диаметр штифта	D		B	H	Масса, кг, не более
				Поле допуска h11	Поле допуска г6			
1084-0701		1	10	15,4	—	—	18	0,028
1084-0702		2		—	16			
1084-0703		3				15,5		
1084-0704		1		15,4	—	—	22	0,035
1084-0705		2		—	16			
1084-0706		3				15,5		
1084-0707		1	12	17,4	—	—		0,044
1084-0708		2		—	18			
1084-0709		3				17,5		
1084-0711		1		17,4	—	—	25	0,050
1084-0712		2		—	18			
1084-0713		3				17,5		
1084-0714		1	16	22,4	—	—	22	0,066
1084-0715		2		—	22			
1084-0716		3				21,5		
1084-0717		1		22,4	—	—	25	0,075
1084-0718		2		—	22			
1084-0719		3				21,5		
1084-0721		1		22,4	—	—	28	0,084
1084-0722		2		—	22			
1084-0723		3				21,5		
1084-0724		1		22,4	—	—	30	0,090
1084-0725		2		—	22			
1084-0726		3				21,5		
1084-0727		1		22,4	—	—	36	0,107
1084-0728		2		—	22			
1084-0729		3				21,5		
1084-0731		1		22,4	—	—	40	0,119
1084-0732		2		—	22			
1084-0733		3				21,5		

Пример условного обозначения пробки размерами D=15,4 мм, H=18 мм, исполнения 1:

Пробка 1084-0701 ГОСТ 24527—80

2. Материал — сталь марки 20 по ГОСТ 1050—74.

3. Технические требования — по ГОСТ 18824—80.

4. Маркировать на бирке: условное обозначение пробки без наименования и товарный знак предприятия-изготовителя.

5. Примеры применения штифтовых пробок даны в справочном приложении 1.

6. Формы и размеры отверстий под штифтовые пробки в закаленных деталях даны в справочном приложении 2.

ПРИЛОЖЕНИЕ 1
Справочное

ПРИМЕРЫ ПРИМЕНЕНИЯ ШТИФТОВЫХ ПРОБОК

Исполнения 1, 2

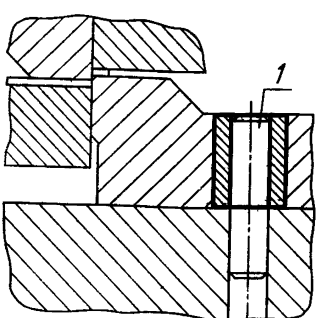

Исполнение 3

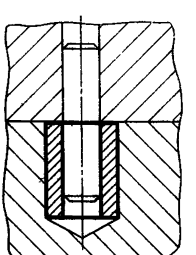

1—штифт типа 1 по ГОСТ 3128—70

ПРИЛОЖЕНИЕ 2
Справочное

ФОРМЫ И РАЗМЕРЫ ОТВЕРСТИЙ ПОД ШТИФТОВЫЕ ПРОБКИ В ЗАКАЛЕННЫХ ДЕТАЛЯХ

Для исполнения 1

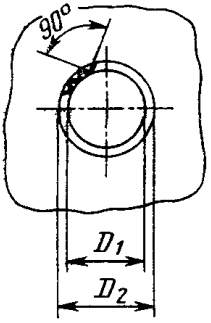

Для исполнений 2, 3

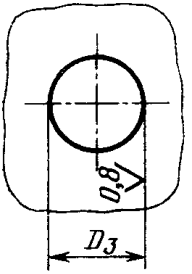

Таблица 1

мм

D (поле допуска h11)	D_1	D_2
15,4	15	16
17,4	17	18
22,4	22	23

Таблица 2

мм

D (поле допуска г6)	D_3 (поле допуска Н7)
16	16
18	18
22	22

gost.e-ecolog.ru