УДК 678.057.726:006.354 Группа Г21

ГОСУДАРСТВЕННЫЙ СТАНДАРТ СОЮЗА ССР

ПРЕСС-ФОРМЫ МНОГОМЕСТНЫЕ СЪЕМНЫЕ ДЛЯ ИЗГОТОВЛЕНИЯ РЕЗИНОВЫХ КОЛЕЦ КРУГЛОГО СЕЧЕНИЯ

Конструкция и размеры

Press-moulds multi-placed removable for manufacturing of rubber O-rings section. Construction and dimensions

ГОСТ 24512—80

ОКП 39 6381

Утвержден Постановлением Государственного комитета СССР по стандартам от 30 декабря 1980 г. № 6273. Постановлением Госстандарта от 19 мая 1981 г. № 2454 срок действия установлен

с 01.01 1983 г.

до 01.01 1988 г.

Несоблюдение стандарта преследуется по закону

1. Настоящий стандарт распространяется на специальные съемные компрессионные многоместные пресс-формы для изготовления из резиновых смесей с процентом усадки до 4,3 резиновых уплотнительных колец 2-й группы точности круглого сечения с внутренними диаметрами (d_1) от 2,8 до 25,5 мм, диаметрами сечения (d_2) от 1,4 до 3,6 мм по ГОСТ 9833—73.

2. Агрегатирование многоместных съемных пресс-форм в приспособлениях для их раскрытия и выдвижения — по справочному приложению 3 к ГОСТ 24511—80.

3. Конструкция и размеры пресс-форм должны соответствовать указанным на черт. 1 и в табл. 1.

Издание официальное ★ **Перепечатка воспрещена**

gost.e-ecolog.ru

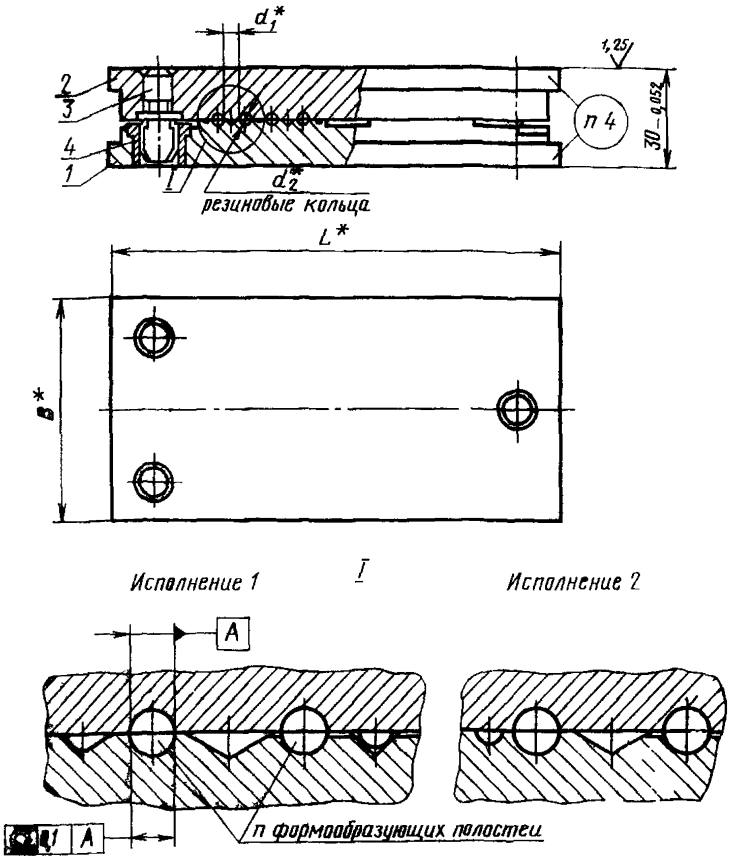

* Размеры для справок.

1—матрица по табл. 1; *2*—пуансон по табл. 1; *3*—палец 7030-0926 12Д ГОСТ 12210—66 (кол. 3 шт.); *4*—втулка 7030-0126 ГОСТ 12214—66 (кол. 3 шт)

Черт. 1

Таблица 1

Обозначение пресс-формы	Применяемость	Резиновые кольца d_2	Резиновые кольца d_1	Исполнение	L	B	n	Масса, кг, не более	Поз. 1 Матрица Кол. 1	Поз. 2 Пуансон Кол. 1
		мм			мм				Обозначения	
1886-1001	—	1,4	2,8	1	180	120	96	4,43	1886-1001/001	1886-1001/002
1886-1002	—			2					1886-1002/001	
1886-1003	—			1		180	152	6,97	1886-1003/001	1886-1003/002
1886-1004	—			2					1886-1004/001	
1886-1005	—			1	250		266	9,58	1886-1005/001	1886-1005/002
1886-1006	—			2					1886-1006/001	
1886-1007	—		3,8	1	180	120	88	4,43	1886-1007/001	1886-1007/002
1886-1008	—			2					1886-1008/001	
1886-1009	—			1		180	136	6,97	1886-1009/001	1886-1009/002
1886-1011	—			2					1886-1011/001	
1886-1012	—			1	250		238	9,58	1886-1012/001	1886-1012/002
1886-1013	—			2					1886-1013/001	
1886-1014	—	1,9	2,8	1	180	120	88	4,43	1886-1014/001	1886-1014/002
1886-1015	—			2					1886-1015/001	
1886-1016	—			1		180	136	6,97	1886-1016/001	1886-1016/002
1886-1017	—			2					1886-1017/001	
1886-1018	—			1	250		238	9,58	1886-1018/001	1886-1018/002
1886-1019	—			2					1886-1019/001	
1886-1021	—		3,2	1	180	120	80	4,43	1886-1021/001	1886-1021/002
1886-1022	—			2					1886-1022/001	
1886-1023	—			1		180	136	6,97	1886-1023/001	1886-1023/002
1886-1024	—			2					1886-1024/001	
1886-1025	—			1	250		238	9,58	1886-1025/001	1886-1025/002
1886-1026	—			2					1886-1026/001	
1886-1027	—		3,8	1	180	120	80	4,43	1886-1027/001	1886-1027/002
1886-1028	—			2					1886-1028/001	
1886-1029	—			1		180	128	6,97	1886-1029/001	1886-1029/002

Продолжение табл. 1

Обозначение пресс-формы	Применяемость	Резиновые кольца d_2	Резиновые кольца d_1	Исполнение	L	B	n	Масса, кг, не более	Поз. 1 Матрица Кол. 1	Поз. 2 Пуансон Кол. 1
		мм			мм				Обозначения	
1886-1031		1,9	3,8	2	180	180	128	6,97	1886-1031/001	1886-1029/002
1886-1032				1	250		192	9,58	1886-1032/001	1886-1032/002
1886-1033				2					1886-1033/001	
1886-1034			4,2	1	180	120	72	4,43	1886-1034/001	1886-1034/002
1886-1035				2					1886-1035/001	
1886-1036				1		180	120	6,97	1886-1036/001	1886-1036/002
1886-1037				2					1886-1037/001	
1886-1038				1	250		180	9,58	1886-1038/001	1886-1038/002
1886-1039				2					1886-1039/001	
1886-1041			4,7	1	180	120	72	4,43	1886-1041/001	1886-1041/002
1886-1042				2					1886-1042/001	
1886-1043				1		180	84	6,97	1886-1043/001	1886-1043/002
1886-1044				2					1886-1044/001	
1886-1045				1	250		168	9,58	1886-1045/001	1886-1045/002
1886-1046				2					1886-1046/001	
1886-1047			5,2	1	180	120	48	4,43	1886-1047/001	1886-1047/002
1886-1048				2					1886-1048/001	
1886-1049				1		180	84	6,97	1886-1049/001	1886-1049/002
1886-1051				2					1886-1051/001	
1886-1052				1	250		168	9,58	1886-1052/001	1886-1052/002
1886-1053				2					1886-1053/001	
1886-1054			5,7	1	180	120	48	4,43	1886-1054/001	1886-1054/002
1886-1055				2					1886-1055/001	
1886-1056				1		180	78	6,97	1886-1056/001	1886-1056/002
1886-1057				2					1886-1057/001	
1886-1058				1	250		130	9,58	1886-1058/001	1886-1058/002
1886-1059				2					1886-1059/001	

Продолжение табл. 1

Обозначение пресс-формы	Применяемость	Резиновые кольца d_2	Резиновые кольца d_1	Исполнение	L	B	n	Масса, кг, не более	Поз. 1 Матрица Кол. 1	Поз. 2 Пуансон Кол. 1
		мм			мм				Обозначения	
1886-1061	—	1,9	6,2	1	180	120	48	4,43	1886-1061/001	1886-1061/002
1886-1062	—			2					1886-1062/001	
1886-1063	—			1		180	72	6,97	1886-1063/001	1886-1063/002
1886-1064	—			2					1886-1064/001	
1886-1065	—			1	250		120	9,58	1886-1065/001	1886-1065/002
1886-1066	—			2					1886-1066/001	
1886-1067	—		6,7	1	180	120	42	4,43	1886-1067/001	1886-1067/002
1886-1068	—			2					1886-1068/001	
1886-1069	—			1	250	180	72	6,97	1886-1069/001	1886-1069/002
1886-1071	—			2					1886-1071/001	
1886-1072	—			1			120	9,58	1886-1072/001	1886-1072/002
1886-1073	—			2					1886-1073/001	
1886-1074	—		7,2	1	180	120	42	4,43	1886-1074/001	1886-1074/002
1886-1075	—			2					1886-1075/001	
1886-1076	—			1		180	66	6,97	1886-1076/001	1886-1076/002
1886-1077	—			2					1886-1077/001	
1886-1078	—			1	250		110	9,58	1886-1078/001	1886-1078/002
1886-1079	—			2					1886-1079/001	
1886-1081	—		7,7	1	180	120	42	4,43	1886-1081/001	1886-1081/002
1886-1082	—			2					1886-1082/001	
1886-1083	—			1		180	66	6,97	1886-1083/001	1886-1083/002
1886-1084	—			2					1886-1084/001	
1886-1085	—			1	250		110	9,58	1886-1085/001	1886-1085/002
1886-1086	—			2					1886-1086/001	
1886-1087	—		8,2	1	180	120	42	4,43	1886-1087/001	1886-1087/002
1886-1088	—			2					1886-1088/001	
1886-1089	—			1		180	66	6,97	1886-1089/001	1886-1089/002

Продолжение табл. 1

Обозначение пресс-формы	Применяемость	Резиновые кольца d_3	Резиновые кольца d_1	Исполнение	L	B	n	Масса, кг, не более	Поз. 1 Матрица Кол. 1	Поз. 2 Пуансон Кол. 1
		мм			мм				Обозначения	
1886-1091	—	1,9	8,2	2	180	180	66	6,97	1886-1091/001	1886-1089/002
1886-1092	—			1	250		110	9,58	1886-1092/001	1886-1092/002
1886-1093	—			2					1886-1093/001	
1886-1094	—		8,7	1	180	120	36	4,43	1886-1094/001	1886-1094/002
1886-1095	—			2					1886-1095/001	
1886-1096	—			1		180	60	6,97	1886-1096/001	1886-1096/002
1886-1097	—			2					1886-1097/001	
1886-1098	—			1	250		80	9,58	1886-1098/001	1886-1098/002
1886-1099	—			2					1886-1099/001	
1886-1101	—		9,2	1	180	120	36	4,43	1886-1101/001	1886-1101/002
1886-1102	—			2					1886-1102/001	
1886-1103	—			1		180	60	6,97	1886-1103/001	1886-1103/002
1886-1104	—			2					1886-1104/001	
1886-1105	—			1	250		80	9,58	1886-1105/001	1886-1105/002
1886-1106	—			2					1886-1106/001	
1886-1107	—		9,7	1	180	120	24	4,43	1886-1107/001	1886-1107/002
1886-1108	—			2					1886-1108/001	
1886-1109	—			1		180	40	6,97	1886-1109/001	1886-1109/002
1886-1111	—			2					1886-1111/001	
1886-1112	—			1	250		80	9,58	1886-1112/001	1886-1112/002
1886-1113	—			2					1886-1113/001	
1886-1114	—		10,0	1	180	120	24	4,43	1886-1114/001	1886-1114/002
1886-1115	—			2					1886-1115/001	
1886-1116	—			1		180	36	6,97	1886-1116/001	1886-1116/002
1886-1117	—			2					1886-1117/001	
1886-1118	—			1	250		72	9,58	1886-1118/001	1886-1118/002
1886-1119	—			2					1886-1119/001	

Продолжение табл. 1

Обозначение пресс-формы	Применяемость	Резиновые кольца d_3	Резиновые кольца d_1	Исполнение	L	B	n	Масса, кг, не более	Поз. 1 Матрица Кол. 1	Поз. 2 Пуансон Кол. 1
		мм			мм				Обозначения	
1886-1121		1,9	10,6	1	180	120	24	4,43	1886-1121/001	1886-1121/002
1886-1122				2					1886-1122/001	
1886-1123				1		180	36	6,97	1886-1123/001	1886-1123/002
1886-1124				2					1886-1124/001	
1886-1125				1	250		72	9,58	1886-1125/001	1886-1125/002
1886-1126				2					1886-1126/001	
1886-1127			11,0	1	180	120	20	4,43	1886-1127/001	1886-1127/002
1886-1128				2					1886-1128/001	
1886-1129				1		180	36	6,97	1886-1129/001	1886-1129/002
1886-1131				2					1886-1131/001	
1886-1132				1	250		72	9,58	1886-1132/001	1886-1132/002
1886-1133				2					1886-1133/001	
1886-1134			11,6	1	180	120	20	4,43	1886-1134/001	1886-1134/002
1886-1135				2					1886-1135/001	
1886-1136				1		180	32	6,97	1886-1136/001	1886-1136/002
1886-1137				2					1886-1137/001	
1886-1138				1	250		64	9,58	1886-1138/001	1886-1138/002
1886-1139				2					1886-1139/001	
1886-1141			12,0	1	180	120	20	4,43	1886-1141/001	1886-1141/002
1886-1142				2					1886-1142/001	
1886-1143				1		180	32	6,97	1886-1143/001	1886-1143/002
1886-1144				2					1886-1144/001	
1886-1145				1	250		64	9,58	1886-1145/001	1886-1145/002
1886-1146				2					1886-1146/001	
1886-1147			12,6	1	180	120	20	4,43	1886-1147/001	1886-1147/002
1886-1148				2					1886-1148/001	
1886-1149				1		180	32	6,97	1886-1149/001	1886-1149/002

Продолжение табл. 1

Обозначение пресс-формы	Применяемость	Резиновые кольца d_2 / d_1, мм	Исполнение	L, мм	B, мм	n	Масса, кг, не более	Поз. 1 Матрица Кол. 1	Поз. 2 Пуансон Кол. 1
								Обозначения	
1886-1151	—	1,9 / 12,6	2	180	180	32	6,97	1886-1151/001	1886-1149/002
1886-1152	—		1	250		64	9,58	1886-1152/001	1886-1152/002
1886-1153	—		2					1886-1153/001	
1886-1154	—		1	180	120	20	4,43	1886-1154/001	1886-1154/002
1886-1155	—		2					1886-1155/001	
1886-1156	—	13,0	1		180	32	6,97	1886-1156/001	1886-1156/002
1886-1157	—		2					1886-1157/001	
1886-1158	—		1	250		64	9,58	1886-1158/001	1886-1158/002
1886-1159	—		2					1886-1159/001	
1886-1161	—		1	180	120	20	4,43	1886-1161/001	1886-1161/002
1886-1162	—		2					1886-1162/001	
1886-1163	—	13,6	1		180	32	6,97	1886-1163/001	1886-1163/002
1886-1164	—		2					1886-1164/001	
1886-1165	—		1	250		48	9,58	1886-1165/001	1886-1165/002
1886-1166	—		2					1886-1166/001	
1886-1167	—	14,0	1	180	120	20	4,43	1886-1167/001	1886-1167/002
1886-1168	—		2					1886-1168/001	
1886-1169	—		1		180	28	6,97	1886-1169/001	1886-1169/002
1886-1171	—		2					1886-1171/001	
1886-1172	—		1	250		42	9,58	1886-1172/001	1886-1172/002
1886-1173	—		2					1886-1173/001	
1886-1174	—	14,6	1	180	120	16	4,43	1886-1174/001	1886-1174/002
1886-1175	—		2					1886-1175/001	
1886-1176	—		1		180	28	6,97	1886-1176/001	1886-1176/002
1886-1177	—		2					1886-1177/001	
1886-1178	—		1	250		42	9,58	1886-1178/001	1886-1178/002
1886-1179	—		2					1886-1179/001	

Продолжение табл. 1

Обозначение пресс-формы	Применяемость	Резиновые кольца d_2 | d_1, мм	Исполнение	L, мм	B, мм	n	Масса, кг, не более	Поз. 1 Матрица Кол. 1	Поз. 2 Пуансон Кол. 1
								Обозначения	
1886-1181			1		120	16	4,43	1886-1181/001	1886-1181/002
1886-1182			2	180				1886-1182/001	
1886-1183		15,0	1			28	6,97	1886-1183/001	1886-1183/002
1886-1184			2		180			1886-1184/001	
1886-1185			1	250		42	9,58	1886-1185/001	1886-1185/002
1886-1186			2					1886-1186/001	
1886-1187			1		120	16	4,43	1886-1187/001	1886-1187/002
1886-1188			2	180				1886-1188/001	
1886-1189		15,6	1			28	6,97	1886-1189/001	1886-1189/002
1886-1191			2		180			1886-1191/001	
1886-1192			1	250		42	9,58	1886-1192/001	1886-1192/002
1886-1193			2					1886-1193/001	
1886-1194			1		120	16	4,43	1886-1194/001	1886-1194/002
1886-1195		1,9	2	180				1886-1195/001	
1886-1196			1			28	6,97	1886-1196/001	1886-1196/002
1886-1197		16,0	2		180			1886-1197/001	
1886-1198			1	250		42	9,58	1886-1198/001	1886-1198/002
1886-1199			2					1886-1199/001	
1886-1201			1		120	16	4,43	1886-1201/001	1886-1201/002
1886-1202			2	180				1886-1202/001	
1886-1203			1			28	6,97	1886-1203/001	1886-1203/002
1886-1204		16,6	2		180			1886-1204/001	
1886-1205			1	250		42	9,58	1886-1205/001	1886-1205/002
1886-1206			2					1886-1206/001	
1886-1207			1		120	16	4,43	1886-1207/001	1886-1207/002
1886-1208		17,5	2	180				1886-1208/001	
1886-1209			1		180	24	6,97	1886-1209/001	1886-1209/002

Продолжение табл. 1

Обозначение пресс-формы	Применяемость	Резиновые кольца d_2 | d_1, мм	Исполнение	L | B, мм	n	Масс, кг, не более	Поз. 1 Матрица Кол. 1	Поз. 2 Пуансон Кол. 1
							Обозначения	
1886-1211	—	17,5	2	180	24	6,97	1886-1211/001	1886-1209/002
1886-1212	—		1	250 | 180	36	9,58	1886-1212/001	1886-1212/002
1886-1213	—		2				1886-1213/001	
1886-1214	—	18,5	1	180 | 120	16	4,43	1886-1214/001	1886-1214/002
1886-1215	—		2				1886-1215/001	
1886-1216	—		1	180	24	6,97	1886-1216/001	1886-1216/002
1886-1217	—		2				1886-1217/001	
1886-1218	—		1	250 | 180	36	9,58	1886-1218/001	1886-1218/002
1886-1219	—		2				1886-1219/001	
1886-1221	—	19,5	1	180 | 120	6	4,43	1886-1221/001	1886-1221/002
1886-1222	—		2				1886-1222/001	
1886-1223	—		1	180	12	6,97	1886-1223/001	1886-1223/002
1886-1224	—		2				1886-1224/001	
1886-1225	—		1	250 | 180	36	9,58	1886-1225/001	1886-1225/002
1886-1226	—		2				1886-1226/001	
1886-1227	—	20,5	1	180 | 120	6	4,43	1886-1227/001	1886-1227/002
1886-1228	—		2				1886-1228/001	
1886-1229	—		1	180	10	6,97	1886-1229/001	1886-1229/002
1886-1231	—		2				1886-1231/001	
1886-1232	—		1	250 | 180	30	9,58	1886-1232/001	1886-1232/002
1886-1233	—		2				1886-1233/001	
1886-1234	—	21,5	1	180 | 120	6	4,43	1886-1234/001	1886-1234/002
1886-1235	—		2				1886-1235/001	
1886-1236	—		1	180	10	6,97	1886-1236/001	1886-1236/002
1886-1237	—		2				1886-1237/001	
1886-1238	—		1	250 | 180	20	9,58	1886-1238/001	1886-1238/002
1886-1239	—		2				1886-1239/001	

Продолжение табл. 1

Обозначение пресс-формы	Применяемость	Резиновые кольца d_2	Резиновые кольца d_1	Исполнение	L	B	n	Масса, кг, не более	Поз. 1 Матрица Кол. 1	Поз. 2 Пуансон Кол. 1
		мм			мм				Обозначения	
1886-1241		1,9	22,5	1	180	120	6	4,43	1886-1241/001	1886-1241/002
1886-1242				2					1886-1242/001	
1886-1243				1		180	10	6,97	1886-1243/001	1886-1243/002
1886-1244				2					1886-1244/001	
1886-1245				1	250		20	9,58	1886 1245/001	1886-1245/002
1886-1246				2					1886-1246/001	
1886-1247			23,5	1	180	120	6	4,43	1886-1247/001	1886-1247/002
1886-1248				2					1886-1248/001	
1886-1249				1		180	10	6,97	1886-1249/001	1886-1249/002
1886-1251				2					1886-1251/001	
1886-1252				1	250		20	9,58	1886-1252/001	1886-1252/002
1886-1253				2					1886-1253/001	
1886-1254			24,5	1	180	120	6	4,43	1886-1254/001	1886-1254/002
1886-1255				2					1886-1255/001	
1886-1256				1		180	10	6,97	1886-1256/001	1886-1256/002
1886-1257				2					1886-1257/001	
1886-1258				1	250		20	9,58	1886-1258/001	1886-1258/002
1886-1259				2					1886-1259/001	
1886-1261			25,5	1	180	120	6	4,43	1886-1261/001	1886-1261/002
1886-1262				2					1886-1262/001	
1886-1263				1		180	10	6,97	1886-1263/001	1886-1263/002
1886-1264				2					1886-1264/001	
1886-1265				1	250		20	9,58	1886-1265/001	1886-1265/002
1886-1266				2					1886-1266/001	
1886-1267		2,5	3,8	1	180	120	54	4,43	1886-1267/001	1886-1267/002
1886-1268				2					1886-1268/001	
1886-1269				1		180	84	6,97	1886-1269/001	1886-1269/002

Продолжение табл. 1

Обозначение пресс-формы	Применяемость	Ременные кольца d_3	Ременные кольца d_1	Исполнение	L	B	n	Масса, кг, не более	Поз. 1 Матрица Кол. 1	Поз. 2 Пуансон Кол. 1
		мм			мм				Обозначения	
1886-1271		3,8		2	180	180	84	6,97	1886-1271/001	1886-1269/002
1886-1272				1	250		168	9,58	1886-1272/001	1886-1272/002
1886-1273				2					1886-1273/001	
1886-1274		4,2		1	180	120	48	4,43	1886-1274/001	1886-1274/002
1886-1275				2					1886-1275/001	
1886-1276				1		180	78	6,97	1886-1276/001	1886-1276/002
1886-1277				2					1886-1277/001	
1886-1278				1	250		156	9,58	*1886-1278/001*	1886-1278/002
1886-1279				2					1886-1279/001	
1886-1281		4,7		1	180	120	48	4,43	1886-1281/001	1886-1281/002
1886-1282				2					1886-1282/001	
1886-1283				1		180	78	6,97	1886-1283/001	1886-1283/002
1886-1284				2					1886-1284/001	
1886-1285				1	250		130	9,58	1886-1285/001	1886-1285/002
1886-1286				2					1886-1286/001	
1886-1287		5,2		1	180	120	48	4,43	*1886-1287/001*	1886-1287/002
1886-1288				2					1886-1288/001	
1886-1289				1		180	72	6,97	1886-1289/001	1886-1289/002
1886-1291				2					1886-1291/001	
1886-1292				1	250		120	9,58	1886-1292/001	1886-1292/002
1886-1293				2					1886-1293/001	
1886-1294		5,7		1	180	120	42	4,43	1886-1294/001	1886-1294/002
1886-1295				2					1886-1295/001	
1886-1296				1		180	72	6,97	1886-1296/001	1886-1296/002
1886-1297				2					1886-1297/001	
1886-1298				1	250		120	9,58	1886-1298/001	1886-1298/002
1886-1299				2					1886-1299/001	

Продолжение табл. 1

Обозначение пресс-формы	Применяемость	Резиновые кольца d_2 мм	Резиновые кольца d_1 мм	Исполнение	L мм	B мм	n	Масса, кг, не более	Поз. 1 Матрица Кол. 1 Обозначения	Поз. 2 Пуансон Кол. 1 Обозначения
1886-1301	—	6,2	2,5	1	180	120	42	4,43	1886-1301/001	1886-1301/002
1886-1302	—			2					1886-1302/001	
1886-1303	—			1		180	66	6,97	1886-1303/001	1886-1303/002
1886-1304	—			2					1886-1304/001	
1886-1305	—			1	250		110	9,58	1886-1305/001	1886-1305/002
1886-1306	—			2					1886-1306/001	
1886-1307	—	6,7		1	180	120	42	4,43	1886-1307/001	1886-1307/002
1886-1308	—			2					1886-1308/001	
1886-1309	—			1		180	66	6,97	1886-1309/001	1886-1309/002
1886-1311	—			2					1886-1311/001	
1886-1312	—			1	250		110	9,58	1886-1312/001	1886-1312/002
1886-1313	—			2					1886-1313/001	
1886-1314	—	7,2		1	180	120	36	4,43	1886-1314/001	1886-1314/002
1886-1315	—			2					1886-1315/001	
1886-1316	—			1		180	60	6,97	1886-1316/001	1886-1316/002
1886-1317	—			2					1886-1317/001	
1886-1318	—			1	250		100	9,58	1886-1318/001	1886-1318/002
1886-1319	—			2					1886-1319/001	
1886-1321	—	7,7		1	180	120	36	4,43	1886-1321/001	1886-1321/002
1886-1322	—			2					1886-1322/001	
1886-1323	—			1		180	60	6,97	1886-1323/001	1886-1323/002
1886-1324	—			2					1886-1324/001	
1886-1325	—			1	250		80	9,58	1886-1325/001	1886-1325/002
1886-1326	—			2					1886-1326/001	
1886-1327	—	8,2		1	180	120	36	4,43	1886-1327/001	1886-1327/002
1886-1328	—			2					1886-1328/001	
1886-1329	—			1		180	60	6,97	1886-1329/001	1886-1329/002

Продолжение табл. 1

Обозначение пресс-формы	Применяемость	Резиновые кольца d_2 / d_1, мм	Исполнение	L, мм	B, мм	n	Масса, кг, не более	Поз. 1 Матрица Кол. 1	Поз. 2 Пуансон Кол. 1
								Обозначения	
1886-1331	—	8,2	2	180	180	60	6,97	1886-1331/001	1886-1329/002
1886-1332	—	8,2	1	250	180	80	9,58	1886-1332/001	1886-1332/002
1886-1333	—	8,2	2	250	180	80	9,58	1886-1333/001	1886-1332/002
1886-1334	—	8,7	1	180	120	24	4,43	1886-1334/001	1886-1334/002
1886-1335	—	8,7	2	180	120	24	4,43	1886-1335/001	1886-1334/002
1886-1336	—	8,7	1	180	180	36	6,97	1886-1336/001	1886-1336/002
1886-1337	—	8,7	2	180	180	36	6,97	1886-1337/001	1886-1336/002
1886-1338	—	8,7	1	250	180	72	9,58	1886-1338/001	1886-1338/002
1886-1339	—	8,7	2	250	180	72	9,58	1886-1339/001	1886-1338/002
1886-1341	—	9,2	1	180	120	24	4,43	1886-1341/001	1886-1341/002
1886-1342	—	9,2	2	180	120	24	4,43	1886-1342/001	1886-1341/002
1886-1343	—	9,2	1	180	180	36	6,97	1886-1343/001	1886-1343/002
1886-1344	—	9,2	2	180	180	36	6,97	1886-1344/001	1886-1343/002
1886-1345	—	2,5	1	250	180	72	9,58	1886-1345/001	1886-1345/002
1886-1346	—	2,5	2	250	180	72	9,58	1886-1346/001	1886-1345/002
1886-1347	—	9,7	1	180	120	20	4,43	1886-1347/001	1886-1347/002
1886-1348	—	9,7	2	180	120	20	4,43	1886-1348/001	1886-1347/002
1886-1349	—	9,7	1	180	180	36	6,97	1886-1349/001	1886-1349/002
1886-1351	—	9,7	2	180	180	36	6,97	1886-1351/001	1886-1349/002
1886-1352	—	9,7	1	250	180	72	9,58	1886-1352/001	1886-1352/002
1886-1353	—	9,7	2	250	180	72	9,58	1886-1353/001	1886-1352/002
1886-1354	—	10,0	1	180	120	20	4,43	1886-1354/001	1886-1354/002
1886-1355	—	10,0	2	180	120	20	4,43	1886-1355/001	1886-1354/002
1886-1356	—	10,0	1	180	180	36	6,97	1886-1356/001	1886-1356/002
1886-1357	—	10,0	2	180	180	36	6,97	1886-1357/001	1886-1356/002
1886-1358	—	10,0	1	250	180	72	9,58	1886-1358/001	1886-1358/002
1886-1359	—	10,0	2	250	180	72	9,58	1886-1359/001	1886-1358/002

Продолжение табл. 1

Обозначение пресс-формы	Применяемость	Резиновые кольца d_2	Резиновые кольца d_1	Углубление	L	B	n	Масса, кг, не более	Поз. 1 Матрица Кол. 1	Поз. 2 Пуансон Кол. 1
		мм			мм				Обозначения	
1886-1361		10,6		1	180	120	20	4,43	1886-1361/001	1886-1361/002
1886-1362				2					1886-1362/001	
1886-1363				1		180	32	6,97	1886-1363/001	1886-1363/002
1886-1364				2					1886-1364/001	
1886-1365				1	250		64	9,58	1886-1365/001	1886-1365/002
1886-1366				2					1886-1366/001	
1886-1367		11,0		1	180	120	20	4,43	1886-1367/001	1886-1367/002
1886-1368				2					1886-1368/001	
1886-1369				1		180	32	6,97	1886-1369/001	1886-1369/002
1886-1371				2					1886-1371/001	
1886-1372				1	250		64	9,58	1886-1372/001	1886-1372/002
1886-1373				2					1886-1373/001	
1886-1374		2,5		1	180	120	20	4,43	1886-1374/001	1886-1374/002
1886-1375				2					1886-1375/001	
1886-1376			11,6	1		180	32	6,97	1886-1376/001	1886-1376/002
1886-1377				2					1886-1377/001	
1886-1378				1	250		64	9,58	1886-1378/001	1886-1378/002
1886-1379				2					1886-1379/001	
1886-1381		12,0		1	180	120	20	4,43	1886-1381/001	1886-1381/002
1886-1382				2					1886-1382/001	
1886-1383				1		180	32	6,97	1886-1383/001	1886-1383/002
1886-1384				2					1886-1384/001	
1886-1385				1	250		48	9,58	1886-1385/001	1886-1385/002
1886-1386				2					1886-1386/001	
1886-1387		12,6		1	180	120	20	4,43	1886-1387/001	1886-1387/002
1886-1388				2					1886-1388/001	
1886-1389				1		180	28	6,97	1886-1389/001	1886-1389/002

Продолжение табл. 1

Обозначение пресс-формы	Применяемость	Резиновые кольца d_2	Резиновые кольца d_1	Исполнение	L	B	n	Масса, кг, не более	Поз. 1 Матрица Кол. 1	Поз. 2 Пуансон Кол. 1
		мм			мм				Обозначения	
1886-1391				2	180		28	6,97	1886-1391/001	1886-1389/002
1886-1392			12,6	1	250	180	42	9,58	1886-1392/001	1886-1392/002
1886-1393				2					1886-1393/001	
1886-1394				1		120	16	4,43	1886-1394/001	1886-1394/002
1886-1395				2	180				1886-1395/001	
1886-1396			13,0	1		180	28	6,97	1886-1396/001	1886-1396/002
1886-1397				2					1886-1397/001	
1886-1398				1	250		42	9,58	1886-1398/001	1886-1398/002
1886-1399				2					1886-1399/001	
1886-1401				1		120	16	4,43	1886-1401/001	1886-1401/002
1886-1402				2	180				1886-1402/001	
1886-1403			13,6	1		180	28	6,97	1886-1403/001	1886-1403/002
1886-1404				2					1886-1404/001	
1886-1405		2,5		1	250		42	9,58	1886-1405/001	1886-1405/002
1886-1406				2					1886-1406/001	
1886-1407				1		120	16	4,43	1886-1407/001	1886-1407/002
1886-1408				2*	180				1886-1408/001	
1886-1409			14,0	1		180	28	6,97	1886-1409/001	1886-1409/002
1886-1411				2					1886-1411/001	
1886-1412				1	250		42	9,58	1886-1412/001	1886-1412/002
1886-1413				2					1886-1413/001	
1886-1414				1		120	16	4,43	1886-1414/001	1886-1414/002
1886-1415				2	180				1886-1415/001	
1886-1416			14,6	1		180	28	6,97	1886-1416/001	1886-1416/002
1886-1417				2					1886-1417/001	
1886-1418				1	250		42	9,58	1886-1418/001	1886-1418/002
1886-1419				2					1886-1419/001	

Продолжение табл. 1

Обозначение пресс-формы	Применяемость	Резиновые кольца d_2	Резиновые кольца d_3	Исполнение	L	B	n	Масса, кг, не более	Поз 1 Матрица Кол. 1	Поз 2 Пуансон Кол. 1
		мм			мм				Обозначения	
1886-1421				1		120	16	4,43	1886-1421/001	1886-1421/002
1886-1422				2	180				1886-1422/001	
1886-1423			15,0	1			28	6,97	1886-1423/001	1886-1423/002
1886-1424				2		180			1886-1424/001	
1886-1425				1	250		42	9,58	1886-1425/001	1886-1425/002
1886-1426				2					1886-1426/001	
1886-1427				1		120	16	4,43	1886-1427/001	1886-1427/002
1886-1428				2	180				1886-1428/001	
1886-1429			15,6	1			24	6,97	1886-1429/001	1886-1429/002
1886-1431				2		180			1886-1431/001	
1886-1432				1	250		36	9,58	1886-1432/001	1886-1432/002
1886-1433				2					1886-1433/001	
1886-1434				1		120	16	4,43	1886-1434/001	1886-1434/002
1886-1435		2,5		2	180				1886-1435/001	
1886-1436			16,6	1			24	6,97	1886-1436/001	1886-1436/002
1886-1437				2		180			1886-1437/001	
1886-1438				1	250		36	9,58	1886-1438/001	1886-1438/002
1886-1439				2					1886-1439/001	
1886-1441				1		120	16	4,43	1886-1441/001	1886-1441/002
1886-1442				2	180				1886-1442/001	
1886-1443			17,5	1			24	6,97	1886-1443/001	1886-1443/002
1886-1444				2		180			1886-1444/001	
1886-1445				1	250		36	9,58	1886-1445/001	1886-1445/002
1886-1446				2					1886-1446/001	
1886-1447				1		120	6	4,43	1886-1447/001	1886-1447/002
1886-1448			18,5							

Продолжение табл. 1

Обозначение пресс-формы	Применяемость	Резиновые кольца d_2	Резиновые кольца d_1	Исполнение	L	B	n	Масса, кг, не более	Поз. 1 Матрица Кол. 1	Поз 2 Пуансон Кол. 1
		мм			мм				Обозначения	
1886-1451	—	2,5	18,5	2	180	180	12	6,97	1886-1451/001	1886-1449/002
1886-1452	—			1	250		36	9,58	1886-1452/001	1886-1452/002
1886-1453	—			2					1886-1453/001	
1886-1454	—		19,5	1	180	120	6	4,43	1886-1454/001	1886-1454/002
1886-1455	—			2					1886-1455/001	
1886-1456	—			1		180	10	6,97	1886-1456/001	1886-1456/002
1886-1457	—			2					1886-1457/001	
1886-1458	—			1	250		30	9,58	1886-1458/001	1886-1458/002
1886-1459	—			2					1886-1459/001	
1886-1461	—		20,5	1	180	120	6	4,43	1886-1461/001	1886-1461/002
1886-1462	—			2					1886-1462/001	
1886-1463	—			1		180	10	6,97	1886-1463/001	1886-1463/002
1886-1464	—			2					1886-1464/001	
1886-1465	—			1	250		20	9,58	1886-1465/001	1886-1465/002
1886-1466	—			2					1886-1466/001	
1886-1467	—		21,5	1	180	120	6	4,43	1886-1467/001	1886-1467/002
1886-1468	—			2					1886-1468/001	
1886-1469	—			1		180	10	6,97	1886-1469/001	1886-1469/002
1886-1471	—			2					1886-1471/001	
1886-1472	—			1	250		20	9,58	1886-1472/001	1886-1472/002
1886-1473	—			2					1886-1473/001	
1886-1474	—		22,5	1	180	120	6	4,43	1886-1474/001	1886-1474/002
1886-1475	—			2					1886-1475/001	
1886-1476	—			1		180	10	6,97	1886-1476/001	1886-1476/002
1886-1477	—			2					1886-1477/001	
1886-1478	—			1	250		20	9,58	1886-1478/001	1886-1478/002
1886-1479	—			2					1886-1479/001	

Продолжение табл. 1

Обозначение пресс-формы	Применяемость	Резиновые кольца d_2	Резиновые кольца d_1	Исполнение	L	B	n	Масса, кг, не более	Поз. 1 Матрица Кол. 1	Поз. 2 Пуансон Кол. 1
		мм			мм				Обозначения	
1886-1481		2,5	24,5	1	180	120	6	4,43	1886-1481/001	1886-1481/002
1886-1482				2					1886-1482/001	
1886-1483				1		180	10	6,97	1886-1483/001	1886-1483/002
1886-1484				2					1886-1484/001	
1886-1485				1	250		20	9,58	1886-1485/001	1886-1485/002
1886-1486				2					1886-1486/001	
1886-1487				1	180	120	6	4,43	1886-1487/001	1886-1487/002
1886-1488				2					1886-1488/001	
1886-1489				1		180	10	6,97	1886-1489/001	1886-1489/002
1886-1491				2					1886-1491/001	
1886-1492				1	250		20	9,58	1886-1492/001	1886-1492/002
1886-1493				2					1886-1493/001	
1886-1494			25,5	1	180	120	6	4,43	1886-1494/001	1886-1494/002
1886-1495				2					1886-1495/001	
1886-1496				1		180	8	6,97	1886-1496/001	1886-1496/002
1886-1497				2					1886-1497/001	
1886-1498				1	250		16	9,58	1886-1498/001	1886-1498/002
1886-1499				2					1886-1499/001	
1886-1501		3,0	9,7	1	180	120	20	4,43	1886-1501/001	1886-1501/002
1886-1502				2					1886-1502/001	
1886-1503				1		180	32	6,97	1886-1503/001	1886-1503/002
1886-1504				2					1886-1504/001	
1886-1505				1	250		48	9,58	1886-1505/001	1886-1505/002
1886-1506				2					1886-1506/001	
1886-1507			10,6	1	180	120	20	4,43	1886-1507/001	1886-1507/002
1886-1508				2					1886-1508/001	
1886-1509				1		180	32	6,97	1886-1509/001	1886-1509/002

Продолжение табл. 1

Обозначение пресс-формы	Применяемость	Резиновые кольца d_2 мм	Резиновые кольца d_1 мм	Исполнение	L мм	B мм	n	Масса, кг, не более	Поз. 1 Матрица Кол. 1 Обозначения	Поз. 2 Пуансон Кол. 1 Обозначения
1886-1511	—	3,0	10,6	2	180	180	32	6,97	1886-1511/001	1886-1509/002
1886-1512	—			1	250		48	9,58	1886-1512/001	1886-1512/002
1886-1513	—			2					1886-1513/001	
1886-1514	—		11,6	1	180	120	16	4,43	1886/1514/001	1886-1514/002
1886-1515	—			2					1886-1515/001	
1886-1516	—			1		180	28	6,97	1886-1516/001	1886-1516/002
1886-1517	—			2					1886-1517/001	
1886-1518	—			1	250		42	9,58	1886-1518/001	1886-1518/002
1886-1519	—			2					1886-1519/001	
1886-1521	—		12,6	1	180	120	16	4,43	1886-1521/001	1886-1521/002
1886-1522	—			2					1886-1522/001	
1886-1523	—			1		180	28	6,97	1886-1523/001	1886-1523/002
1886-1524	—			2					1886-1524/001	
1886-1525	—			1	250		42	9,58	1886-1525/001	1886-1525/002
1886-1526	—			2					1886-1526/001	
1886-1527	—		13,6	1	180	120	16	4,43	1886-1527/001	1886-1527/002
1886-1528	—			2					1886-1528/001	
1886-1529	—			1		180	24	6,97	1886-1529/001	1886-1529/002
1886-1531	—			2					1886-1531/001	
1886-1532	—			1	250		36	9,58	1886-1532/001	1886-1532/002
1886-1533	—			2					1886-1533/001	
1886-1534	—		14,6	1	180	120	16	4,43	1886-1534/001	1886-1534/002
1886-1535	—			2					1886-1535/001	
1886-1536	—			1		180	24	6,97	1886-1536/001	1886-1536/002
1886-1537	—			2					1886-1537/001	
1886-1538	—			1	250		36	9,58	1886-1538/001	1886-1538/002
1886-1539	—			2					1886-1539/001	

Продолжение табл. 1

Обозначение пресс-формы	Применяемость	Резиновые кольца d_2	Резиновые кольца d_1	Исполнение	L	B	n	Масса, кг, не более	Поз. 1 Матрица Кол. 1	Поз. 2 Пуансон Кол. 1
		мм			мм				Обозначения	
1886-1541				1		120	8	4,43	1886-1541/001	1886-1541/002
1886-1542				2	180				1886-1542/001	
1886-1543				1		180	12	6,97	1886-1543/001	1886-1543/002
1886-1544			15,6	2					1886-1544/001	
1886-1545				1	250		36	9,58	1886-1545/001	1886-1545/002
1886-1546				2					1886-1546/001	
1886-1547				1		120	6	4,43	1886-1547/001	1886-1547/002
1886-1548				2	180				1886-1548/001	
1886-1549				1		180	12	6,97	1886-1549/001	1886-1549/002
1886-1551			16,6	2					1886-1551/001	
1886-1552				1	250		36	9,58	1886-1552/001	1886-1552/002
1886-1553				2					1886-1553/001	
1886-1554				1		120	6	4,43	1886-1554/001	1886-1554/002
1886-1555		3,0		2	180				1886-1555/001	
1886-1556				1		180	10	6,97	1886-1556/001	1886-1556/002
1886-1557			17,5	2					1886-1557/001	
1886-1558				1	250		20	9,58	1886-1558/001	1886-1558/002
1886-1559				2					1886-1559/001	
1886-1561				1		120	6	4,43	1886-1561/001	1886-1561/002
1886-1562				2	180				1886-1562/001	
1886-1563				1		180	10	6,97	1886-1563/001	1886-1563/002
1886-1564			18,5	2					1886-1564/001	
1886-1565				1	250		20	9,58	1886-1565/001	1886-1565/002
1886-1566				2					1886-1566/001	
1886-1567				1		120	6	4,43	1886-1567/001	1886-1567/002
1886-1568			19,5	2	180				1886-1568/001	
1886-1569				1		180	10	6,97	1886-1569/001	1886-1569/002

Продолжение табл. 1

Обозначение пресс-формы	Применяемость	Резиновые кольца d_2	Резиновые кольца d_1	Исполнение	L	B	n	Масса, кг, не более	Поз. 1 Матрица Кол. 1	Поз. 2 Пуансон Кол. 1
		мм			мм				Обозначения	
1886-1571		3,0	19,5	2	180	180	10	6,97	1886-1571/001	1886-1569/002
1886-1572				1	250		20	9,58	1886-1572/001	1886-1572/002
1886-1573				2					1886-1573/001	
1886-1574			20,5	1	180	120	6	4,43	1886-1574/001	1886-1574/002
1886-1575				2					1886-1575/001	
1886-1576				1		180	10	6,97	1886-1576/001	1886-1576/002
1886-1577				2					1886-1577/001	
1886-1578				1	250		20	9,58	1886-1578/001	1886-1578/002
1886-1579				2					1886-1579/001	
1886-1581			21,5	1	180	120	6	4,43	1886-1581/001	1886-1581/002
1886-1582				2					1886-1582/001	
1886-1583				1		180	10	6,97	1886-1583/001	1886-1583/002
1886-1584				2					1886-1584/001	
1886-1585				1	250		20	9,58	1886-1585/001	1886-1585/002
1886-1586				2					1886-1586/001	
1886-1587			22,5	1	180	120	6	4,43	1886-1587/001	1886-1587/002
1886-1588				2					1886-1588/001	
1886-1589				1		180	8	6,97	1886-1589/001	1886-1589/002
1886-1591				2					1886-1591/001	
1886-1592				1	250		16	9,58	1886-1592/001	1886-1592/002
1886-1593				2					1886-1593/001	
1886-1594			23,5	1	180	120	6	4,43	1886-1594/001	1886-1594/002
1886-1595				2					1886-1595/001	
1886-1596				1		180	8	6,97	1886-1596/001	1886-1596/002
1886-1597				2					1886-1597/001	
1886-1598				1	250		16	9,58	1886-1598/001	1886-1598/002

Продолжение табл. 1

Обозначение пресс-формы	Применяемость	Резиновые кольца d_2 мм	Резиновые кольца d_1 мм	Исполнение	L мм	B мм	n	Масса, кг, не более	Поз. 1 Матрица Кол. 1 Обозначения	Поз. 2 Пуансон Кол. 1 Обозначения
1886-1601	—	3,0	24,5	1	180	120	4	4,43	1886-1601/001	1886-1601/002
1886-1602	—			2					1886-1602/001	
1886-1603	—			1		180	8	6,97	1886-1603/001	1886-1603/002
1886-1604	—			2					1886-1604/001	
1886-1605	—			1	250		16	9,58	1886-1605/001	1886-1605/002
1886-1606	—			2					1886-1606/001	
1886-1607	—		25,5	1	180	120	4	4,43	1886-1607/001	1886-1607/002
1886-1608	—			2					1886-1608/001	
1886-1609	—			1		180	8	6,97	1886-1609/001	1886-1609/002
1886-1611	—			2					1886-1611/001	
1886-1612	—			1	250		16	9,58	1886-1612/001	1886-1612/002
1886-1613	—			2					1886-1613/001	
1886-1614	—	3,6	13,6	1	180	120		4,43	1886-1614/001	1886-1614/002
1886-1615	—			2					1886-1615/001	
1886-1616	—			1		180	24	6,97	1886-1616/001	1886-1616/002
1886-1617	—			2					1886-1617/001	
1886-1618	—			1	250		36	9,58	1886-1618/001	1886-1618/002
1886-1619	—			2					1886-1619/001	
1886-1621	—		14,6	1	180	120	8	4,43	1886-1621/001	1886-1621/002
1886-1622	—			2					1886-1622/001	
1886-1623	—			1		180	12	6,97	1886-1623/001	1886-1623/002
1886-1624	—			2					1886-1624/001	
1886-1625	—			1	250		36	9,58	1886-1625/001	1886-1625/002
1886-1626	—			2					1886-1626/001	
1886-1627	—		15,6	1	180	120	6	4,43	1886-1627/001	1886-1627/002
1886-1628	—			2					1886-1628/001	
1886-1629	—			1		180	12	69,7	1886-1629/001	1886-1629/002

Продолжение табл. 1

Обозначение пресс-формы	Применяемость	Резиновые кольца d_2	Резиновые кольца d_1	Исполнение	L	B	Масса, кг, не более	n	Поз. 1 Матрица Кол 1	Поз. 2 Пуансон Кол. 1
		мм			мм				Обозначения	
1886-1631		3,6	15,6	2	180	180	12	6,97	1886-1631/001	1886-1629/002
1886-1632				1	250		36	9,58	1886-1632/001	1886-1632/002
1886-1633				2					1886-1633/001	
1886-1634			16,6	1	180	120	6	4,43	1886-1634/001	1886-1634/002
1886-1635				2					1886-1635/001	
1886-1636				1		180	10	6,97	1886-1636/001	1886-1636/002
1886-1637				2					1886-1637/001	
1886-1638				1	250		20	9,58	1886-1638/001	1886-1638/002
1886-1639				2					1886-1639/001	
1886-1641			17,5	1	180	120	6	4,43	1886-1641/001	1886-1641/002
1886-1642				2					1886-1642/001	
1886-1643				1		180	10	6,97	1886-1643/001	1886-1643/002
1886-1644				2					1886-1644/001	
1886-1645				1	250		20	9,58	1886-1645/001	1886-1645/002
1886-1646				2					1886-1646/001	
1886-1647			18,5	1	180	120	6	4,43	1886-1647/001	1886-1647/002
1886-1648				2					1886-1648/001	
1886-1649				1		180	10	6,97	1886-1649/001	1886-1649/002
1886-1651				2					1886-1651/001	
1886-1652				1	250		20	9,58	1886-1652/001	1886-1652/002
1886-1653				2					1886-1653/001	
1886-1654			19,5	1	180	120	6	4,43	1886-1654/001	1886-1654/002
1886-1655				2					1886-1655/001	
1886-1656				1		180	10	6,97	1886-1656/001	1886-1656/002
1886-1657				2					1886-1657/001	
1886-1658				1	250		20	9,58	1886-1658/001	1886-1658/002
1886-1659				2					1886-1659/001	

Продолжение табл. 1

Обозначение пресс-формы	Применяемость	Резиновые кольца d_2	Резиновые кольца d_1	Исполнение	L	B	n	Масса, кг, не более	Поз. 1 Матрица Кол. 1	Поз. 2 Пуансон Кол. 1
		мм			мм				Обозначения	
1886-1661				1	180	120	6	4,43	1886-1661/001	1886-1661/002
1886-1662				2					1886-1662/001	
1886-1663			20,5	1		180	10	6,97	1886-1663/001	1886-1663/002
1886-1664				2					1886-1664/001	
1886-1665				1	250		20	9,58	1886-1665/001	1886-1665/002
1886-1666				2					1886-1666/001	
1886-1667				1	180	120	6	4,43	1886-1667/001	1886-1667/002
1886-1668				2					1886-1668/001	
1886-1669			21,5	1		180	8	6,97	1886-1669/001	1886-1669/002
1886-1671				2					1886-1671/001	
1886-1672				1	250		16	9,58	1886-1672/001	1886-1672/002
1886-1673				2					1886-1673/001	
1886-1674				1	180	120	6	4,43	1886-1674/001	1886-1674/002
1886-1675		3,6		2					1886-1675/001	
1886-1676			22,5	1		180	8	6,97	1886-1676/001	1886-1676/002
1886-1677				2					1886-1677/001	
1886-1678				1	250		16	9,58	1886-1678/001	1886-1678/002
1886-1679				2					1886-1679/001	
1886-1681				1	180	120	4	4,43	1886-1681/001	1886-1681/002
1886-1682				2					1886-1682/001	
1886-1683			23,5	1		180	8	6,97	1886-1683/001	1886-1683/002
1886-1684				2					1886-1684/001	
1886-1685				1	250		16	9,58	1886-1685/001	1886-1685/002
1886-1686				2					1886-1686/001	
1886-1687				1	180	120	4	4,43	1886-1687/001	1886-1687/002
1886-1688			24,5	2					1886-1688/001	

Продолжение табл. 1

Обозначение пресс-формы	Применяемость	Резиновые кольца d_2 мм	Резиновые кольца d_1 мм	Исполнение	L мм	B мм	n	Масса, кг, не более	Поз. 1 Матрица Кол. 1 Обозначения	Поз. 2 Пуансон Кол. 1 Обозначения
1886-1691	—	3,6	24,5	2	180	180	8	6,97	1886-1691/001	1886-1689/002
1886-1692	—			1	250		16	9,58	1886-1692/001	1886-1692/002
1886-1693	—			2					1886-1693/001	
1886-1694	—		25,5	1	180	120	4	4,43	1886-1694/001	1886-1694/002
1886-1695	—			2					1886-1695/001	
1886-1696	—			1		180	8	6,97	1886-1696/001	1886-1696/002
1886-1697	—			2					1886-1697/001	
1886-1698	—			1	250		16	9,58	1886-1698/001	1886-1698/002
1886-1699	—			2					1886-1699/001	

Пример условного обозначения пресс-формы для *резинового кольца размерами* $d_2=1{,}4$ мм, $d_1=2{,}8$ мм, средней усадкой резиновой смеси 1,8% (интервал усадок 1,5—2,1%) по ГОСТ 24513—80, $L=180$ мм, $B=120$ мм, исполнения 1:

Пресс-форма 1886-1001 1,8 ГОСТ 24512—80

4. Маркировать шрифтом 5 по ГОСТ 2.304—81 или 5—Пр3 по ГОСТ 26.020—80:

на матрице (поз .1) — обозначение пресс-формы, процент средней усадки резиновой смеси, порядковый номер пресс-формы;

на пуансоне (поз. 2) — обозначение пресс-формы, процент средней усадки резиновой смеси, код материала пуансона и матрицы — по ГОСТ 14901—79, порядковый номер пресс-формы, номер настоящего стандарта и товарный знак предприятия-изготовителя.

5. Перемещение пуансона относительно матрицы, при холостом ходе, должно быть плавным (без заеданий, рывков и перекосов).

6. Технические требования к пресс-формам — по ГОСТ 14901--79.

7. Конструкция и размеры матриц должны соответствовать указанным на черт. 2 и в табл. 2.

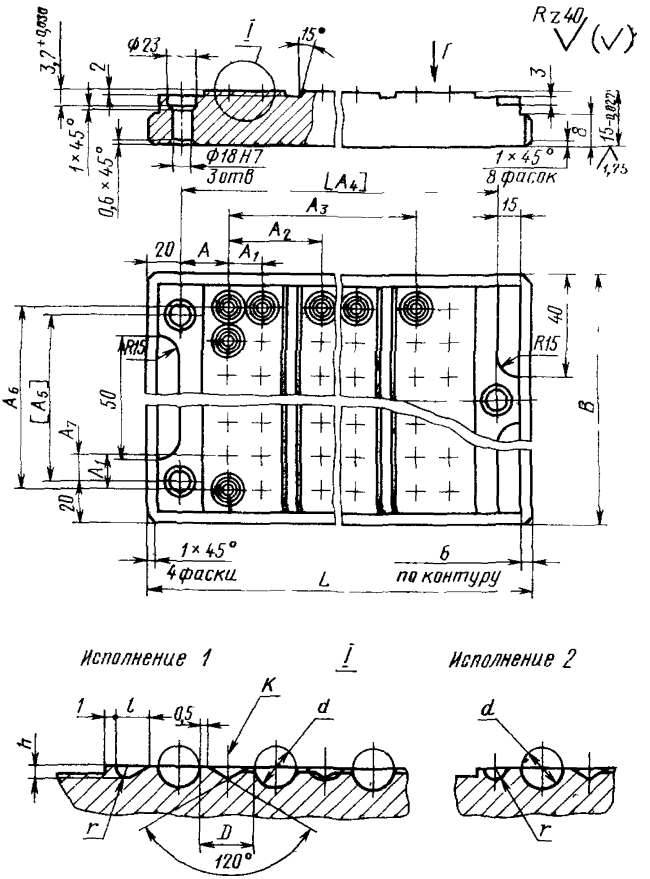

Примечание. Размеры *D*, *d*, *l*, *h*, *r* — по ГОСТ 24513—80.

Параметры шероховатости поверхностей разъема, формообразующих полостей, облойных канавок и литников — по ГОСТ 14901—79.

Черт. 2

Вид Г

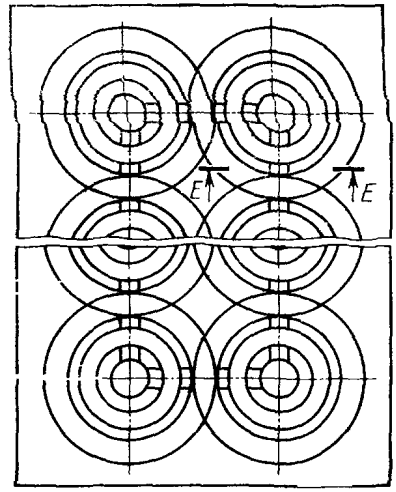

Е-Е

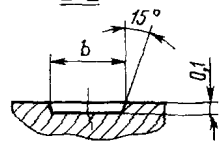

мм

d_1	b
От 2,8 до 10,6	1
От 10,6 до 17,5	3
От 17,5 до 25,5	4

Черт. 2 (продолжение)

Таблица 2

Размеры в мм

Обозначение матрицы	Резиновые кольца		Исполнение	L	B	n	A	A_1	A_2	A_3	A_4	A_5	A_6	A_7	Масса, кг, не более
	d_2	d_1					Пред. откл. по J_S7						Пред. откл. по J_S7		
1886-1001/001	1,4	2,8	1	180	120	96	25	8,2	27	81	140	80	90,2	3,0	2,2
1886-1002/001			2												
1886-1003/001			1		180	152						140	147,6	4,0	3,5
1886-1004/001			2												
1886-1005/001			1	250		266	23		26	156	210				4,8
1886-1006/001			2												
1886-1007/001		3,8	1	180	120	88	25	9,2	27	81	140	80	92,0	3,0	2,2
1886-1008/001			2												
1886-1009/001			1		180	136						140	147,2	5,0	3,5
1886-1011/001			2												
1886-1012/001			1	250		238	19			162	210				4,8
1886-1013/001			2												
1886-1014/001	1,9	2,8	1	180	120	88	24			81	140	80	92,0	3,0	2,2
1886-1015/001			2												
1886-1016/001			1		180	136						140	147,2	5,0	3,5
1886-1017/001			2												
1886-1018/001			1	250		238	19			162	210				4,8

Продолжение табл. 2

Размеры в мм

Обозначение матрицы	Резиновые кольца $d_в$	Резиновые кольца $d_т$	Исполнение	L	B	n	A	A_1	A_2	A_3	A_4	A_5	A_6	A_7	Масса, кг, не более
							Пред. откл. по J_s7						Пред. откл. по J_s7		
1886-1019/001	1,9	2,8	2	250	180	238	19	9,2	27	162	210	140	147,2	5,0	4,8
1886-1021/001		3,2	1	180	120	80	24	9,6		81	140	80	86,4	6,0	2,2
1886-1022/001			2									140	153,6	2,5	3,5
1886-1023/001			1		180	136									
1886-1024/001			2						26	156	210				4,8
1886-1025/001			1	250		238									
1886-1026/001			2												
1886-1027/001		3,8	1	180	120	80	22	10,2	29	87	140	80	85,6	4,0	2,2
1886-1028/001			2												
1886-1029/001			1		180	128						140	153,0		3,5
1886-1031/001			2												
1886-1032/001			1	250		192			31	155	210				4,8
1886-1033/001			2												
1886-1034/001		4,2	1	180	120	72	20	10,7	29	87	140	80	85,6	8,0	2,2
1886-1035/001			2												
1886-1036/601			1		180	120						140	149,8	6,0	3,5
1886-1037/001			2												

Продолжение табл. 2

Размеры в мм

Обозначение матрицы	Резиновые кольца		Исполнение	L	B	n	A	A_1	A_2	A_3	A_4	A_5	A_6	A_7	Масса, кг, не более
	d_2	d_1					Пред. откл. по J_S7						Пред. откл. по J_S7		
1886-1038/001	1,9	4,2	1	250	180	180	22	10,7	31	155	210	140	149,8	6,0	4,8
1886-1039/001			2												
1886-1041/001		4,7	1	180	120	72	29	11,2	35	70	140	80	89,6		2,2
1886-1042/001			2												
1886-1043/001			1		180	84						140	145,6	8,0	3,5
1886-1044/001			2												
1886-1045/001			1	250		168	22		31	155	210				4,8
1886-1046/001			2												
1886-1047/001		5,2	1	180	120	48	29	11,7	35	70	140	80	81,9	10,0	2,2
1886-1048/001			2												
1886-1049/001			1		180	84						140	152,1	5,5	3,5
1886-1051/001			2												
1886-1052/001			1	250		168	22		31	155	210				4,8
1886-1053/001			2												
1886-1054/001		5,7	1	180	120	48	29	12,2	35	70	140	80	85,4	10,0	2,2
1886-1055/001			2												
1886-1056/001			1		180	78						140	146,4	9,0	3.5

Продолжение табл. 2

Размеры в мм

Обозначение матрицы	Резиновые кольца d_2	Резиновые кольца d_1	Исполнение	L	B	n	A	A_1	A_2	A_3	A_4	A_5	A_6	A_7	Масса, кг, не более
							Пред. откл. по J_S7						Пред. откл. по J_S7		
1886-1057/001	1,9	5,7	2	180	180	78	29	12,2	35	70	140	140	146,4	9,0	3,5
1886-1058/001			1	250		130				140	210				4,8
1886-1059/001			2												
1886-1061/001		6,2	1	180	120	48		12,7		70	140	80	88,9	8,0	2,2
1886-1062/001			2												
1886-1063/001			1		180	72						140	139,7	13,0	3,5
1886-1064/001			2												
1886-1065/001			1	250		120	22		38	152	210				4,8
1886-1066/001			2												
1886-1067/001		6,7	1	180	120	42	28	13,2	35	70	140	80	79,2		2,2
1886-1068/001			2												
1886-1069/001			1		180	72						140	145,2	11,0	3,5
1886-1071/001			2												
1886-1072/001			1	250		120	22		38	152	210				4,8
1886-1073/001			2												
1886-1074/001		7,2	1	180	120	42	27	13,7	36	72	140	80	82,2	13,0	2,2
1886-1075/001			2												

Продолжение табл. 2

Размеры в мм

Обозначение матрицы	Резиновые кольца d_2	Резиновые кольца d_1	Исполнение	L	B	n	A	A_1	A_2	A_3	A_4	A_5	A_6	A_7	Масса, кг, не более
							Пред. откл. по J_S7						Пред. откл. по J_S7		
1886-1076/001	1,9	7,2	1	180	180	66	27	13,7	36	72	140	140	137,0	15,0	3,5
1886-1077/001			2												
1886-1078/001			1	250		110	22		38	152	210				4,8
1886-1079/001			2												
1886-1081/001		7,7	1	180	120	42	26	14,2	36	72	140	80	85,2	12,0	2,2
1886-1082/001			2												
1886-1083/001			1		180	66						140	142,0	13,0	3,5
1886-1084/001			2												
1886-1085/001			1	250		110	23		37	148	210				4,8
1886-1086/001			2												
1886-1087/001		8,2	1	180	120	42	22	14,8	40	80	140	80	88,8	10,2	2,2
1886-1088/001			2												
1886-1089/001			1		180	66						140	148,0	11,0	3,5
1886-1091/001			2												
1886-1092/001			1	250		110	24		37	148	210				4,8
1886-1093/001			2												
1886-1094/001		8,7	1	180	120	36	22	15,3	40	80	140	80	76,5	17,0	2,2

Продолжение табл. 2

Размеры в мм

Обозначение матрицы	Резиновые кольца		Исполнение	L	B	n	A	A_1	A_2	A_3	A_4	A_5	A_6	A_7	Масса, кг, не более
	d_8	d_1					Пред. откл. по J_s7						Пред. откл. по J_s7		
1886-1095/001	1,9	8,7	2	180	120	36	22	15,3	40	80	140	80	76,5	17,0	2,2
1886-1096/001			1		180	60						140	137,7	16,0	3,5
1886-1097/001			2												
1886-1098/001			1	250		80	31		44	132	210				4,8
1886-1099/001			2												
1886-1101/001		9,2	1	180	120	36	23	15,8	39	78	140	80	79,0	15,0	2,2
1886-1102/001			2												
1886-1103/001			1		180	60						140	142,2		3,5
1886-1104/001			2												
1886-1105/001			1	250		80	31		44	132	210				4,8
1886-1106/001			2												
1886-1107/001		9,7	1	180	120	24	36	16,3	50	—	140	80	81,5	16,0	2,2
1886-1108/001			2												
1886-1109/001			1		180	40						140	146,7	13,0	3,5
1886-1111/001			2												
1886-1112/001			1	250		80	30		44	132	210				4,8
1886-1113/001			2												

Продолжение табл. 2

Размеры в мм

Обозначение матрицы	Резиновые кольца d_2	Резиновые кольца d_1	Исполнение	L	B	n	A	A_1	A_2	A_3	A_4	A_5	A_6	A_7	Масса, кг, не более
							Пред. откл. по J_S7						Пред. откл. по J_S7		
1886-1114/001	1,9	10,0	1	180	120	24	36	16,6	50	—	140	80	83,0	15,0	2,2
1886-1115/001			2												
1886-1116/001			1		180	36						140	132,8	20,0	3,5
1886-1117/001			2												
1886-1118/001			1	250		72	30		44	132	210				4,8
1886-1119/001			2												
1886-1121/001		10,6	1	180	120	24	36	17,2	50	—	140	80	86,0	14,0	2,2
1886-1122/001			2												
1886-1123/001			1		180	36						140	137,6	18,0	3,5
1886-1124/001			2												
1886-1125/001			1	250		72	30		44	132	210				4,8
1886-1126/001			2												
1886-1127/001		11,0	1	180	120	20	36	17,6	50	—	140	80	70,4	22,0	2,2
1886-1128/001			2												
1886-1129/001			1		180	36						140	140,8	17,0	3,5
1886-1131/001			2												
1886-1132/001			1	250		72	30		44	132	210				4,8
1886-1133/001			2												

Продолжение табл. 2

Размеры в мм

Обозначение матрицы	Резиновые кольца		Исполнение	L	B	n	A	A_1	A_2	A_3	A_4	A_5	A_6	A_7	Масса, кг, не более
	d_2	d_1					Пред. откл. по J_S7						Пред. откл. по J_S7		
1886-1134/001	1,9	11,6	1	180	120	20	35	18,3	50	—	140	80	73,2	22,0	2,2
1886-1135/001			2												
1886-1136/001			1	250	180	32						140	128,1	24,0	3,5
1886-1137/001			2												
1886-1138/001			1			64	26		46	138	210				4,8
1886-1139/001			2												
1886-1141/001		12,0	1	180	120	20	35	18,7	50	—	140	80	74,8	21,0	2,2
1886-1142/001			2												
1886-1143/001			1	250	180	32						140	130,9	23,0	3,5
1886-1144/001			2												
1886-1145/001			1			64	26		46	138	210				4,8
1886-1146/001			2												
1886-1147/001		12,6	1	180	120	20	34	19,3	52	—	140	80	77,2	21,0	2,2
1886-1148/001			2												
1886-1149/001			1	250	180	32						140	135,1	22,0	3,5
1886-1151/001			2												
1886-1152/001			1			64	26		46	138	210				4,8

Продолжение табл. 2

Размеры в мм

Обозначение матрицы	Резиновые кольца		Исполнение	L	B	n	A	A_1	A_2	A_3	A_4	A_5	A_6	A_7	Масса, кг, не более
	d_2	d_1					Пред. откл. по J_S7						Пред. откл. по J_S7		
1886-1153/001	1,9	12,6	2	250	180	64	26	19,3	46	138	210	140	135,1	22,0	4,8
1886-1154/001		13,0	1	180	120	20	34	19,7	52	—	140	80	78,8	20,0	2,2
1886-1155/001			2												
1886-1156/001			1		180	32						140	137,9	21,0	3,5
1886-1157/001			2												
1886-1158/001			1	250		64	26		46	138	210				4,8
1886-1159/001			2												
1886-1161/001		13,6	1	180	120	20	34	20,3	52	—	140	80	81,2	20,0	2,2
1886-1162/001			2												
1886-1163/001			1		180	32						140	142,1	19,0	3,5
1886-1164/001			2												
1886-1165/001			1	250		48	38		56	112	210				4,8
1886-1166/001			2												
1886-1167/001		14,0	1	180	120	20	33	20,7	53	—	140	80	82,8		2,2
1886-1168/001			2												
1886-1169/001			1		180	28						140	124,2	28,0	3,5
1886-1171/001			2												

Продолжение табл. 2

Размеры в мм

Обозначение матрицы	Резиновые кольца		Исполнение	L	B	n	A	A_1	A_2	A_3	A_4	A_5	A_6	A_7	Масса, кг, не более
	d_2	d_1					Пред. откл. по J_S7						Пред. откл. по J_S7		
1886-1172/001	1,9	14,0	1	250	180	42	36	20,7	59	118	210	140	124,2	28,0	4,8
1886-1173/001			2												
1886-1174/001		14,6	1	180	120	16	33	21,3	53	—	140	80	63,9	29,0	2,2
1886-1175/001			2												
1886-1176/001			1		180	28						140	127,8	27,0	3,5
1886-1177/001			2												
1886-1178/001			1	250		42	36		58	116	210				4,8
1886-1179/001			2												
1886-1181/001		15,0	1	180	120	16	32	21,7	53	—	140	80	65,1	29,0	2,2
1886-1182/001			2												
1886-1183/001			1		180	28						140	130,2	26,0	3,5
1886-1184/001			2												
1886-1185/001			1	250		42	36		58	116	210				4,8
1886-1186/001			2												
1886-1187/001		15,6	1	180	120	16	31	22,4	55	—	140	80	67,2	28,0	2,2
1886-1188/001			2												
1886-1189/001			1		180	28						140	134,4	25,0	3,5

Продолжение табл. 2

Размеры в мм

Обозначение матрицы	Резиновые кольца d_3	Резиновые кольца d_4	Исполнение	L	B	n	A	A_1	A_2	A_3	A_4	A_5	A_6	A_7	Масса, кг, не более
							Пред. откл. по J_s7						Пред. откл. по J_s7		
1886-1191/001	1,9	15,6	2	180	180	28	31	22,4	55	—	140	140	134,4	25,0	3,5
1886-1192/001			1	250		42	35		58	116	210				4,8
1886-1193/001			2												
1886-1194/001		16,0	1	180	120	16	31	22,8	55	—	140	80	68,4	28,0	2,2
1886-1195/001			2												
1886-1196/001			1		180	28						140	136,8	24,0	3,5
1886-1197/001			2												
1886-1198/001			1	250		42	35		58	116	210				4,8
1886-1199/001			2												
1886-1201/001		16,6	1	180	120	16	30	23,4	56	—	140	80	70,2	28,0	2,2
1886-1202/001			2												
1886-1203/001			1		180	28						140	140,4	23,0	3,5
1886-1204/001			2												
1886-1205/001			1	250		42	33		60	120	210				4,8
1886-1206/001			2												
1886-1207/001		17,5	1	180	120	16	27	24,3		—	140	80	72,9	27,0	2,2
1886-1208/001			2												

Размеры в мм

Обозначение матрицы	Резиновые кольца		Исполнение	L	B	n	A	A_1	A_2	A_3	A_4	A_5	A_6	A_7	Масса, кг, не более
	d_2	d_1					Пред. откл. по J_s7						Пред. откл. по J_s7		
1886-1209/001	1,9	17,5	1	180	180	24	27	24,3	60	—	140	140	121,5	33,0	3,5
1886-1211/001			2												
1886-1212/001			1	250		36	32			120	210				4,8
1886-1213/001			2												
1886-1214/001		18,5	1	180	120	16	27	25,3		—	140	80	75,9	27,0	2,2
1886-1215/001			2												
1886-1216/001			1		180	24						140	126,5	32,0	3,5
1886-1217/001			2												
1886-1218/001			1	250		36	30		62	124	210				4,8
1886-1219/001			2												
1886-1221/001		19,5	1	180	120	6	56	26,3	—	—	140	80	52,6	40,0	2,2
1886-1222/001			2												
1886-1223/001			1		180	12	56					140	131,5	30,0	3,5
1886-1224/001			2												
1886-1225/001			1	250		36	29		62	124	210				4,8
1886-1226/001			2												

Продолжение табл. 2

Размеры в мм

Обозначение матрицы	Ревиновые кольца		Исполнение	L	B	n	A	A_1	A_2	A_3	A_4	A_5	A_6	A_7	Масса, кг, не более
	d_2	d_1					Пред. откл. по J_S7						Пред. откл. по J_S7		
1886-1227/001	1,9	20,5	1	180	120	6	56	27,4	—	—	140	80	54,8	40,0	2,2
1886-1228/001			2												
1886-1229/001			1		180	10						140	109,6	42,0	3,5
1886-1231/001			2												
1886-1232/001			1	250		30	29		62	124	210				4,8
1886-1233/001			2												
1886-1234/001		21,5	1	180	120	6	55	28,4	—	—	140	80	56,8	40,0	2,2
1886-1235/001			2												
1886-1236/001			1		180	10						140	113,6	41,0	3,5
1886-1237/001			2												
1886-1238/001			1	250		20	50		80	—	210				4,8
1886-1239/001			2												
1886-1241/001		22,5	1	180	120	6	55	29,4	—		140	80	58,8	40,0	2,2
1886-1242/001			2												
1886-1243/001			1		180	10						140	117,6		3,5
1886-1244/001			2												

Размеры в мм

Обозначение матрицы	Резиновые кольца		Исполнение	L	B	n	A	A_1	A_2	A_3	A_4	A_5	A_6	A_7	Масса, кг, не более
	d_2	d_1					Пред. откл. по J_s7						Пред. откл. по J_s7		
1886-1245/001	1,9	22,5	1	250	180	20	49	29,4	82	—	210	140	117,6	40,0	4,8
1886-1246/001			2												
1886-1247/001		23,5	1	180	120	6	55	30,5	—		140	80	61,0		2,2
1886-1248/001			2												
1886-1249/001			1		180	10						140	122,0	39,0	3,5
1886-1251/001			2												
1886-1252/001			1	250		20	48		82		210				4,8
1886-1253/001			2												
1886-1254/001		24,5	1	180	120	6	53	31,5	—		140	80	63,0	40,0	2,2
1886-1255/001			2												
1886-1256/001			1		180	10						140	126,0	38,0	3,5
1886-1257/001			2												
1886-1258/001			1	250		20	48		82		210				4,8
1886-1259/001			2												
1886-1261/001		25,5	1	180	120	6	53	32,5	—		140	80	65,0	40,0	2,2
1886-1262/001			2												
1886-1263/001			1		180	10						140	130,0	38,0	3,5

Продолжение табл. 2

Размеры в мм

Обозначение матрицы	Резиновые кольца		Исполнение	L	B	n	A	A_1	A_2	A_3	A_4	A_5	A_6	A_7	Масса, кг, не более
	d_2	d_1					Пред. откл. по J_s7						Пред. откл. по J_s7		
1886-1264/001	1,9	25,5	2	180	180	10	53	32,5	—	—	140	140	130,0	38,0	3,5
1886-1265/001			1	250		20	46		85		210				4,8
1886-1266/001			2												
1886-1267/001	2,5	3,8	1	180	120	54	29	11,5	35	70	140	80	92,0	5,3	2,2
1886-1268/001			2												
1886-1269/001			1		180	84						140	149,5	6,5	3,5
1886-1271/001			2												
1886-1272/001			1	250		168	21		31	155	210				4,8
1886-1273/001			2												
1886-1274/001		4,2	1	180	120	48	29	11,9	35	70	140	80	83,3	10,0	2,2
1886-1275/001			2												
1886-1276/001			1		180	78						140	142,8	11,0	3,5
1886-1277/001			2												
1886-1278/001			1	250		156	21		31	155	210				4,8
1886-1279/001			2												
1886-1281/001		4,7	1	180	120	48	28	12,4	35	70	140	80	86,8	9,0	2,2
1886-1282/001			2												

Размеры в мм

Обозначение матрицы	Резиновые кольца d_3	Резиновые кольца d_1	Исполнение	L	B	n	A	A_1	A_2	A_3	A_4	A_5	A_6	A_7	Масса, кг, не более
							Пред. откл. по J_S7						Пред. откл. по J_S7		
1886-1283/001	2,5	4,7	1	180	180	78	28	12,4	35	70	140	140	148,8	7,5	3,5
1886-1284/001			2												
1886-1285/001			1	250		130				140	210				4,8
1886-1286/001			2												
1886-1287/001		5,2	1	180	120	48		12,9		70	140	80	90,3		2,2
1886-1288/001			2												
1886-1289/001			1		180	72						140	141,9	12,0	3,5
1886-1291/001			2												
1886-1292/001			1	250		120	22		38	152	210				4,8
1886-1293/001			2												
1886-1294/001		5,7	1	180	120	42	27	13,4	36	72	140	80	80,4	13,0	2,2
1886-1295/001			2												
1886-1296/001			1		180	72						140	147,4	9,0	3,5
1886-1297/001			2												
1886-1298/001			1	250		120	22		38	152	210				4,8
1886-1299/001			2												

Продолжение табл. 2

Размеры в мм

Обозначение матрицы	Резиновые кольца		Исполнение	L	B	n	A	A_1	A_2	A_3	A_4	A_5	A_6	A_7	Масса, кг, не более
	d_2	d_1					Пред. откл. по J_S7						Пред. откл. по J_S7		
1886-1301/001	2,5	6,2	1	180	120	42	27	13,9	36	72	140	80	83,4	12,0	2,2
1886-1302/001			2												
1886-1303/001			1		180	66						140	139,0	14,0	3,5
1886-1304/001			2												
1886-1305/001			1	250		110			38	152	210				4,8
1886-1306/001			2												
1886-1307/001		6,7	1	180	120	42	22	14,5	40	80	140	80	87,0	11,0	2,2
1886-1308/001			2												
1886-1309/001			1		180	66						140	145,0	12,0	3,5
1886-1311/001			2												
1886-1312/001			1	250		110	23		37	148	210				4,8
1886-1313/001			2												
1886-1314/001		7,2	1	180	120	36	22	15,0	40	80	140	80	75,0	17,0	2,2
1886-1315/001			2												
1886-1316/001			1		180	60						140	135,0		3,5
1886-1317/001			2												
1886-1318/001			1	250		100	23		37	148	210				4,8

Продолжение табл. 2

Размеры в мм

Обозначение матрицы	Резиновые кольца d_2	Резиновые кольца d_1	Исполнение	L	B	n	A	A_1	A_2	A_3	A_4	A_5	A_6	A_7	Масса, кг, не более
							Пред. откл. по J_s7						Пред. откл. по J_s7		
1886-1319/001	2,5	7,2	2	250	180	100	23	15,0	37	148	210	140	135,0	17,0	4,8
1886-1321/001		7,7	1	180	120	36		15,5	39	78	140	80	77,5		2,2
1886-1322/001			2												
1886-1323/001			1		180	60						140	139,5	16,0	3,5
1886-1324/001			2												
1886-1325/001			1	250		80	31		44	132	210				4,8
1886-1326/001			2												
1886-1327/001		8,2	1	180	120	36	23	16,0	39	78	140	80	80,0		2,2
1886-1328/001			2												
1886-1329/001			1		180	60						140	144,0	13,5	3,5
1886-1331/001			2												
1886-1332/001			1	250		80	31		44	132	210				4,8
1886-1333/001			2												
1886-1334/001		8,7	1	180	120	24	36	16,5	50	—	140	80	82,5	15,0	2,2
1886-1335/001			2												
1886-1336/001			1		180	36						140	132,0	20,0	3,5
1886-1337/001			2												

Продолжение табл. 2

Размеры в мм

Обозначение матрицы	Резиновые кольца		Исполнение	L	B	n	A	A_1	A_2	A_3	A_4	A_5	A_6	A_7	Масса, кг, не более
	d_2	d_1					Пред. откл по J_s7						Пред. откл. по J_s7		
1886-1338/001	2,5	8,7	1	250	180	72	30	16,5	44	132	210	140	132,0	20,0	4,8
1886-1339/001			2												
1886-1341/001		9,2	1	180	120	24	36	17,0	50	—	140	80	85,0	14,5	2,2
1886-1342/001			2												
1886-1343/001			1		180	36						140	136,0	19,0	3,5
1886-1344/001			2												
1886-1345/001			1	250		72	30		44	132	210				4,8
1886-1346/001			2												
1886-1347/001		9,7	1	180	120	20	36	17,5	50	—	140	80	70,0	23,0	2,2
1886-1348/001			2												
1886-1349/001			1		180	36						140	140,0	17,0	3,5
1886-1351/001			2												
1886-1352/001			1	250		72	28		45	135	210				4,8
1886-1353/001			2												
1886-1354/001		10,0	1	180	120	20	36	17,8	50	—	140	80	71,2	22,0	2,2
1886-1355/001			2												

Размеры в мм

Обозначение матрицы	Резиновые кольца		Исполнение	$\frac{L}{2}$	B	n	A	A_1	A_2	A_3	A_4	A_5	A_6	A_7	Масса, кг, не более
	d_2	d_1					Пред. откл. по J_S7						Пред. откл. по J_S7		
1885-1356/001	2,5	10,0	1	180	180	36	36	17,8	50	—	140	140	142,4	16,0	3,5
1886-1357/001			2												
1886-1358/001			1	250		72	28		45	135	210				4,8
1886-1359/001			2												
1886-1361/001		10,6	1	180	120	20	34	18,5	52	—	140	80	74,0	22,0	2,2
1886-1362/001			2												
1886-1363/001			1		180	32						140	129,5	23,0	3,5
1886-1364/001			2												
1886-1365/001			1	250		64	26		46	138	210				4,8
1886-1366/001			2												
1885-1367/001		11,0	1	180	120	20	34	18,9	52	—	140	80	75,6	21,0	2,2
1885-1368/001			2												
1886-1369/001			1		180	32						140	132,3	22,0	3,5
1886-1371/001			2												
1886-1372/001			1	250		64	26		46	138	210				4,8
1886-1373/001			2												
1886-1374/001		11,6	1	180	120	20	34	19,5	52	—	140	80	78,0	20,5	2,2

Продолжение табл. 2

Размеры в мм

Обозначение матрицы	Резиновые кольца d_2	Резиновые кольца d_1	Исполнение	L	B	n	A	A_1	A_2	A_3	A_4	A_5	A_6	A_7	Масса, кг, не более
							Пред. откл. по J_S7						Пред. откл. по J_S7		
1886-1375/001	2,5	11,6	2	180	120	20	34	19,5	52	—	140	80	78,0	20,5	2,2
1886-1376/001			1		180	32						140	136,5	21,0	3,5
1886-1377/001			2												
1886-1378/001			1	250		64	26		46	138	210				4,8
1886-1379/001			2												
1886-1381/001		12,0	1	180	120	20	34	19,9	52	—	140	80	79,6	20,0	2,2
1886-1382/001			2												
1886-1383/001			1		180	32						140	139,3		3,5
1886-1384/001			2												
1886-1385/001			1	250		48	39		56	112	210				4,8
1886-1386/001			2												
1886-1387/001		12,6	1	180	120	20	33	20,5	52	—	140	80	82,0	19,5	2,2
1886-1388/001			2												
1886-1389/001			1		180	28						140	123,0	29,0	3,5
1886-1391/001			2												
1886-1392/001			1	250		42	38		56	112	210				4,8
1886-1393/001			2												

Размеры в мм

Обозначение матрицы	Резиновые кольца d_2	Резиновые кольца d_1	Исполнение	L	B	n	A (Пред. откл. по J_S7)	A_1 (Пред. откл. по J_S7)	A_2 (Пред. откл. по J_S7)	A_3 (Пред. откл. по J_S7)	A_4	A_5	A_6 (Пред. откл. по J_S7)	A_7 (Пред. откл. по J_S7)	Масса, кг, не более
1886-1394/001	2,5	13,0	1	180	120	16	33	20,9	53	—	140	80	62,7	29,0	2,2
1886-1395/001			2												
1886-1396/001			1			28						140	125,4	28,0	3,5
1886-1397/001			2		180										
1886-1398/001			1	250		42	38		56	112	210				4,8
1886-1399/001			2												
1886-1401/001		13,5	1	180	120	16	32	21,5	53	—	140	80	64,5	29,0	2,2
1886-1402/001			2												
1886-1403/001			1			28						140	129,0	26,0	3,5
1886-1404/001			2		180										
1886-1405/001			1	250		42	36		58	116	210				4,8
1886-1406/001			2												
1886-1407/001		14,0	1	180	120	16	32	21,9	53	—	140	80	65,7	29,0	2,2
1886-1408/001			2												
1886-1409/001			1		180	28						140	131,4	26,0	3,5
1886-1411/001			2												

Продолжение табл. 2

Размеры в мм

Обозначение матрицы	Резиновые кольца		Исполнение	L	B	n	A	A_1	A_2	A_3	A_4	A_5	A_6	A_7	Масса, кг, не более
	d_2	d_1					Пред. откл. по J_S7						Пред. откл. по J_S7		
1886-1412/001	2,5	14,0	1	250	180	42	36	21,9	58	116	210	140	131,4	26,0	4,8
1886-1413/001			2												
1886-1414/001		14,6	1	180	120	16	30	22,6	56	—	140	80	67,8	28,0	2,2
1886-1415/001			2												
1886-1416/001			1		180	28						140	135,6	24,0	3,5
1886-1417/001			2												
1886-1418/001			1	250		42	35		58	116	210				4,8
1886-1419/001			2												
1886-1421/001		15,0	1	180	120	16	30	23,0	56	—	140	80	69,0	28,0	2,2
1886-1422/001			2												
1886-1423/001			1		180	28						140	138,0	24,0	3,5
1886-1424/001			2												
1886-1425/001			1	250		42	35		58	116	210				4,8
1886-1426/001			2												
1886-1427/001		15,6	1	180	120	16	30	23,6	56	—	140	80	70,8	28,0	2,2
1886-1428/001			2												
1886-1429/001			1		180	24						140	118,0	34,0	3,5

Размеры в мм

Обозначение матрицы	Резиновые кольца		Исполнение	L	B	n	A	A_1	A_2	A_3	A_4	A_5	A_6	A_7	Масса, кг, не более
	d_2	d_1					Пред. откл. по J_S7						Пред. откл. по J_S7		
1886-1431/001	2,5	15,6	2	180	180	24	30	23,6	56	—	140	140	118,0	34,0	3,5
1886-1432/001			1	250		36	35		58	116	210				4,8
1886-1433/001			2												
1886-1434/001		16,6	1	180	120	16	27	24,6	60	—	140	80	73,8	27,0	2,2
1886-1435/001			2												
1886-1436/001			1		180	24						140	123,0	33,0	3,5
1886-1437/001			2												
1886-1438/001			1	250		36	34			116	210				4,8
1886-1439/001			2												
1886-1441/001		17,5	1	180	120	16	28	25,5	58	—	140	80	76,5	27,0	2,2
1886-1442/001			2												
1886-1443/001			1		180	24						140	127,5	31,0	3,5
1886-1444/001			2												
1886-1445/001			1	250		36	32		60	120	210				4,8
1886-1446/001			2												
1886-1447/001		18,5	1	180	120	6	56	26,6	—	—	140	80	53,2	40,0	2,2
1886-1448/001			2												

Продолжение табл. 2

Размеры в мм

Обозначение матрицы	Резиновые кольца		Исполнение	L	B	n	A	A_1	A_2	A_3	A_4	A_5	A_6	A_7	Масса, кг, не более
	d_2	d_1					Пред. откл. по J_S7						Пред. откл. по J_S7		
1886-1449/001	2,5	18,5	1	180	180	12	56	26,6	—	—	140	140	133,0	30,0	3,5
1886-1451/001			2												
1886-1452/001			1	250		36	29		62	124	210				4,8
1886-1453/001			2												
1886-1454/001		19,5	1	180	120	6	56	27,6	—	—	140	80	55,2	40,0	2,2
1886-1455/001			2												
1886-1456/001			1		180	10						140	110,4	42,0	3,5
1886-1457/001			2												
1886-1458/001			1	250		30	29		62	124	210				4,8
1886-1459/001			2												
1886-1461/001		20,5	1	180	120	6	55	28,6	—	—	140	80	57,2	40,0	2,2
1886-1462/001			2												
1886-1463/001			1		180	10						140	114,4	41,0	3,5
1886-1464/001			2												
1886-1465/001			1	250		20	50		80		210				4,8
1886-1466/001			2												

Продолжение табл. 2

Размеры в мм

Обозначение матрицы	Резиновые кольца		Исполнение	L	B	n	A	A_1	A_2	A_3	A_4	A_5	A_6	A_7	Масса, кг, не более
	d_2	d_1					Пред. откл. по J_S7						Пред. откл. по J_S7		
1886-1467/001	2,5	21,5	1	180	120	6	55	29,6	—	—	140	80	59,2	40,0	2,2
1886-1468/001			2												
1886-1469/001			1		180	10						140	118,4		3,5
1886-1471/001			2												
1886-1472/001			1	250		20	48		85		210				4,8
1886-1473/001			2												
1886-1474/001		22,5	1	180	120	6	55	30,7	—		140	80	61,4		2,2
1886-1475/001			2												
1886-1476/001			1		180	10						140	122,8		3,5
1886-1477/001			2												
1886-1478/001			1	250		20	48		85		210				4,8
1886-1479/001			2												
1886-1481/001		23,5	1	180	120	6	53	31,7	—		140	80	63,4		2,2
1886-1482/001			2												
1886-1483/001			1		180	10						140	126,8	38,0	3,5
1886-1484/001			2												
1886-1485/001			1	250		20	48		85		210				4,8
1886-1486/001			2												

Продолжение табл. 2

Размеры в мм

Обозначение матрицы	Резиновые кольца d_2	Резиновые кольца d_1	Исполнение	L	B	n	A (Пред. откл. по J_S7)	A_1 (Пред. откл. по J_S7)	A_3 (Пред. откл. по J_S7)	A_5 (Пред. откл. по J_S7)	A_4	A_5	A_6 (Пред. откл. по J_S7)	A_7 (Пред. откл. по J_S7)	Масса, кг, не более
1886-1487/001	2,5	24,5	1	180	120	6	53	32,7	—	—	140	80	65,4	40,0	2,2
1886-1488/001			2												
1886-1489/001			1		180	10						140	130,8	37,0	3,5
1886-1491/001			2												
1886-1492/001			1	250		20	46		85		210				4,8
1886-1493/001			2												
1886-1494/001		25,5	1	180	120	6	53	33,7	—		140	80	67,4	40,0	2,2
1886-1495/001			2												
1886-1496/001			1		180	8						140	101,1	53,0	3,5
1886-1497/001			2												
1886-1498/001			1	250		16	45		85		210				4,8
1886-1499/001			2												
1886-1501/001	3,0	9,7	1	180	120	20	34	19,5	53		140	80	78,0	20,5	2,2
1886-1502/001			2												
1886-1503/001			1		180	32						140	136,5	21,0	3,5
1886-1504/001			2												
1886-1505/001			1	250		48	38		56	112	210				4,8

Продолжение табл. 2

Размеры в мм

Обозначение матрицы	Резиновые кольца		Исполнение	L	B	n	A	A_1	A_2	A_3	A_4	A_5	A_6	A_7	Масса, кг, не более
	d_3	d_1					Пред. откл. по J_S7						Пред. откл. по J_S7		
1886-1506/001	3,0	9,7	2	250	180	48	38	19,5	56	112	210	140	136,5	21,0	4,8
1886-1507/001		10,6	1	180	120	20	33	20,4	53	—	140	80	81,6	19,5	2,2
1886-1508/001			2												
1886-1509/001			1		180	32						140	142,8	19,0	3,5
1886-1511/001			2												
1886-1512/001			1	250		48	37		56	112	210				4,8
1886-1513/001			2												
1886-1514/001		11,6	1	180	120	16	32	21,5	53	—	140	80	64,5	29,0	2,2
1886-1515/001			2												
1886-1516/001			1		180	28						140	129,0	27,0	3,5
1886-1517/001			2												
1886-1518/001			1	250		42	37		56	112	210				4,8
1886-1519/001			2												
1886-1521/001		12,6	1	180	120	16	31	22,4	55	—	140	80	67,2	28,0	2,2
1886-1522/001			2												
1886-1523/001			1		180	28						140	134,4	25,0	3,5
1886-1524/001			2												

Продолжение табл. 2

Размеры в мм

Обозначение матрицы	Резиновые кольца		Исполнение	L	B	n	A	A_1	A_2	A_3	A_4	A_5	A_6	A_7	Масса, кг, не более
	d_2	d_1					Пред. откл по J_S7						Пред откл. по J_S7		
1886-1525/001	3,0	12,6	1	250	180	42	35	22,4	58	116	210	140	134,4	25,0	4,8
1886-1526/001			2												
1886-1527/001		13,6	1	180	120	16	30	23,5	56	—	140	80	70,5	28,0	2,2
1886-1528/001			2												
1886-1529/001			1		180	24						140	117,5	35,0	3,5
1886-1531/001			2												
1886-1532/001			1	250		36	35		58	116	210				4,8
1886-1533/001			2												
1886-1534/001		14,6	1	180	120	16	28	24,5		—	140	80	73,5	27,0	2,2
1886-1535/001			2												
1886-1536/001			1		180	24						140	122,5	33,0	3,5
1886-1537/001			2												
1886-1538/001			1	250		36	33		60	120	210				4,8
1886-1539/001			2												
1886-1541/001		15,6	1	180	120	8	56	25,5	—	—	140	80	76,5	27,0	2,2
1886-1542/001			2												
1886-1543/001			1		180	12						140	127,5	31,0	3,5

Размеры в мм

Обозначение матрицы	Резиновые кольца d_2	Резиновые кольца d_1	Исполнение	L	B	n	A	A_1	A_2	A_3	A_4	A_5	A_6	A_7	Масса, кг, не более
							Пред. откл. по J_S7						Пред. откл. по J_S7		
1886-1544/001	3,0	15,6	2	180	180	12	56	25,5	—	—	140	140	127,5	31,0	3,5
1886-1545/001			1	250		36	29		62	124	210				4,8
1886-1546/001			2												
1886-1547/001		16,6	1	180	120	6	56	26,5	—	—	140	80	53,0	40,0	2,2
1886-1548/001			2												
1886-1549/001			1		180	12						140	132,5	30,0	3,5
1886-1551/001			2												
1886-1552/001			1	250		36	29		62	124	210				4,8
1886-1553/001			2												
1886-1554/001		17,5	1	180	120	6	56	27,5	—	—	140	80	55,0	40,0	2,2
1886-1555/001			2												
1886-1556/001			1		180	10						140	110,0	42,0	3,5
1886-1557/001			2												
1886-1558/001			1	250		20	52		78		210				4,8
1886-1559/001			2												
1886-1561/001		18,5	1	180	120	6	55	28,5	—		140	80	57,0	40,0	2,2
1886-1562/001			2												

Продолжение табл. 2

Размеры в мм

Обозначение матрицы	Резиновые кольца		Исполнение	L	B	n	A	A_1	A_2	A_3	A_4	A_5	A_6	A_7	Масса, кг, не более
	d_2	d_1					Пред. откл. по J_S7						Пред. откл. по J_S7		
1886-1563/001	3,0	18,5	1	180	180	10	55	28,5	—	—	140	140	114,0	41,0	3,5
1886-1564/001			2												
1886-1565/001			1	250		20	50		82		210				4,8
1886-1566/001			2												
1886-1567/001		19,5	1	180	120	6	55	29,5	—	—	140	80	59,0	40,0	2,2
1886-1568/001			2												
1886-1569/001			1		180	10						140	118,0		3,5
1886-1571/001			2												
1886-1572/001			1	250		20	50		82		210				4,8
1886-1573/001			2												
1886-1574/001		20,5	1	180	120	6	55	30,5	—	—	140	80	61,0		2,2
1886-1575/001			2												
1886-1576/001			1		180	10						140	122,0		3,5
1886-1577/001			2												
1886-1578/001			1	250		20	50		82		210				4,8
1886-1579/001			2												

Размеры в мм

Обозначение матрицы	Резиновые кольца d_3	Резиновые кольца d_1	Исполнение	L	B	n	A	A_1	A_2	A_3	A_4	A_5	A_6	A_7	Масса, кг, не более
							Пред. откл. по J_s7						Пред. откл. по J_s7		
1886-1581/001	3,0	21,5	1	180	120	6	55	31,6	—	—	140	80	63,2	40,0	2,2
1886-1582/001			2												
1886-1583/001			1		180	10						140	126,4		3,5
1886-1584/001			2												
1886-1585/001			1	250		20	46		85		210				4,8
1886-1586/001			2												
1886-1587/001		22,5	1	180	120	6	53	32,6	—		140	80	65,2		2,2
1886-1588/001			2												
1886-1589/001			1		180	8						140	97,8	53,0	3,5
1886-1591/001			2												
1886-1592/001			1	250		16	46		85		210				4,8
1886-1593/001			2												
1886-1594/001		23,5	1	180	120	6	53	33,6	—		140	80	67,2	40,0	2,2
1886-1595/001			2												
1886-1596/001			1		180	8						140	100,8	53,0	3,5
1886-1597/001			2												

Продолжение табл. 2

Размеры в мм

Обозначение матрицы	Резиновые кольца		Исполнение	L	B	n	A	A_1	A_3	A_3	A_4	A_5	A_6	A_7	Масса, кг, не более
	d_2	d_1					Пред. откл. по J_S7						Пред. откл. по J_S7		
1886-1598/001	3,0	23,5	1	250	180	16	46	33,6	85	—	210	140	100,8	53,0	4,8
1886-1599/001			2												
1886-1601/001		24,5	1	180	120	4	52	34,5	—		140	80	34,6	56,0	2,2
1886-1602/001			2												
1886-1603/001			1		180	8						140	103,8	53,0	3,5
1886-1604/001			2												
1886-1605/001			1	250		16	44		85		210				4,8
1886-1606/001			2												
1886-1607/001		25,5	1	180	120	4	52	35,7	—		140	80	35,7	56,0	2,2
1886-1608/001			2												
1886-1609/001			1		180	8						140	107,1	53,0	3,5
1886-1611/001			2												
1886-1612/001			1	250		16	44		85		210				4,8
1886-1613/001			2												
1886-1614/001	3,6	13,6	1	180	120		28	24,7	58		140	80	74,1	28,0	2,2
1886-1615/001			2												
1886-1616/001			1		180	24						140	123,5	33,0	3,5

Продолжение табл. 2

Размеры в мм

Обозначение матрицы	Резиновые кольца		Исполнение	L	B	n	A	A_1	A_2	A_3	A_4	A_5	A_6	A_7	Масса, кг, не более
	d_2	d_1					Пред. откл. по J_S7						Пред. откл. по J_S7		
1886-1617/001	3,6	13,6	2	180	180	24	28	24,7	58	—	140	140	123,5	33,0	3,5
1886-1618/001			1	250		36	33		60	120	210				4,8
1886-1619/001			2												
1886-1621/001		14,6	1	180	120	8	56	25,7	—	—	140	80	77,1	27,0	2,2
1886-1622/001			2												
1886-1623/001			1		180	12						140	128,5	31,0	3,5
1886-1624/001			2												
1886-1625/001			1	250		36	32		60	120	210				4,8
1886-1626/001			2												
1886-1627/001		15,6	1	180	120	6	56	26,7	—	—	140	80	53,4	40,0	2,2
1886-1628/001			2												
1886-1629/001			1		180	12						140	133,5	30,0	3,5
1886-1631/001			2												
1886-1632/001			1	250		36	30		62	124	210				4,8
1886-1633/001			2												
1886-1634/001		16,6	1	180	120	6	56	27,8	—	—	140	80	55,6	40,0	2,2
1886-1635/001			2												

Продолжение табл. 2

Размеры в мм

Обозначение матрицы	Резиновые кольца		Исполнение	L	B	n	A	A_1	A_2	A_3	A_4	A_5	A_6	A_7	Масса, кг, не более
	d_2	d_1					Пред. откл. по J_s7						Пред. откл. по J_s7		
1886-1636/001	5,6	16,6	1	180	180	10	56	27,8	—	—	140	140	111,2	42,0	3,5
1886-1637/001			2												
1886-1638/001			1	250		20	52		78		210				4,8
1886-1639/001			2												
1886-1641/001		17,5	1	180	120	6	56	28,7	—	—	140	80	57,4	40,0	2,2
1886-1642/001			2												
1886-1643/001			1		180	10						140	114,8	41,0	3,5
1886-1644/001			2												
1886-1645/001			1	250		20	49		82		210				4,8
1886-1646/001			2												
1886-1647/001		18,5	1	180	120	6	55	29,7	—	—	140	80	59,4	40,0	2,2
1886-1648/001			2												
1886-1649/001			1		180	10						140	118,8		3,5
1886-1651/001			2												
1886-1652/001			1	250		20	49		82		210				4,8
1886-1653/001			2												

Продолжение табл. 2

Размеры в мм

Обозначение матрицы	Резиновые кольца d_3	Резиновые кольца d_1	Исполнение	L	H	n	A	A_1	A_2	A_3	A_4	A_5	A_6	A_7	Масса, кг, не более
							Пред. откл. по J_S7						Пред. откл. по J_S7		
1886-1654/001	3,6	19,5	1	180	120	6	55	30,7	—	—	140	80	61,4	40,0	2,2
1886-1655/001			2												
1886-1656/001			1		180	10						140	122,8	39,0	3,5
1886-1657/001			2												
1886-1658/001			1	250		20	49		82		210				4,8
1886-1659/001			2												
1886-1661/001		20,5	1	180	120	6	55	31,8	—		140	80	68,6	40,0	2,2
1886-1662/001			2												
1886-1663/001			1		180	10						140	127,2	38,0	3,5
1886-1664/001			2												
1886-1665/001			1	250		20	45		85		210				4,8
1886-1666/001			2												
1886-1667/001		21,5	1	180	120	6	53	32,8	—		140	80	65,6	40,0	2,2
1886-1668/001			2												
1886-1669/001			1		180	8						140	98,4	53,0	3,5
1886-1671/001			2												

Продолжение табл. 2

Размеры в мм

Обозначение матрицы	Резиновые кольца d_2	Резиновые кольца d_1	Исполнение	L	B	n	A (Пред. откл. по J_S7)	A_1 (Пред. откл. по J_S7)	A_2 (Пред. откл. по J_S7)	A_3 (Пред. откл. по J_S7)	A_4	A_5	A_6 (Пред. откл. по J_S7)	A_7 (Пред. откл. по J_S7)	Масса, кг, не более
1886-1672/001	3,6	21,5	1	250	180	16	45	32,8	85	—	210	140	98,4	53,0	4,8
1886-1673/001			2												
1886-1674/001		22,5	1	180	120	6	53	33,8	—		140	80	67,6	40,0	2,2
1886-1675/001			2												
1886-1676/001			1		180	8						140	101,4	53,0	3,5
1886-1677/001			2												
1886-1678/001			1	250		16	45		85		210				4,8
1886-1679/001			2												
1886-1681/001		23,5	1	180	120	4	52	34,9	—		140	80	34,9	56,0	2,2
1886-1682/001			2												
1886-1683/001			1		180	8						140	104,7	53,0	3,5
1886-1684/001			2												
1886-1685/001			1	250		16	45		38		210				4,8
1886-1686/001			2												
1886-1687/001		24,5	1	180	120	4	52	35,9	—		140	80	35,9	56,0	2,2
1886-1688/001			2												

Продолжение табл. 2

Размеры в мм

Обозначение матрицы	Резиновые кольца		Исполнение	L	B	n	A	A_1	A_2	A_3	A_4	A_5	A_6	A_7	Масса, кг, не более
	d_2	d_1					Пред. откл. по J_S7						Пред откл. по J_S7		
1886-1689/001	3,6	24,5	1	180	180	8	52	35,9	—	—	140	140	107,7	52,0	3,5
1886-1691/001			2												
1886-1692/001			1	250		16	42		88		210				4,8
1886-1693/001			2												
1886-1694/001		25,5	1	180	120	4	50	36,9	—	—	140	80	36,9	58,0	2,2
1886-1695/001			2												
1886-1696/001			1		180	8						140	110,7	52,0	3,5
1886-1697/001			2												
1886-1698/001			1	250		16	42		88		210				4,8
1886-1699/001			2												

Пример условного обозначения матрицы для резинового кольца размерами $d_2=1{,}4$ мм, $d_1=2{,}8$ мм, средней усадкой резиновой смеси 1,8 % (интервал усадок 1,5÷2,1 %) по ГОСТ 24513—80, $L=180$ мм, $B=120$ мм, исполнения 1:

Матрица 1886-1001/001 1,8 ГОСТ 24512—80

7.1. Обработку матрицы по размерам в квадратных скобках производить в сборе с пуансоном (поз. 2).

Допускается по соглашению между потребителем и изготовителем размеры A_4 и A_5 изготовлять с предельными отклонениями — 0,01 мм.

7.2. Неуказанные предельные отклонения размеров матриц — по классу точности «средний» по СТ СЭВ 302—76.

7.3. Соосность диаметра D относительно оси K — не должна превышать 7-й степени точности ГОСТ 24643—81.

7.4. Материал матриц и технические требования — по ГОСТ 14901—79.

8. Конструкция и размеры пуансонов должны соответствовать указанным на черт. 3 и в табл. 3.

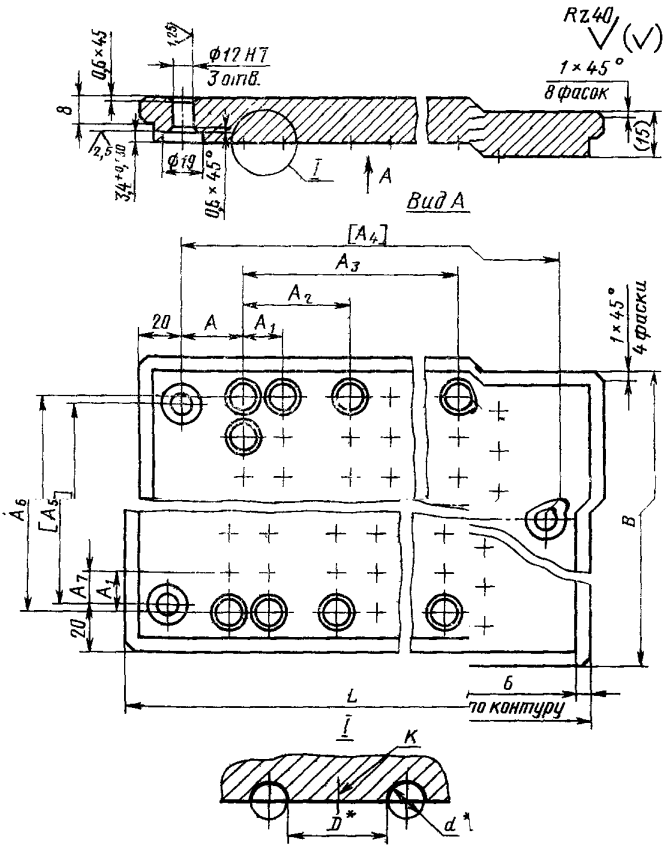

Примечание. Размеры *D*, *d* — по ГОСТ 24513—80.

Параметры шероховатости поверхностей разъема и формообразующих полостей — по ГОСТ 14901—79.

Черт. 3

Размеры в мм

Таблица 3

Обозначение пуансона	Резиновые кольца		L	B	n	A	A_1	A_2	A_3	A_4	A_5	A_6	A_7	Масса, кг, не более
	d_2	d_1				Пред. откл. по J_S7						Пред. откл. по J_S7		
1886-1001/002	1,4	2,8	180	120	96	25	8,2	27	81	140	80	90,2	3,0	2,23
1886-1003/002				180	152						140	147,6	4,0	3,47
1886-1005/002			250		266	23		26	156	210				4,78
1886-1007/002		3,8	180	120	88	25	9,2		81	140	80	92,0	3,0	2,23
1886-1009/002				180	136			27			140	147,2	5,0	3,47
1886-1012/002			250		238	19			162	210				4,78
1886-1014/002	1,9	2,8	180	120	88	24			81	140	80	92,0	3,0	2,23
1886-1016/002				180	136						140	147,2	5,0	3,47
1886-1018/002			250		238	19			162	210				4,78
1886-1021/002		3,2	180	120	80	24	9,6		81	140	80	86,4	6,0	2,23
1886-1023/002				180	136						140	153,6	2,5	3,47
1886-1025/002			250		238	22		26	156	210				4,78
1886-1027/002		3,8	180	120	80		10,2	29	87	140	80	91,8	4,0	2,23
1886-1029/002				180	128						140	153,0		3,47
1886-1032/002			250		192			31	155	210				4,78
1886-1034/002		4,2	180	120	72	20	10,7	29	87	140	80	85,6	8,0	2,23
1886-1036/002				180	120						140	149,8	6,0	3,47

Продолжение табл. 3

Размеры в мм

Обозначение пуансона	Резиновые кольца		L	B	n	A	A_1	A_2	A_3	A_4	A_5	A_6	A_7	Масса, кг, не более
	d_2	d_1				Пред. откл. по J_S7						Пред. откл. по J_S7		
1886-1038/002	1,9	4,2	250	180	180	22	10,7	31	155	210	140	149,8	6,0	4,78
1886-1041/002		4,7	180	120	72	29	11,2	35	70	140	80	89,6		2,23
1886-1043/002				180	84						140	145,6	8,0	3,47
1886-1045/002			250		168	22		31	155	210				4,78
1886-1047/002		5,2	180	120	48	29	11,7	35	70	140	80	81,9	10,0	2,23
1886-1049/002				180	84						140	152,1	5,5	3,47
1886 1052/002			250		168	22		31	155	210				4,78
1886-1054/002		5,7	180	120	48	29	12,2	35	70	140	80	85,4	10,0	2,23
1886-1056/002				180	78						140	146,4	9,0	3,47
1886-1058/002			250		130				140	210				4,78
1886-1061/002		6,2	180	120	48		12,7		70	140	80	88,9	8,0	2,23
1886-1063/002				180	72						140	139,7	13,0	3,47
1886-1065/002			250		120	22		38	152	210				4,78
1886-1067/002		6,7	180	120	42	28	13,2	35	70	140	80	79,2		2,23
1886-1069/002				180	72						140	145,2	11,0	3,47
1886-1072/002			250		120	22		38	152	210				4,78
1886 1074/002		7,2	180	120	42	27	13,7	36	72	140	80	82,2	13,0	2,23

Продолжение табл. 3

Размеры в мм

Обозначение пуансона	Резиновые кольца		L	B	n	A	A_1	A_2	A_3	A_4	A_5	A_6	A_7	Масса, кг, не более
	d_2	d_1				Пред. откл. по J_S7						Пред. откл. по J_S7		
1886-1076/002	1,9	7,2	180	180	66	27	13,7	36	72	140	140	137,0	15,0	3,47
1886-1078/002			250		110	22		38	152	210				4,78
1886-1081/002		7,7	180	120	42	26	14,2	36	72	140	80	85,2	12,0	2,23
1886-1083/002				180	66						140	142,0	13,0	3,47
1886-1085/002			250		110	23		37	148	210				4,78
1886-1087/002		8,2	180	120	42	22	14,8	40	80	140	80	88,8	10,2	2,23
1886-1089/002				180	66						140	148,0	11,0	3,47
1886-1092/002			250		110	24		37	148	210				4,78
1886-1094/002		8,7	180	120	36	22	15,3	40	80	140	80	76,5	17,0	2,23
1886-1096/002				180	60						140	137,7	16,0	3,47
1886-1098/002			250		80	31		44	132	210				4,78
1886-1101/002		9,2	180	120	36	23	15,8	39	78	140	80	79,0		2,23
1886-1103/002				180	60						140	142,2	15,0	3,47
1886-1105/002			250		80	31		44	132	210				4,78
1886-1107/002		9,7	180	120	24	36	16,3	50	—	140	80	81,5	16,0	2,23
1886-1109/002				180	40						140	146,7	13,0	3,47
1886-1112/002			250		80	30		44	132	210				4.78

Продолжение табл. 3

Размеры в мм

Обозначение пуансона	резиновые кольца		L	B	n	A	A_1	A_2	A_3	A_4	A_5	A_6	A_7	Масса, кг, не более
	d_2	d_1				Пред. откл. по J_S7						Пред. откл. по J_S7		
1886-1114/002	1,9	10,0	180	120	24	36	16,6	50	—	140	80	83,0	15,0	2,23
1886-1116/002				180	36						140	132,8	20,0	3,47
1886-1118/002			250		72	30		44	132	210				4,78
1886-1121/002		10,6	180	120	24	36	17,2	50	—	140	80	86,0	14,0	2,23
1886-1123/002				180	36						140	137,6	18,0	3,47
1886-1125/002			250		72	30		44	132	210				4,78
1886-1127/002		11,0	180	120	20	36	17,6	50	—	140	80	70,4	22,0	2,23
1886-1129/002				180	36						140	140,8	17,0	3,47
1886-1132/002			250		72	30		44	132	210				4,78
1886-1134/002		11,6	180	120	20	35	18,3	50	—	140	80	73,2	22,0	2,23
1886-1136/001				180	32						140	128,1	24,0	3,47
1886-1138/002			250		64	26		46	138	210				4,78
1886-1141/002		12,0	180	120	20	35	18,7	50	—	140	80	74,8	21,0	2,23
1886-1143/002				180	32						140	130,9	23,0	3,47
1886-1145/002			250		64	26		46	138	210				4,78
1886-1147/002		12,6	180	120	20	34	19,3	52	—	140	80	77,2	21,0	2,23
1886-1149/002				180	32						140	135,1	22,0	3,47

Продолжение табл. 3

Размеры в мм

Обозначение пуансона	Резиновые кольца		L	B	n	A	A_1	A_2	A_3	A_4	A_5	A_6	A_7	Масса, кг, не более
	d_2	d_1				Пред. откл. по J_S7						Пред. откл. по J_S7		
1886-1152/002	1,9	12,6	250	180	64	26	19,3	46	138	210	140	135,1	22,0	4,78
1886-1154/002		13,0	180	120	20	34	19,7	52	—	140	80	78,8	20,0	2,23
1886-1156/002				180	32						140	137,9	21,0	3,47
1886-1158/002			250		64	26		46	138	210				4,78
1886-1161/002		13,6	180	120	20	34	20,3	52	—	140	80	81,2	20,0	2,23
1886-1163/002				180	32						140	142,1	19,0	3,47
1886-1165/002			250		48	38		56	112	210				4,78
1886-1167/002		14,0	180	120	20	33	20,7	53	—	140	80	82,8		2,23
1886-1169/002				180	28						140	124,2	28,0	3,47
1886-1172/002			250		42	36		59	118	210				4,78
1886-1174/002		14,6	180	120	16	33	21,3	53	—	140	80	63,9	29,0	2,23
1886-1176/002				180	28						140	127,8	27,0	3,47
1886-1178/002			250		42	36		58	116	210				4,78
1886-1181/002		15,0	180	120	16	32	21,7	53	—	140	80	65,1	29,0	2,23
1886-1183/002				180	28						140	130,2	26,0	3,47
1886-1185/002			250		42	36		58	116	210				4,78
1888$_6$-1187/002		15,6	180	120	16	31	22,4	55	—	140	80	67,2	28,0	2,23

Размеры в мм

Обозначение пуансона	Резиновые кольца		L	B	n	A	A_1	A_2	A_3	A_4	A_5	A_6	A_7	Масса, кг, не более
	d_2	d_1				Пред. откл. по J_S7						Пред. откл. по J_S7		
1886-1189/002	1,9	15,6	180	180	28	31	22,4	55	—	140	140	134,4	25,0	3,47
1886-1192/002			250		42	35		58	116	210				4,78
1886-1194/002		16,0	180	120	16	31	22,8	55	—	140	80	68,4	28,0	2,23
1886-1196/002				180	28						140	136,8	24,0	3,47
1886-1198/002			250		42	35		58	116	210				4,78
1886-1201/002		16,6	180	120	16	30	23,4	56	—	140	80	70,2	28,0	2,23
1886-1203/002				180	28						140	140,4	23,0	3,47
1886-1205/002			250		42	33		60	120	210				4,78
1886-1207/002		17,5	180	120	16	27	24,3		—	140	80	72,9	27,0	2,23
1886-1209/002				180	24						140	121,5	33,0	3,47
1886-1212/002			250		36	32			120	210				4,78
1886-1214/002		18,5	180	120	16	27	25,3		—	140	80	75,9	27,0	2,23
1886-1216/002				180	24						140	126,5	32,0	3,47
1886-1218/002			250		36	30		62	124	210				4,78
1886-1221/002		19,5	180	120	6	56	26,3	—	—	140	80	52,6	40,0	2,23
1886-1223/002				180	12						140	131,5	30,0	3,47
1886-1225/002			250		36	29		62	124	210				4,78

Продолжение табл. 3

Размеры в мм

Обозначение пуансона	Резиновые кольца d_2	Резиновые кольца d_1	L	B	n	A	A_1	A_2	A_3	A_4	A_5	A_6	A_7	Масса, кг, не более
						Пред. откл. по J_S7						Пред. откл. по J_S7		
1886-1227/002	1,9	20,5	180	120	6	56	27,4	—	—	140	80	54,8	40,0	2,23
1886-1229/002				180	10						140	109,6	42,0	3,47
1886-1232/002			250		30	29		62	124	210				4,78
1886-1234/002		21,5	180	120	6	55	28,4	—		140	80	56,8	40,0	2,23
1886-1236/002				180	10						140	113,6	41,0	3,47
1886-1238/002			250		20	50		80		210				4,78
1886-1241-002		22,5	180	120	6	55	29,4	—		140	80	58,8	40,0	2,23
1886-1243/002				180	10						140	117,6		3,47
1886-1245/002			250		20	49		82		210				4,78
1886-1247/002		23,5	180	120	6	55	30,5	—	—	140	80	61,0		2,23
1886-1249/002				180	10						140	122,0	39,0	3,47
1886-1252/002			250		20	48		82		210				4,78
1886-1254/002		24,5	180	120	6	53	31,5	—		140	80	63,0	40,0	2,23
1886-1256/002				180	10						140	126,0	38,0	3,47
1886-1258/002			250		20	48		82		210				4,78
1886-1261/002		25,5	180	120	6	53	32,5	—		140	80	65,0	40,0	2,23
1886-1263/002				180	10						140	130,0	38,0	3,47

Продолжение табл. 3

Размеры в мм

Обозначение пуансона	Резиновые кольца		L	B	n	A	A_1	A_2	A_3	A_4	A_5	A_6	A_7	Масса, кг, не более
	d_3	d_1				Пред. откл. по J_S7						Пред. откл. по J_S7		
1886-1265/002	1,9	25,5	250	180	20	46	32,5	85	—	210	140	130,0	38,0	4,78
1886-1267/002		3,8	180	120	54	29	11,5	35	70	140	80	92,0	5,3	2,23
1886-1269/002				180	84						140	149,5	6,5	3,47
1886-1272/002			250		168	21		31	155	210				4,78
1886-1274/002		4,2	180	120	48	29	11,9	35	70	140	80	83,3	10,0	2,23
1886-1276/002				180	78						140	142,8	11,0	3,47
1886-1278/002			250		156	21		31	155	210				4,78
1886-1281/002		4,7	180	120	48	28	12,4	35	70	140	80	86,8	9,0	2,23
1886-1283/002	2,5			180	78						140	148,8	7,5	3,47
1886-1285/002			250		130				140	210				4,78
1886-1287/002		5,2	180	120	48		12,9		70	140	80	90,3		2,23
1886-1289/002				180	72						140	141,9	12,0	3,47
1886-1292/002			250		120	22		38	152	210				4,78
1886-1294/002		5,7	180	120	42	27	13,4	36	72	140	80	80,4	13,0	2,23
1886-1296/002				180	72						140	147,4	9,0	3,47
1886-1298/002			250		120	22		38	152	210				4,78
1886-1301/002		6,2	180	120	42	27	13,9	36	72	140	80	83,4	12,0	2,23

Продолжение табл. 3

Размеры в мм

Обозначение пуансона	Резиновые кольца		L	B	n	A	A_1	A_2	A_3	A_4	A_5	A_6	A_7	Масса, кг, не более
	d_2	d_1				Пред. откл. по J_S7						Пред откл по J_S7		
1886-1303/002	2,5	6,2	180	180	66	27	13,9	36	72	140	140	139,0	14,0	3,47
1886-1305/002			250		110	22	14,5	38	152	210				4,78
1886-1307/002		6,7	180	120	42			40	80	140	80	87,0	11,0	2,23
1886-1309/002				180	66						140	145,0	12,0	3,47
1886-1312/002			250		110	23		37	148	210				4,78
1886-1314/002		7,2	180	120	36	22	15,0	40	80	140	80	75,0	17,0	2,23
1886-1316/002				180	60						140	135,0		3,47
1886-1318/002			250		100			37	148	210				4,78
1886-1321/002		7,7	180	120	36	23	15,5	39	78	140	80	77,5		2,23
1886-1323/002				180	60						140	139,5	16,0	3,47
1886-1325/002			250		80	31		44	132	210				4,78
1886-1327/002		8,2	180	120	36	23	16,0	39	78	140	80	80,0	16,0	2,23
1886-1329/002				180	60						140	144,0	13,5	3,47
1886-1332/002			250		80	31		44	132	210				4,78
1886-1334/002		8,7	180	120	24	36	16,5	50	—	140	80	82,5	15,0	2,23
1886-1336/002				180	36						140	132,0	20,0	3,47
1886-1338/002			250		72	30		44	132	210				4,78

Размеры в мм

Обозначение пуансона	Резиновые кольца d_2	Резиновые кольца d_1	L	B	n	A	A_1	A_2	A_3	A_4	A_5	A_6	A_7	Масса, кг, не более
						Пред. откл. по J_S7						Пред откл по J_S7		
1886-1341/002	2,5	9,2	180	120	24	36	17,0	50	—	140	80	85,0	14,5	2,23
1886-1343/002				180	36						140	136,0	19,0	3,47
1886-1345/002			250		72	30		44	132	210				4,78
1886-1347/002		9,7	180	120	20	36	17,5	50	—	140	80	70,0	23,0	2,23
1886 1349/002				180	36						140	140,0	17,0	3,47
1886-1352/002			250		72	28		45	135	210				4,78
1886-1354/002		10,0	180	120	20	36	17,8	50	—	140	80	71,2	22,0	2,23
1886-1356/002				180	36						140	142,4	16,0	3,47
1886-1358/002			250		72	28		45	135	210				4,78
1886-1361/002		10,6	180	120	20	34	18,5	52	—	140	80	74,0	22,0	2,23
1886-1363/002				180	32						140	129,5	23,0	3,47
1886-1365/002			250		64	26		46	138	210				4,78
1886-1367/002		11,0	180	120	20	34	18,9	52	—	140	80	75,6	21,0	2,23
1886-1369/002				180	32						140	132,3	22,0	3,47
1886-1372/002			250		64	26		46	138	210				4,78
1886-1374/002		11,6	180	120	20	34	19,5	52	—	140	80	78,0	20,5	2,23
1886-1376/002				180	32						140	136,5	21,0	3,47

Продолжение табл. 3

Размеры в мм

Обозначение пуансона	Резиновые кольца d_2	Резиновые кольца d_1	L	B	n	A	A_1	A_2	A_3	A_4	A_5	A_6	A_7	Масса, кг, не более
						Пред. откл. по J_S7						Пред откл. по J_S7		
1886-1378/002	2,5	11,6	250	180	6	26	19,5	46	138	210	140	136,5	21,0	4,78
1886-1381/002		12,0	180	120	2	34	19,9	52	—	140	80	79,6	20,0	2,23
1886-1383/002				180	3						140	139,3		3,47
1886-1385/002			250		4	39		56	112	210				4,78
1886-1387/002		12,6	180	120	2	33	20,5	52	—	140	80	82,0	19,5	2,23
1886-1389/002				180	3						140	123,0	29,0	3,47
1886-1392/002			250		4	38		56	112	210				4,78
1886-1394/002		13,0	180	120	1	33	20,9	53	—	140	80	62,7		2,23
1886-1396/002				180	2						140	125,4	28,0	3,47
1886-1398/002			250		4	38		56	112	210				4,78
1886-1401/002		13,6	180	120	1	32	21,5	53	—	140	80	64,5	29,0	2,23
1886-1403/002				180	2						140	129,0	26,0	3,47
1886-1405/002			250		4	36		58	116	210				4,78
1886-1407/002		14,0	180	120	1	32	21,9	53	—	140	80	65,7	29,0	2,23
1886-1409/002				180	2						140	131,4	26,0	3,47
1886-1412/002			250		4	36		58	116	210				4,78
1886-1414/002		14,6	180	120	1	30	22,6	56	—	140	80	67,8	28,0	2,23

Продолжение табл. 3

Размеры в мм

Обозначение пуансона	Резиновые кольца		L	B	n	A	A_1	A_2	A_3	A_4	A_5	A_6	A_7	Масса, кг, не более
	d_2	d_1				Пред. откл. по J_s7						Пред. откл. по J_s7		
1886-1416/002	2,5	14,6	180	180	28	30	22,6	56	—	140	140	135,6	24,0	3,47
1886-1418/002			250		42	35		58	116	210				4,78
1886-1421/002		15,0	180	120	16	30	23,0	56	—	140	80	69,0	28,0	2,23
1886-1423/002				180	28						140	138,0	24,0	3,47
1886-1425/002			250		42	35		58	116	210				4,78
1886-1427/002		15,6	180	120	16	30	23,6	56	—	140	80	70,8	28,0	2,23
1886-1429/002				180	24						140	118,0	34,0	3,47
1886-1432/002			250		36	35		58	116	210				4,78
1886-1434/002		16,6	180	120	16	27	24,6	60	—	140	80	73,8	27,0	2,23
1886-1436/002				180	24						140	123,0	33,0	3,47
1886-1438/002			250		36	34		58	116	210				4,78
1886-1441/002		17,5	180	120	16	28	25,5		—	140	80	76,5	27,0	2,23
1886-1443/002				180	24						140	127,5	31,0	3,47
1886-1445/002			250		36	32		60	120	210				4,78
1886 1447/002		18,5	180	120	6	56	26,6	—	—	140	80	53,2	40,0	2,23
1886-1449/002				180	12						140	133,0	30,0	3,47
1886-1452/002			250		36	29		62	124	210				4,78

Продолжение табл. 3

Размеры в мм

Обозначение пуансона	Резиновые кольца d_2	Резиновые кольца d_1	L	B	n	A	A_1	A_2	A_3	A_4	A_5	A_6	A_7	Масса, кг, не более
						Пред. откл. по J_S7						Пред. откл. по J_S7		
1886-1454/002	2,5	19,5	180	120	6	56	27,6	—	—	140	80	55,2	40,0	2,23
1886-1456/002				180	10						140	110,4	42,0	3,47
1886-1458/002			250		30	29		62	124	210				4,78
1886-1461/002		20,5	180	120	6	55	28,6	—	—	140	80	57,2	40,0	2,23
1886-1463/002				180	10						140	114,4	41,0	3,47
1886-1465/002			250		20	50		80		210				4,78
1886-1467/002		21,5	180	120	6	55	29,6	—		140	80	59,2		2,23
1886-1469/002				180	10						140	118,4		3,47
1886-1472/002			250		20	48		85		210				4,78
1886-1474/002		22,5	180	120	6	55	30,7	—	—	140	80	61,4	40,0	2,23
1886-1476/002				180	10						140	122,8		3,47
1886-1478/002			250		20	48		85		210				4,78
1886-1481/002		23,5	180	120	6	53	31,7	—		140	80	63,4		2,23
1886-1483/002				180	10						140	126,8	38,0	3,47
1886-1485/002			250		20	48		85		210				4,78
1886-1487/002		24,5	180	120	6	53	32,7	—		140	80	65,4	40,0	2,23
1886-1489/002				180	10						140	130,8	37,0	3,47

Продолжение табл. 3

Размеры в мм

Обозначение пуансона	Резиновые кольца d_2	Резиновые кольца d_1	L	B	n	A	A_1	A_2	A_3	A_4	A_5	A_6	A_7	Масса, кг, не более
						Пред. откл. по J_S7						Пред. откл. по J_S7		
1886-1492/002	2,5	24,5	250	180	20	46	32,7	85	—	210	140	130,8	37,0	4,78
1886-1494/002		25,5	180	120	6	53	33,7	—		140	80	67,4	40,0	2,23
1886-1496/002				180	8						140	101,1	53,0	3,47
1886-1498/002			250		16	45		85		210				4,78
1886-1501/002	3,0	9,7	180	120	20	34	19,5	53		140	80	78,0	20,5	2,23
1886-1503/002				180	32						140	136,5	21,0	3,47
1886-1505/002			250		48	38		56	112	210				4,78
1886-1507/002		10,6	180	120	20	33	20,4	53	—	140	80	81,6	19,5	2,23
1886-1509/002				180	32						140	142,8	19,0	*3,47*
1886-1512/002			250		48	37		56	112	210				4,78
1886-1514/002		11,6	180	120	16	32	21,5	53	—	140	80	64,5	29,0	2,23
1886-1516/002				180	28						140	129,0	27,0	3,47
1886-1518/002			250		42	37		56	112	210				4,78
1886-1521/002		12,6	180	120	16	31	22,4	55	—	140	80	67,2	28,0	2,23
1886-1523/002				180	28						140	134,4	25,0	3,47
1886-1525/002			250		42	35		58	116	210				4,78
1886-1527/002		13,6	180	120	16	30	23,5	56	—	140	80	70,5	28,0	2,23

Продолжение табл. 3

Размеры в мм

Обозначение пуансона	Резиновые кольца		L	B	n	A	A_1	A_2	A_3	A_4	A_5	A_6	A_7	Масса, кг, не более
	d_2	d_1				Пред. откл. по J_S7						Пред. откл. по J_S7		
1886-1529/002	3,0	13,6	180	180	24	30	23,5	56	—	140	140	117,5	35,0	3,47
1886-1532/002			250		36	35		58	116	210				4,78
1886-1534/002		14,6	180	120	16	28	24,5		—	140	80	73,5	27,0	2,23
1886-1536/002				180	24						140	122,5	33,0	3,47
1886-1538/002			250		36	33		60	120	210				4,78
1886-1541/002		15,6	180	120	8	56	25,5	—	—	140	80	76,5	27,0	2,23
1886-1543/002				180	12						140	127,5	31,0	3,47
1886-1545/002			250		36	29		62	124	210				4,78
1886-1547/002		16,6	180	120	6	56	26,5	—	—	140	80	53,0	40,0	2,23
1886-1549/002				180	12						140	132,5	30,0	3,47
1886-1552/002			250		36	29		62	124	210				4,78
1886-1554/002		17,5	180	120	6	56	27,5	—	—	140	80	55,0	40,0	2,23
1886-1556/002				180	10						140	110,0	42,0	3,47
1886-1558/002			250		20	52		78		210				4,78
1886-1561/002		18,5	180	120	6	55	28,5	—		140	80	57,0	40,0	2,23
1886-1563/002				180	10						140	114,0	41,0	3,47
1886-1565/002			250		20	50		82		210				4,78

Продолжение табл. 3

Размеры в мм

Обозначение пуансона	Резиновые кольца		L	B	n	A	A_1	A_2	A_3	A_4	A_5	A_6	A_7	Масса, кг, не более
	d_2	d_1				Пред. откл. по J_s7						Пред откл. по J_s7		
1886-1567/002	3,0	19,5	180	120	6	55	29,5	—	—	140	80	59,0	40,0	2,23
1886-1569/002				180	10						140	118,0		3,47
1886-1572/002			250		20	50		82		210				4,78
1886-1574/002		20,5	180	120	6	55	30,5	—		140	80	61,0		2,23
1886-1576/002				180	10						140	122,0		3,47
1886-1578/002			250		20	50		82		210				4,78
1886-1581/002		21,5	180	120	6	55	31,6	—		140	80	63,2		2,23
1886-1583/002				180	10						140	126,4		3,47
1886-1585/002			250		20	46		85		210				4,78
1886-1587/002		22,5	180	120	6	53	32,6	—		140	80	65,2		2,23
1886-1589/002				180	8						140	97,8	53,0	3,47
1886-1592/002			250		16	46		85		210				4,78
1886-1594/002		23,5	180	120	6	53	33,6	—		140	80	67,2	40,0	2,23
1886-1596/002				180	8						140	100,8	53,0	3,47
1886-1598/002			250		16	46		85		210				4,78
1886-1601/002		24,5	180	120	4	52	34,6	—		140	80	34,6	56,0	2,23
1886-1603/002				180	8						140	103,8	53,0	3,47

Продолжение табл. 3

Размеры в мм

Обозначение пуансона	Резиновые кольца d_2	Резиновые кольца d_1	L	B	r	A Пред. откл. по J_S7	A_1 Пред. откл. по J_S7	A_2 Пред. откл. по J_S7	A_3 Пред. откл. по J_S7	A_4	A_5	A_6 Пред. откл. по J_S7	A_7 Пред. откл. по J_S7	Масса, кг, не более
1886-1605/002	3,0	24,5	250	180	10	44	34,6	85	—	210	140	103,8	53,0	4,78
1886-1607/002		25,5	180	120	4	52	35,7	—		140	80	35,7	56,0	2,23
1886-1609/002				180	8						140	107,1	53,0	3,47
1886-1612/002			250		16	44		85		210				4,78
1886-1614/002		13,6	180	120	4	28	24,7	58		140	80	74,1	28,0	2,23
1886-1616/002				180	8						140	123,5	33,0	3,47
1886-1618/002			250		16	33		60	120	210				4,78
1886-1621/002		14,6	180	120	4	56	25,7	—	—	140	80	77,1	27,0	2,23
1886-1623/002				180	8						140	123,5	33,0	3,47
1886-1625/002	3,6		250		16	32		60	120	210				4,78
1886-1627/002		15,6	180	120	4	56	26,7	—	—	140	80	53,4	40,0	2,23
1886-1629/002				180	8						140	133,5	30,0	3,47
1886-1632/002			250		16	30		62	124	210				4,78
1886-1634/002		16,6	180	120	4	56	27,8	—	—	140	80	55,6	40,0	2,23
1886-1636/002				180	8						140	111,2	42,0	3,47
1886-1638/002			250		16	52		78		210				4,78
1886-1641/002		17,5	180	120	4	56	28,7	—		140	80	57,4	40,0	2,23

Размеры в мм

Обозначение пуансона	Резиновые кольца		L	B	n	A	A_1	A_2	A_3	A_4	A_5	A_6	A_7	Масса, кг, не более
	d_2	d_1				Пред. откл. по J_S7						Пред. откл. по J_S7		
1886-1643/002	3,6	17,5	180	180	10	56	28,7	—	—	140	140	114,8	41,0	3,47
1886-1645/002			250		20	49		82		210				4,78
1886-1647/002		18,5	180	120	6	55	29,7	—		140	80	59,4	40,0	2,23
1886-1649/002				180	10						140	118,8		3,47
1886-1652/002			250		20	49		82		210				4,78
1886-1654/002		19,5	180	120	6	55	30,7	—		140	80	61,4	40.0	2,23
1886-1656/002				180	10						140	122,8	39,0	3,47
1886-1658/002			250		20	49		82		210				4,78
1886-1661/002		20,5	180	120	6	55	31,8	—		140	80	63,6	40,0	2,23
1886-1663/002				180	10						140	127,2	38,0	3,47
1886 1665/002			250		20	45		85		210				4,78
1886-1667/002		21,5	180	120	6	53	32,8	—		140	80	65,6	40,0	2,23
1886-1669/002				180	8						140	98,4	53,0	3,47
1886-1672/002			250		16	45		85		210				4,78
1886-1674/002		22,5	180	120	6	53	33,8	—		140	80	67,6	40,0	2,23
1886-1676/002				180	8						140	101,4	53,0	3,47
1886-1678/002			250		16	45		85		210				4,78

Продолжение табл. 3

Размеры в мм

Обозначение пуансона	Резиновые кольца		L	B	n	A	A_1	A_2	A_3	A_4	A_5	A_6	A_7	Масса, кг, не более
	d_2	d_1				Пред. откл. по J_S7						Пред. откл. по J_S7		
1886-1681/002	3,6	23,5	180	120	4	52	34,9	—	—	140	80	34,9	56,0	2,23
1886-1683/002				180	8						140	104,7	53,0	3,47
1886-1685/002			250		16	45		88		210				4,78
1886-1687/002		24,5	180	120	4	52	35,9	—		140	80	35,9	56,0	2,23
1886-1689/002				180	8						140	107,7	52,0	3,47
1886-1692/002			250		16	42		88		210				4,78
1886-1694/002		25,5	180	120	4	50	36,9	—		140	80	36,9	58,0	2,23
1886-1696/002				180	8						140	110,7	52,0	3,47
1886-1698/002			250		16	42		88		210				4,78

Пример условного обозначения пуансона для резинового кольца размерами $d_2=1{,}4$ мм, $d_1=2{,}8$ мм, средней усадкой резиновой смеси 1,8% (интервал усадок 1,5÷2,1%) по ГОСТ 24513—80, $L=180$ мм, $B=120$ мм, код материала 02.3.33 по ГОСТ 14901—79:

Пуансон 1886-1001/002 1,8 02.3.33 ГОСТ 24512—80

8.1. Обработку пуансона по размерам в квадратных скобках производить в сборе с матрицей (поз. 1).

Допускается по соглашению между потребителем и изготовителем размеры A_4 и A_5 изготовлять с предельными отклонениями — 0,01 мм.

8.2. Размеры пуансона в скобках — после сборки.

8.3. Неуказанные предельные отклонения размеров пуансона — по классу точности «средний» СТ СЭВ 302—76.

8.4. Соосность диаметра D относительно оси K не должна превышать 7-й степени точности по ГОСТ 24643—81.

8.5. Материал пуансона и технические требования — по ГОСТ 14901—79.

Изменение № 1 ГОСТ 24512—80 Пресс-формы многоместные съемные для изготовления резиновых колец круглого сечения. Конструкция и размеры

Утверждено и введено в действие Постановлением Государственного комитета СССР по стандартам от 24.06.88 № 2253

Дата введения 01.01.89

Пункт 3. Чертеж 1. Исполнения 1, 2 заменить новыми:

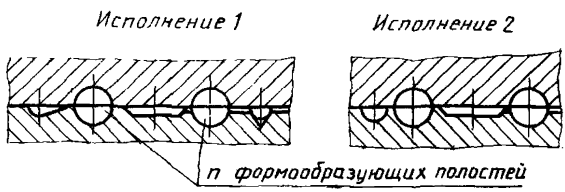

Подрисуночную подпись дополнить примечанием:

«Примечание. Допускается в обоснованных случаях применять конусы (поз. 3) по ГОСТ 24268—80 и ГОСТ 24269—80 и втулки (поз. 4) по ГОСТ 24270—80».

Пункт 4. Исключить слова: «5 по ГОСТ 2.304—81 или».

Пункт 7. Чертеж 2. Исполнения 1, 2 заменить новыми:

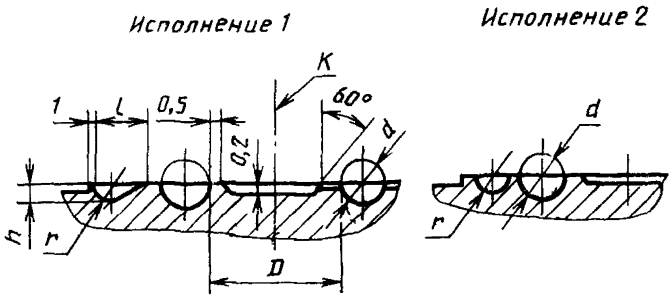

чертеж 2 (продолжение) дополнить примечанием: «Примечание. Допускается изготовлять пресс-формы без соединительных канавок размером $b \times 0{,}1$ мм, если не требуется разгружать резиновые кольца и облой совместно (ковриком)»:

(Продолжение см. с. 90)

таблица 2. Головка. Заменить обозначение: J_s7 на J_s6;

для матриц 1886-1134/001—1886-1152/001 графы «Исполнение» и *L* изложить в новой редакции:

Исполнение	*L*
1	180
2	
1	
2	
1	250
2	
1	180
2	
1	
2	
1	250
2	
1	180
2	
1	
2	
1	250

Пункты 7.2, 8.3. Заменить ссылку: СТ СЭВ 302—76 на ГОСТ 25670—83.

Пункт 7.3. Заменить слово: «Соосность» на «Допуск соосности».

Пункт 8. Таблица 3. Головка. Заменить обозначение: J_s7 на J_s6.

(ИУС № 10 1988 г.)

gost.e-ecolog.ru