УДК 621.643.4:006.354 Группа Г18

ГОСУДАРСТВЕННЫЙ СТАНДАРТ СОЮЗА ССР

СОЕДИНЕНИЯ ТРУБОПРОВОДОВ С ШАРОВЫМ НИППЕЛЕМ И ЗАГЛУШКОЙ

Конструкция

ГОСТ 24503—80

Dead tube connections with ball nipple. Construction

ОКП 41 9300

Срок действия с 01.01.1982
до 01.01.2000

1. Настоящий стандарт распространяется на соединения трубопроводов с шаровым ниппелем и заглушкой с углом конуса 24°.

2. Конструкция и основные размеры соединений трубопроводов должны соответствовать указанным на чертеже и в таблице.

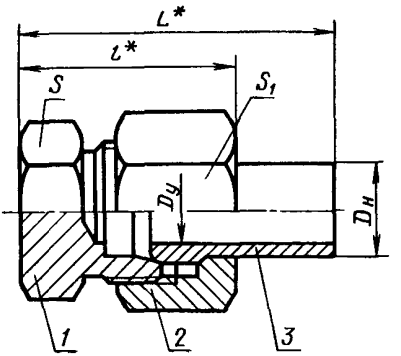

* Размеры для справок

1 — заглушка по ГОСТ 21873—78; *2* — накидная гайка по ГОСТ 23353—78; *3* — шаровой ниппель по ГОСТ 23355—78

Издание официальное

★

Переиздание с изменением

Настоящий стандарт не может быть полностью или частично воспроизведен, тиражирован и распространен без разрешения Госстандарта СССР

gost.e-ecolog.ru

Размеры, мм

Группа	Наружный диаметр трубы $D_н$	Условный проход $D_у$	L	l	Размеры «под ключ»		Масса 1000 шт., кг, не более
					S	S_1	
1	4	2,5	37	18	9	10	11
	5	3,0			12	12	17
2	6	4,0	41	23	12	14	27
	8	6,0	44	24	14	17	41
	10	8,0	47	25	17	19	56
	12	10,0	50	26	19	22	78
	15	12,0	53	28	22	27	128
	(16)				24	30	146
	18	15,0	55	29	27	32	169
	22	20,0	58	34	32	36	241
	28	25,0	61	36	41	41	344
	(34)	32,0	66	40	46	50	509
	35						497
	42	40,0	68	42	55	60	779
3	6	3,0	45	27	14	17	46
	8	4,0	49	29	17	19	66
	10	5,0	51	30	19	22	89
	12	6,0	55	32	22	24	119
	14	8,0	59	35	24	27	166
	16	10,0			27	30	180
	20	12,0	66	43	32	36	291
	25	15,0	72	47	41	46	502
	30	20,0	74	50	46	50	701
	38	25,0	80	58	55	60	1061

Примечание. Размеры, приведенные в скобках, непредпочтительны.

Пример условного обозначения соединения группы 1 с $D_н$=5 мм:

Соединение 1—5 ГОСТ 24503—80

1, 2. **(Измененная редакция, Изм. № 1).**

3. Условные давления для каждой группы соединений приведены в рекомендуемом приложении 1 к ГОСТ 22525—77.

4. Технические требования, правила приемки, методы испытаний, маркировка, упаковка, транспортирование и хранение — по ГОСТ 15763—91.

ИНФОРМАЦИОННЫЕ ДАННЫЕ

1. **РАЗРАБОТАН И ВНЕСЕН** Государственным комитетом СССР по стандартам

РАЗРАБОТЧИКИ

Б. В. Максимовский; Г. В. Поляков, канд. техн. наук; **С. А. Суховодова**

2. **УТВЕРЖДЕН И ВВЕДЕН В ДЕЙСТВИЕ** Постановлением Государственного комитета СССР по стандартам от 30.12.80 № 6080

3. *Срок проверки — 1998 г.*

4. **ВЗАМЕН ГОСТ 20986—75; ГОСТ 22889—77**

5. **ССЫЛОЧНЫЕ НОРМАТИВНО-ТЕХНИЧЕСКИЕ ДОКУМЕНТЫ**

Обозначение НТД, на который дана ссылка	Номер пункта
ГОСТ 15763—91	4
ГОСТ 21873—78	2
ГОСТ 22525—77	3
ГОСТ 23353—78	2
ГОСТ 23355—78	2

6. **Проверен в 1989 г. Срок действия продлен до 01.01.2000 Постановлением Госстандарта СССР от 25.10.89 № 3180**

7. **Переиздание (май 1991 г.) с Изменением № 1, утвержденным в октябре 1989 г. (ИУС 2—90)**

gost.e-ecolog.ru