УДК 621.643.4:006.354 Группа Г18

ГОСУДАРСТВЕННЫЙ СТАНДАРТ СОЮЗА ССР

СОЕДИНЕНИЯ ТРУБОПРОВОДОВ С ШАРОВЫМ НИППЕЛЕМ ТРОЙНИКОВЫЕ ПРОХОДНЫЕ

Конструкция

ГОСТ 24492—80

Tee passage connections with ball nipple. Construction

ОКП 41 9300

Срок действия с 01.01.1982
до 01.01.2000

1. Настоящий стандарт распространяется на тройниковые проходные соединения трубопроводов с шаровым ниппелем с углом конуса тройника 24°».

2. Конструкция и основные размеры соединений трубопроводов должны соответствовать указанным на чертеже и в таблице.

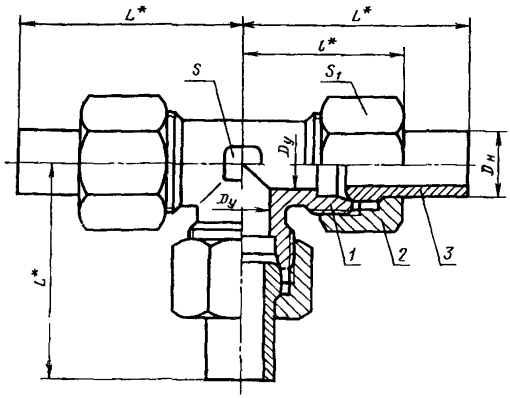

* Размер для справок

1 — тройник по ГОСТ 21862—78; *2* — накидная гайка по ГОСТ 23353—78; *3* — шаровой ниппель по ГОСТ 23355—78

Издание официальное

★

Переиздание с изменением

Настоящий стандарт не может быть полностью или частично воспроизведен, тиражирован и распространен без разрешения Госстандарта СССР

gost.e-ecolog.ru

Размеры, мм

Группа	Наружный диаметр трубы $D_н$	Условный проход $D_у$	L	l	Размеры «под ключ»		Масса 1000 шт., кг, не более
					S	S_1	
1	4	2,5	40	21	7	10	32
	5	3,0			9	12	41
2	6	4,0	46	28	12	14	73
	8	6,0	50	30		17	114
	10	8,0	53	31	14	19	145
	12	10,0	57	33	17	22	207
	15	12,0	63	37	19	27	337
	(16)				24	30	405
	18	15,0	67	41		32	456
	22	20,0	71	47	27	36	613
	28	25,0	76	51	36	41	883
	(34)	32,0	85	59	41	50	1227
	35						1206
	42	40,0	91	65	50	60	1997
3	6	3,0	50	32	12	17	121
	8	4,0	53	33	14	19	155
	10	5,0	56	35	17	22	230
	12	6,0	62	39		24	288
	14	8,0	65	41	19	27	415
	16	10,0	68	44	24	30	475
	20	12,0	74	51	27	36	745
	25	15,0	80	56	36	46	1352
	30	20,0	87	64	41	50	1839
	38	25,0	97	75	50	60	2842

Примечание. Размеры, приведенные в скобках, непредпочтительны

Пример условного обозначения соединения группы 1 с $D_н$=5 мм:

Соединение 1—5 ГОСТ 24492—80

1, 2. **(Измененная редакция, Изм. № 1).**

3. Условные давления для каждой группы соединений приведены в рекомендуемом приложении 1 к ГОСТ 22525—77.

4. Технические требования, правила приемки, методы испытаний, маркировка, упаковка, транспортирование и хранение — по ГОСТ 15763—91.

ИНФОРМАЦИОННЫЕ ДАННЫЕ

1. **РАЗРАБОТАН И ВНЕСЕН** Государственным комитетом СССР *по стандартам*

РАЗРАБОТЧИКИ

Б. В. Максимовский; Г. В. Поляков, канд. техн. наук; **С. А. Суховодова**

2. **УТВЕРЖДЕН И ВВЕДЕН В ДЕЙСТВИЕ** Постановлением Государственного комитета СССР по стандартам от 30.12.80 № 6079

3. **Срок проверки — 1998 г.**

4. **ВЗАМЕН ГОСТ 20975—75; ГОСТ 22878—77**

5. **ССЫЛОЧНЫЕ НОРМАТИВНО-ТЕХНИЧЕСКИЕ ДОКУМЕНТЫ**

Обозначение НТД, на который дана ссылка	Номер пункта
ГОСТ 15763—91	4
ГОСТ 21862—78	2
ГОСТ 22525—77	3
ГОСТ 23353—78	2
ГОСТ 23355—78	2

6. **Проверен в 1989 г. Срок действия продлен до 01.01.2000** Постановлением Госстандарта СССР от 25.10.89 № 3180

7. **Переиздание (май 1991 г.) с Изменением № 1, утвержденным в октябре 1989 г. (ИУС 2—90)**

gost.e-ecolog.ru