ГОСТ 24401—80

МЕЖГОСУДАРСТВЕННЫЙ СТАНДАРТ

БРУСЬЯ ДЛЯ ПРЕСС-ФОРМ

КОНСТРУКЦИЯ И РАЗМЕРЫ

Издание официальное

БЗ 10—99

ИПК ИЗДАТЕЛЬСТВО СТАНДАРТОВ
Москва

gost.e-ecolog.ru

УДК 621.979.07:006.354 Группа Г21

МЕЖГОСУДАРСТВЕННЫЙ СТАНДАРТ

БРУСЬЯ ДЛЯ ПРЕСС-ФОРМ

Конструкция и размеры

ГОСТ 24401—80

Casting die beams. Construction and dimentions

МКС 83.200

Постановлением Государственного комитета СССР по стандартам от 26 сентября 1980 г. № 4836 дата введения установлена

01.01.82

Ограничение срока действия снято Постановлением Госстандарта СССР от 09.09.86 № 2636

1. Настоящий стандарт распространяется на литые брусья и брусья из проката для прессования и литья под давлением в пресс-формах изделий из пластмасс и сплавов цветных металлов.

2. Конструкция и размеры литых брусьев должны соответствовать указанным на черт. 1 и в табл. 1.

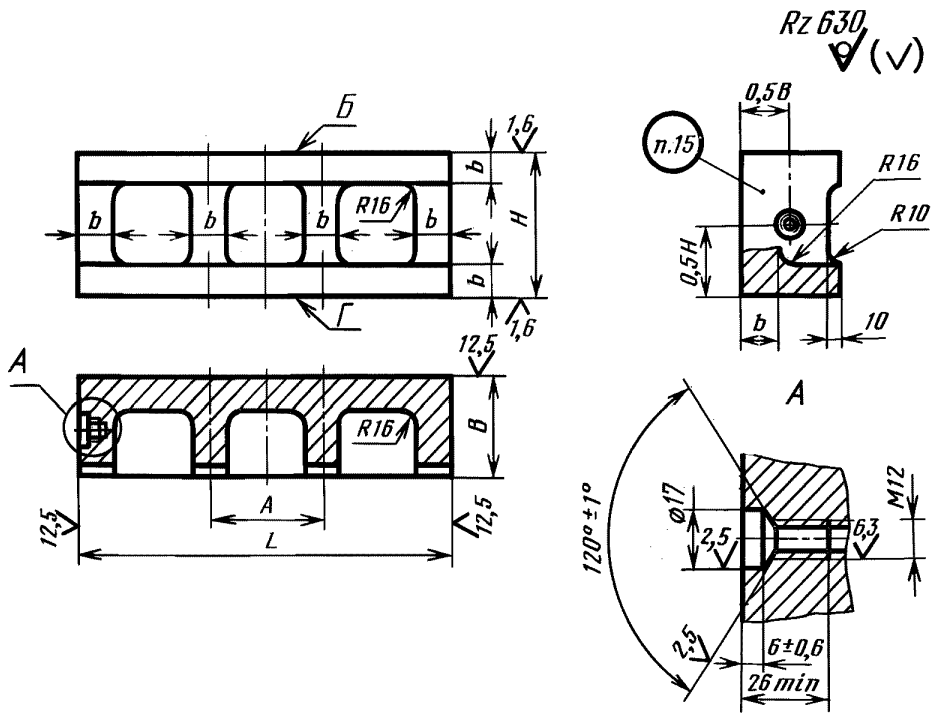

Черт. 1

Издание официальное **Перепечатка воспрещена**

★

Издание (март 2004 г.) с Изменением № 1, утвержденным в сентябре 1986 г. (ИУС 11—86).

© Издательство стандартов, 1981
© ИПК Издательство стандартов, 2004

Таблица 1

Размеры в мм

Обозначение бруса	Применяемость	*L*	*B*	*H*	*A*	*b*	Масса, кг, не более
1039-0251		320	80	100	80	28	16,49
1039-0252				110			17,58
1039-0253				125			19,22
1039-0254				140			20,85
1039-0255				160			23,05
1039-0256			100	100			20,15
1039-0257				110			21,40
1039-0258				125			23,30
1039-0259				140			25,20
1039-0261				160			27,75
1039-0262		360	80	100	90		18,02
1039-0263				110			19,48
1039-0264				125			21,25
1039-0265				140			23,00
1039-0266				160			25,40
1039-0267			100	100			21,80
1039-0268				110			23,00
1039-0269				125			24,90
1039-0271				140			26,70
1039-0272				160			29,20
1039-0273		400	80	125	110	32	25,10
1039-0274				140			27,20
1039-0275				160			30,00
1039-0276				180			32,80
1039-0277				200			35,60
1039-0278			100	125			30,40
1039-0279				140			32,80
1039-0281				160			36,60
1039-0282				180			39,20
1039-0283				200			42,40
1039-0284			125	125			37,05
1039-0285				140			39,80
1039-0286				160			43,50
1039-0287				180			47,20
1039-0288				200			50,95
1039-0289		450	80	125	125		27,90
1039-0291				140			30,20
1039-0292				160			33,25
1039-0293				180			36,30
1039-0294				200			39,35

Продолжение табл. 1

Размеры в мм

Обозначение бруса	Применяемость	*L*	*B*	*H*	*A*	*b*	Масса, кг, не более
1039-0295		450	100	125	125	32	33,70
1039-0296				140			36,30
1039-0297				160			39,75
1039-0298				180			43,20
1039-0299				200			46,65
1039-0301			125	125			41,00
1039-0302				140			43,90
1039-0303				160			47,90
1039-0304				180			51,85
1039-0305				200			55,80
1039-0306		500	80	125	140		30,70
1039-0307				140			33,20
1039-0308				160			36,50
1039-0309				180			39,80
1039-0311				200			43,10
1039-0312				220			46,40
1039-0313				250			51,35
1039-0314			100	125			37,00
1039-0315				140			39,80
1039-0316				160			43,50
1039-0317				180			47,20
1039-0318				200			50,90
1039-0319				220			54,60
1039-0321				250			60,10
1039-0322			125	125			44,90
1039-0323				140			48,05
1039-0324				160			52,25
1039-0325				180			56,45
1039-0326				200			60,60
1039-0327				220			64,80
1039-0328				250			71,20
1039-0329			160	160		40	74,60
1039-0331				180			80,60
1039-0332				200			86,50
1039-0333				220			92,40
1039-0334				250			101,30

Продолжение табл. 1

Размеры в мм

Обозначение бруса	Применяемость	*L*	*B*	*H*	*A*	*b*	Масса, кг, не более
1039-0335		560	80	125	160	32	34,05
1039-0336				140			36,70
1039-0337				160			40,35
1039-0338				180			43,95
1039-0339				200			47,55
1039-0341				220			51,20
1039-0342				250			56,60
1039-0343			100	125			40,95
1039-0344				140			43,95
1039-0345				160			47,95
1039-0346				180			52,00
1039-0347				200			56,00
1039-0348				220			60,00
1039-0349				250			66,00
1039-0351			125	125			49,60
1039-0352				140			53,00
1039-0353				160			57,50
1039-0354				180			62,00
1039-0355				200			66,50
1039-0356				220			71,00
1039-0357				250			77,80
1039-0358			160	160		40	82,20
1039-0359				180			88,50
1039-0361				200			94,80
1039-0362				220			101,00
1039-0363				250			110,50
1039-0364		630	80	125	220	32	38,00
1039-0365				140			40,95
1039-0366				160			44,90
1039-0367				180			48,85
1039-0368				200			52,80
1039-0369				220			56,75
1039-0371				250			62,70
1039-0372			100	125			45,60
1039-0373				140			48,85
1039-0374				160			53,20
1039-0375				180			57,55
1039-0376				200			61,90
1039-0377				220			66,30
1039-0378				250			72,80

Продолжение табл. 1

Размеры в мм

Обозначение бруса	Применяемость	*L*	*B*	*H*	*A*	*b*	Масса, кг, не более
1039-0379		630	125	125	220	32	55,70
1039-0381				140			59,50
1039-0382				160			64,50
1039-0383				180			69,60
1039-0384				200			74,70
1039-0385				220			79,70
1039-0386				250			87,30
1039-0387			160	160		40	90,90
1039-0388				180			97,60
1039-0389				200			104,30
1039-0391				220			111,70
1039-0392				250			121,20
1039-0393		710	100	125	260		58,10
1039-0394				140			62,40
1039-0395				160			68,10
1039-0396				180			73,90
1039-0397				200			79,60
1039-0398				220			85,30
1039-0399				250			93,90
1039-0401				280			102,20
1039-0402				320			114,00
1039-0403			125	125			70,70
1039-0404				140			75,50
1039-0405				160			81,80
1039-0406				180			88,20
1039-0407				200			94,50
1039-0408				220			100,90
1039-0409				250			110,40
1039-0411				280			120,00
1039-0412				320			132,70
1039-0413			160	160			101,00
1039-0414				180			108,30
1039-0415				200			115,50
1039-0416				220			122,70
1039-0417				250			133,60
1039-0418				280			144,40
1039-0419				320			158,90

Продолжение табл. 1

Размеры в мм

Обозначение бруса	Применяемость	*L*	*B*	*H*	*A*	*b*	Масса, кг, не более
1039-0421		800	100	125	320	40	65,10
1039-0422				140			69,80
1039-0423				160			76,10
1039-0424				180			82,40
1039-0425				200			88,70
1039-0426				220			95,00
1039-0427				250			104,40
1039-0428				280			113,80
1039-0429				320			126,40
1039-0431			125	125			79,10
1039-0432				140			84,30
1039-0433				160			91,20
1039-0434				180			98,10
1039-0435				200			105,00
1039-0436				220			111,90
1039-0437				250			122,30
1039-0438				280			132,70
1039-0439				320			146,50
1039-0441			160	160			112,30
1039-0442				180			120,10
1039-0443				200			127,90
1039-0444				220			135,70
1039-0445				250			147,40
1039-0446				280			159,10
1039-0447				320			174,70

Пример условного обозначения литого бруса размерами $L = 320$ мм, $B = 80$ мм и $H = 100$ мм из стали марки 30 Л с полем допуска высоты h 14:

Брус 1039-0251 — 30Л — h 14 ГОСТ 24401—80

То же, повышенной точности, например, с полем допуска высоты h 6:

Брус 1039-0251 — 30Л — h 6 ГОСТ 24401—80

3. Конструкция и размеры брусьев из проката должны соответствовать указанным на черт. 2 и в табл. 2.

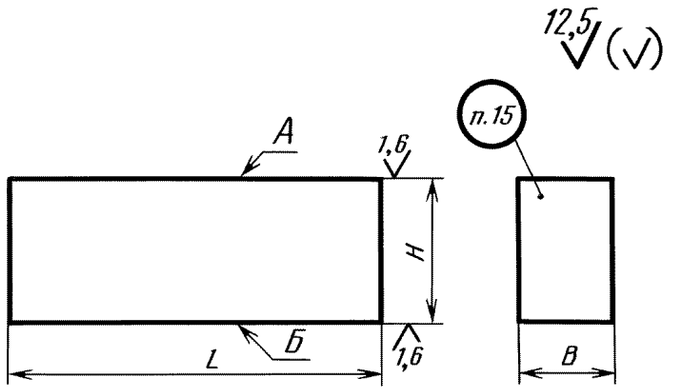

Для брусьев массой свыше 16 до 175 кг

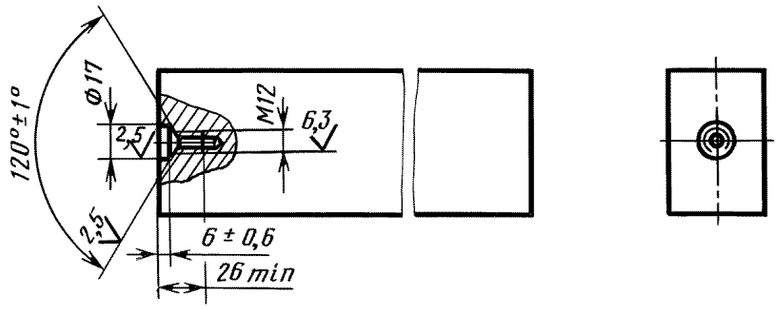

Для брусьев массой свыше 175 кг

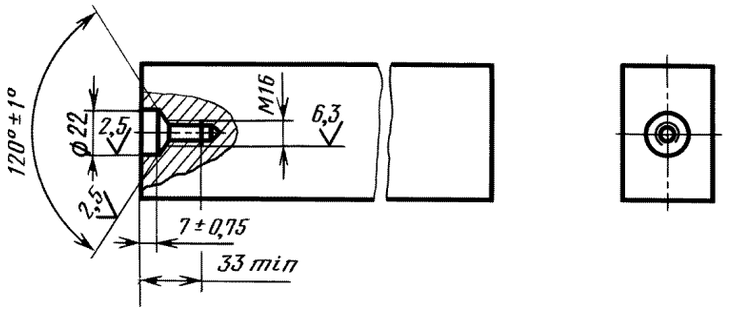

Черт. 2

Таблица 2

Размеры в мм

Обозначение бруса	Применяемость	*L*	*B*	*H*	Масса, кг, не более
1039-0481		160	32	50	2,01
1039-0482				56	2,25
1039-0483				63	2,53
1039-0484				71	2,86
1039-0485				80	3,22
1039-0486				90	3,62
1039-0487				100	4,02

Продолжение табл. 2

Размеры в мм

Обозначение бруса	Применяемость	*L*	*B*	*H*	Масса, кг, не более
1039-0488		160	40	50	2,51
1039-0489				56	2,82
1039-0491				63	3,17
1039-0492				71	3,57
1039-0493				80	4,02
1039-0494				90	4,52
1039-0495				100	5,02
1039-0496			50	50	3,14
1039-0497				56	3,52
1039-0498				63	3,96
1039-0499				71	4,46
1039-0501				80	5,02
1039-0502				90	5,65
1039-0503				100	6,28
1039-0504		180	32	50	2,26
1039-0505				56	2,53
1039-0506				63	2,85
1039-0507				71	3,21
1039-0508				80	3,62
1039-0509				90	4,07
1039-0511				100	4,52
1039-0512			40	50	2,83
1039-0513				56	3,17
1039-0514				63	3,56
1039-0515				71	4,01
1039-0516				80	4,52
1039-0517				90	5,09
1039-0518				100	5,65
1039-0519			50	50	3,53
1039-0521				56	3,96
1039-0522				63	4,45
1039-0523				71	5,02
1039-0524				80	5,65
1039-0525				90	6,36
1039-0526				100	7,07

Продолжение табл. 2

Размеры в мм

Обозначение бруса	Применяемость	*L*	*B*	*H*	Масса, кг, не более
1039-0527		200	40	50	3,14
1039-0528				56	3,51
1039-0529				63	3,96
1039-0531				71	4,46
1039-0532				80	5,02
1039-0533				90	5,65
1039-0534				100	6,28
1039-0535				110	6,91
1039-0536				125	7,85
1039-0537			50	50	3,93
1039-0538				56	4,40
1039-0539				63	4,95
1039-0541				71	5,57
1039-0542				80	6,28
1039-0543				90	7,07
1039-0544				100	7,85
1039-0545				110	8,64
1039-0546				125	9,81
1039-0547			63	63	6,23
1039-0548				71	7,03
1039-0549				80	7,91
1039-0551				90	8,90
1039-0552				100	9,89
1039-0553				110	10,88
1039-0554				125	12,36
1039-0555		220	40	50	3,45
1039-0556				56	3,87
1039-0557				63	4,34
1039-0558				71	4,90
1039-0559				80	5,53
1039-0561				90	6,21
1039-0562				100	6,90
1039-0563				110	7,60
1039-0564				125	8,64

Продолжение табл. 2

Размеры в мм

Обозначение бруса	Применяемость	*L*	*B*	*H*	Масса, кг, не более
1039-0565		220	50	50	4,32
1039-0566				56	4,84
1039-0567				63	5,44
1039-0568				71	6,13
1039-0569				80	6,91
1039-0571				90	7,77
1039-0572				100	8,64
1039-0573				110	9,50
1039-0574				125	10,79
1039-0575			63	63	6,85
1039-0576				71	7,72
1039-0577				80	8,71
1039-0578				90	9,79
1039-0579				100	10,88
1039-0581				110	11,97
1039-0582				125	13,60
1039-0583		250	40	63	4,95
1039-0584				71	5,57
1039-0585				80	6,28
1039-0586				90	7,07
1039-0587				100	7,85
1039-0588				110	8,64
1039-0589				125	9,81
1039-0591				140	10,99
1039-0592				160	12,56
1039-0593			50	63	6,19
1039-0594				71	6,97
1039-0595				80	7,85
1039-0596				90	8,83
1039-0597				100	9,81
1039-0598				110	10,79
1039-0599				125	12,27
1039-0601				140	13,74
1039-0602				160	15,70

Продолжение табл. 2

Размеры в мм

Обозначение бруса	Применяемость	*L*	*B*	*H*	Масса, кг, не более
1039-0603		250	63	63	7,79
1039-0604				71	8,78
1039-0605				80	9,89
1039-0606				90	11,13
1039-0607				100	12,36
1039-0608				110	13,60
1039-0609				125	15,46
1039-0611				140	17,31
1039-0612				160	19,78
1039-0613			80	80	12,56
1039-0614				90	14,13
1039-0615				100	15,70
1039-0616				110	17,27
1039-0617				125	19,63
1039-0618				140	21,00
1039-0619				160	25,10
1039-0621		280	40	63	5,54
1039-0622				71	6,24
1039-0623				80	7,03
1039-0624				90	7,91
1039-0625				100	8,79
1039-0626				110	9,68
1039-0627				125	10,99
1039-0628				140	12,31
1039-0629				160	14,07
1039-0631			50	63	6,92
1039-0632				71	7,80
1039-0633				80	8,79
1039-0634				90	9,89
1039-0635				100	10,99
1039-0636				110	12,09
1039-0637				125	13,74
1039-0638				140	15,39
1039-0639				160	17,58

Продолжение табл. 2

Размеры в мм

Обозначение бруса	Применяемость	*L*	*B*	*H*	Масса, кг, не более
1039-0641		280	63	63	8,72
1039-0642				71	9,83
1039-0643				80	11,08
1039-0644				90	12,46
1039-0645				100	13,84
1039-0646				110	15,23
1039-0647				125	17,31
1039-0648				140	19,39
1039-0649				160	22,15
1039-0651			80	80	14,07
1039-0652				90	15,83
1039-0653				100	17,58
1039-0654				110	19,34
1039-0655				125	22,00
1039-0656				140	24,60
1039-0657				160	28,15
1039-0658		320	40	63	6,33
1039-0659				71	7,13
1039-0661				80	8,04
1039-0662				90	9,04
1039-0663				100	10,05
1039-0664				110	11,05
1039-0665				125	12,56
1039-0666				140	14,07
1039-0667				160	16,08
1039-0668			50	63	7,91
1039-0669				71	8,92
1039-0671				80	10,05
1039-0672				90	11,30
1039-0673				100	12,56
1039-0674				110	13,82
1039-0675				125	15,70
1039-0676				140	17,58
1039-0677				160	20,10

Продолжение табл. 2

Размеры в мм

Обозначение бруса	Применяемость	*L*	*B*	*H*	Масса, кг, не более
1039-0678		320	63	63	9,97
1039-0679				71	11,24
1039-0681				80	12,66
1039-0682				90	14,24
1039-0683				100	15,83
1039-0684				110	17,41
1039-0685				125	19,78
1039-0686				140	22,15
1039-0687				160	25,30
1039-0688			80	80	16,08
1039-0689				90	18,09
1039-0691				100	20,10
1039-0692				110	22,10
1039-0693				125	25,10
1039-0694				140	28,10
1039-0695				160	32,15
1039-0696			100	100	25,10
1039-0697				110	27,60
1039-0698				125	31,40
1039-0699				140	35,20
1039-0701				160	40,20
1039-0702		360	50	63	8,90
1039-0703				71	10,03
1039-0704				80	11,30
1039-0705				90	12,72
1039-0706				100	14,13
1039-0707				110	15,54
1039-0708				125	17,66
1039-0709				140	19,78
1039-0711				160	22,60
1039-0712			63	63	11,22
1039-0713				71	12,64
1039-0714				80	14,24
1039-0715				90	16,02
1039-0716				100	17,80
1039-0717				110	19,58
1039-0718				125	22,25
1039-0719				140	24,90
1039-0721				160	28,50

Продолжение табл. 2

Размеры в мм

Обозначение бруса	Применяемость	*L*	*B*	*H*	Масса, кг, не более
1039-0722		360	80	80	18,09
1039-0723				90	20,35
1039-0724				100	22,60
1039-0725				110	24,90
1039-0726				125	28,30
1039-0727				140	31,65
1039-0728				160	36,20
1039-0729			100	100	28,25
1039-0731				110	31,10
1039-0732				125	35,35
1039-0733				140	39,60
1039-0734				160	45,20
1039-0735		400	50	80	12,56
1039-0736				90	14,13
1039-0737				100	15,70
1039-0738				110	17,27
1039-0739				125	19,63
1039-0741				140	22,00
1039-0742				160	25,10
1039-0743				180	28,30
1039-0744				200	31,40
1039-0745			63	80	15,83
1039-0746				90	17,80
1039-0747				100	19,78
1039-0748				110	21,75
1039-0749				125	24,75
1039-0751				140	27,70
1039-0752				160	31,65
1039-0753				180	35,60
1039-0754				200	39,55
1039-0755			80	80	20,10
1039-0756				90	22,60
1039-0757				100	25,10
1039-0758				110	27,65
1039-0759				125	31,40
1039-0761				140	35,15
1039-0762				160	40,20
1039-0763				180	45,20
1039-0764				200	50,25

Продолжение табл. 2

Размеры в мм

Обозначение бруса	Применяемость	*L*	*B*	*H*	Масса, кг, не более
1039-0765		400	100	100	31,40
1039-0766				110	34,55
1039-0767				125	39,25
1039-0768				140	43,95
1039-0769				160	50,25
1039-0771				180	56,50
1039-0772				200	62,80
1039-0773			125	125	49,05
1039-0774				140	54,95
1039-0775				160	62,80
1039-0776				180	70,60
1039-0777				200	78,50
1039-0778		450	63	80	17,80
1039-0779				90	20,00
1039-0781				100	22,25
1039-0782				110	24,50
1039-0783				125	27,80
1039-0784				140	31,15
1039-0785				160	35,60
1039-0786				180	40,05
1039-0787				200	44,50
1039-0788			80	80	22,60
1039-0789				90	25,45
1039-0791				100	28,25
1039-0792				110	31,10
1039-0793				125	35,30
1039-0794				140	39,55
1039-0795				160	45,20
1039-0796				180	50,90
1039-0797				200	56,50
1039-0798			100	100	35,30
1039-0799				110	38,85
1039-0801				125	44,15
1039-0802				140	49,45
1039-0803				160	56,50
1039-0804				180	63,60
1039-0805				200	70,70

Продолжение табл. 2

Размеры в мм

Обозначение бруса	Применяемость	*L*	*B*	*H*	Масса, кг, не более
1039-0806		450	125	125	55,20
1039-0807				140	61,80
1039-0808				160	70,70
1039-0809				180	79,50
1039-0811				200	88,30
1039-0812		500	63	100	24,75
1039-0813				110	27,20
1039-0814				125	30,90
1039-0815				140	34,60
1039-0816				160	39,55
1039-0817				180	44,50
1039-0818				200	49,45
1039-0819				220	54,40
1039-0821				250	61,80
1039-0822			80	100	31,40
1039-0823				110	34,55
1039-0824				125	39,25
1039-0825				140	43,95
1039-0826				160	50,25
1039-0827				180	56,50
1039-0828				200	62,80
1039-0829				220	69,10
1039-0831				250	78,50
1039-0832			100	100	39,25
1039-0833				110	43,20
1039-0834				125	49,05
1039-0835				140	54,95
1039-0836				160	62,80
1039-0837				180	70,70
1039-0838				200	78,50
1039-0839				220	86,40
1039-0841				250	98,10
1039-0842			125	125	61,30
1039-0843				140	68,70
1039-0844				160	78,50
1039-0845				180	88,30
1039-0846				200	98,10
1039-0847				220	107,90
1039-0848				250	122,70

Продолжение табл. 2

Размеры в мм

Обозначение бруса	Применяемость	*L*	*B*	*H*	Масса, кг, не более
1039-0849		500	160	160	100,50
1039-0851				180	113,00
1039-0852				200	125,60
1039-0853				220	138,20
1039-0854				250	157,00
1039-0855		560	80	100	35,15
1039-0856				110	38,70
1039-0857				125	43,95
1039-0858				140	49,25
1039-0859				160	56,25
1039-0861				180	63,30
1039-0862				200	70,30
1039-0863				220	77,40
1039-0864				250	87,90
1039-0865			100	100	43,95
1039-0866				110	48,35
1039-0867				125	54,95
1039-0868				140	61,60
1039-0869				160	70,40
1039-0871				180	79,20
1039-0872				200	87,90
1039-0873				220	96,70
1039-0874				250	109,90
1039-0875			125	125	68,70
1039-0876				140	76,90
1039-0877				160	87,90
1039-0878				180	98,90
1039-0879				200	109,90
1039-0881				220	120,90
1039-0882				250	137,40
1039-0883			160	160	112,50
1039-0884				180	126,60
1039-0885				200	140,70
1039-0886				220	154,70
1039-0887				250	175,80

Продолжение табл. 2

Размеры в мм

Обозначение бруса	Применяемость	*L*	*B*	*H*	Масса, кг, не более
1039-0888		630	80	100	39,55
1039-0889				110	43,50
1039-0891				125	49,45
1039-0892				140	55,40
1039-0893				160	63,30
1039-0894				180	71,20
1039-0895				200	79,10
1039-0896				220	87,00
1039-0897				250	98,90
1039-0898			100	100	49,45
1039-0899				110	54,40
1039-0901				125	61,80
1039-0902				140	69,20
1039-0903				160	79,10
1039-0904				180	89,00
1039-0905				200	98,90
1039-0906				220	108,80
1039-0907				250	123,60
1039-0908			125	125	77,30
1039-0909				140	86,60
1039-0911				160	98,90
1039-0912				180	111,30
1039-0913				200	123,60
1039-0914				220	136,00
1039-0915				250	154,60
1039-0916			160	160	126,60
1039-0917				180	142,40
1039-0918				200	158,30
1039-0919				220	174,10
1039-0921				250	197,80
1039-0922		710	100	125	69,70
1039-0923				140	78,00
1039-0924				160	89,20
1039-0925				180	100,30
1039-0926				200	111,50
1039-0927				220	122,80
1039-0928				250	139,30
1039-0929				280	156,10
1039-0931				320	178,30

Продолжение табл. 2

Размеры в мм

Обозначение бруса	Применяемость	*L*	*B*	*H*	Масса, кг, не более
1039-0932		710	125	125	87,10
1039-0933				140	97,50
1039-0934				160	111,50
1039-0935				180	125,40
1039-0936				200	139,40
1039-0937				220	153,30
1039-0938				250	174,20
1039-0939				280	195,10
1039-0941				320	222,90
1039-0942			160	160	142,70
1039-0943				180	160,50
1039-0944				200	178,40
1039-0945				220	196,20
1039-0946				250	222,90
1039-0947				280	249,60
1039-0948				320	285,30
1039-0949		800	100	125	78,50
1039-0951				140	87,90
1039-0952				160	100,50
1039-0953				180	113,00
1039-0954				200	125,60
1039-0955				220	138,20
1039-0956				250	157,00
1039-0957				280	175,80
1039-0958				320	201,00
1039-0959			125	125	98,10
1039-0961				140	109,90
1039-0962				160	125,60
1039-0963				180	141,30
1039-0964				200	157,00
1039-0965				220	172,70
1039-0966				250	196,30
1039-0967				280	220,00
1039-0968				320	251,00
1039-0969			160	160	160,80
1039-0971				180	180,90
1039-0972				200	201,00
1039-0973				220	221,00
1039-0974				250	251,00
1039-0975				280	281,00
1039-0976				320	321,50

Пример условного обозначения бруса из проката размерами L = 160 мм, B = 32 мм и H = 50 мм из стали марки Ст3 с полем допуска высоты h 14:

Брус 1039-0481—Ст3 h 14 ГОСТ 24401—80

То же, из проката повышенной точности, например, с полем допуска высоты h 6:

Брус 1039-0481—Ст3—h 6 ГОСТ 24401—80

4. Материал литых брусьев — сталь марки 30Л или 40Л и 50Л по ГОСТ 977—88; брусьев из проката — сталь Ст3 по ГОСТ 380—94 или 45 и 50 по ГОСТ 1050—88.

5. Твердость брусьев из сталей марок 40Л и 45 — 30 . . . 34 HRCэ, из сталей марок 50Л и 50 — 36 . . . 40 HRCэ.

(Измененная редакция, Изм. № 1).

6. Отливки брусьев должны соответствовать требованиям, предъявляемым к отливкам II группы, по ГОСТ 977—88.

7. Неуказанные литейные радиусы — 4—6 мм.

8. Формовочные уклоны — по ГОСТ 3212—92.

9. В литых брусьях допускается шероховатость вертикальных поверхностей и радиусов сопряжений их с горизонтальными поверхностями выполнять $Rz \leq 1250$ мкм по ГОСТ 2789—73.

10. Предельные отклонения размеров литых брусьев, не изменяемых механической обработкой, — по III классу точности ГОСТ 26645—85.

11. Неуказанные предельные отклонения размеров литых брусьев, изменяемых механической обработкой, и брусьев из проката: отверстий H14, валов h14, остальных $\pm \frac{IT14}{2}$.

12. Допуск параллельности плоскостей Б и Г литых брусьев и поверхностей А и Б брусьев из проката — по 7-й степени точности ГОСТ 24643—81.

(Измененная редакция, Изм. № 1).

13. Допускается изготовление брусьев повышенной точности по высоте до h 6 по спецтребованию заказчика.

14. Резьба гнезд под рым-болты по ГОСТ 4751—73 — метрическая с углом профиля 60°. Поле допуска на резьбу — 7H по ГОСТ 16093—81.

15. Маркировать: условное обозначение без наименования детали и товарный знак предприятия-изготовителя.

16. Правила приемки, методы контроля, маркировка, упаковка, транспортирование, хранение и гарантии изготовителя — по ГОСТ 15863—81.

17. Пример применения брусьев в пресс-форме приведен в приложении.

ПРИЛОЖЕНИЕ
Рекомендуемое

Пример применения в пресс-форме брусьев с полем допуска высоты h14

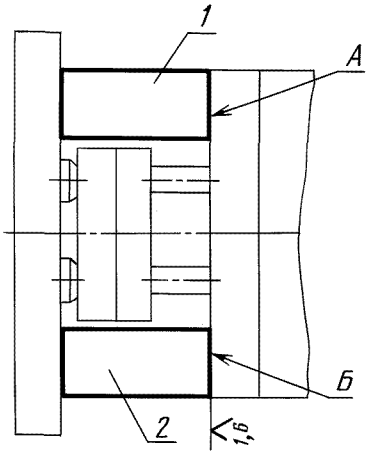

1, 2 — брусья по настоящему стандарту

Отклонение поверхностей *А* и *Б* от общей прилегающей плоскости — не более 0,05 мм.

Редактор *М.И. Максимова*
Технический редактор *В.Н. Прусакова*
Корректор *В.И. Варенцова*
Компьютерная верстка *А.Н. Золотаревой*

Изд. лиц. № 02354 от 14.07.2000. Сдано в набор 17.03.2004 Подписано в печать 09.04.2004. Усл.печ.л. 2,79. Уч.-изд.л. 2,30.
Тираж 125 экз. С 1723. Зак. 404.

ИПК Издательство стандартов, 107076 Москва, Колодезный пер., 14.
http: //gost.e-ecolog.ru e-mail: gost.e-ecolog.ru
Набрано в Издательстве на ПЭВМ
Отпечатано в филиале ИПК Издательство стандартов — тип. "Московский печатник", 105062 Москва, Лялин пер., 6.
Плр № 080102

gost.e-ecolog.ru