ГОСУДАРСТВЕННЫЙ СТАНДАРТ
СОЮЗА ССР

КЛЮЧИ ГАЕЧНЫЕ ТОРЦОВЫЕ НЕМЕХАНИЗИРОВАННЫЕ СО СМЕННЫМИ ГОЛОВКАМИ

КВАДРАТЫ ПРИСОЕДИНИТЕЛЬНЫЕ НАРУЖНЫЕ И ВНУТРЕННИЕ. РАЗМЕРЫ

ГОСТ 24372—80

(СТ СЭВ 600—77)

Издание официальное

Цена 3 коп.

ГОСУДАРСТВЕННЫЙ КОМИТЕТ СССР ПО СТАНДАРТАМ
Москва

gost.e-ecolog.ru

УДК 621.883.16.001.24 : 006.354 Группа Г24

ГОСУДАРСТВЕННЫЙ СТАНДАРТ СОЮЗА ССР

КЛЮЧИ ГАЕЧНЫЕ ТОРЦОВЫЕ НЕМЕХАНИЗИРОВАННЫЕ СО СМЕННЫМИ ГОЛОВКАМИ

Квадраты присоединительные наружные и внутренние. Размеры

ГОСТ 24372—80

Hand operated socket wrenches with detachable heads. Connecting internal and external squares. Dimensions

(СТ СЭВ 600—77)

ОКП 392654

Постановлением Государственного комитета СССР по стандартам от 25 августа 1980 г. № 4423 срок введения установлен

с 01.01.81

Несоблюдение стандарта преследуется по закону

1. Настоящий стандарт распространяется на гаечные торцовые немеханизированные ключи со сменными головками с номинальными размерами присоединительных квадратов от 6,3 до 25 мм.

Настоящий стандарт полностью соответствует СТ СЭВ 600—77.

2. Размеры наружных присоединительных квадратов должны соответствовать указанным на черт. 1 и в табл. 1.

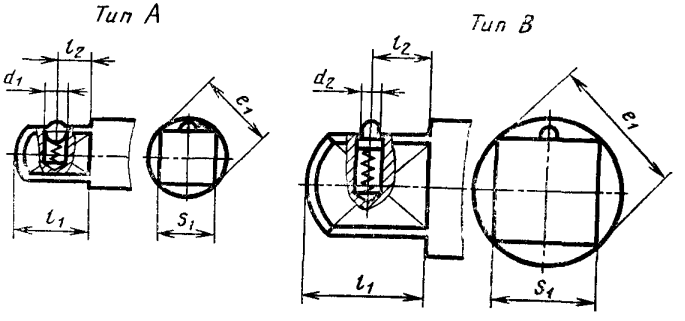

Черт. 1

Издание официальное ★ **Перепечатка воспрещена**

Переиздание. Апрель 1984 г.

© Издательство стандартов, 1984

Таблица 1

мм

Тип	S_1		c_1		l_1, не более	l_2		d_1	d_2
	Номин.	Пред. откл.	Номин	Пред. откл.		Номин	Пред. откл.		
A	6,3	+0,050 —0,040	8,4	—0,4	7,5	4,0	±0,18	3	—
	10,0	—0,475 —0,565	12,7	—0,5	11,0	5,5		5	—
A и B	12,5	+0,200 +0,090	16,9	—0,6	15,5	8,0	±0,22	6	3,0
	20,0	—0,950 —1,080	25,4	—1,0	23,0	10,2	±0,27	7	4,3
B	25,0	+0,400 +0,270	34,0	—1,6	28,0	15,0		—	5,0

2. Размеры внутренних присоединительных квадратов должны соответствовать указанным на черт. 2 и в табл. 2.

Тип C

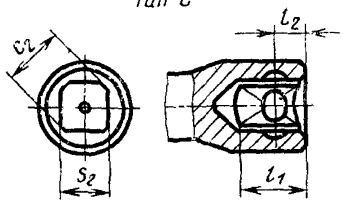

Тип D

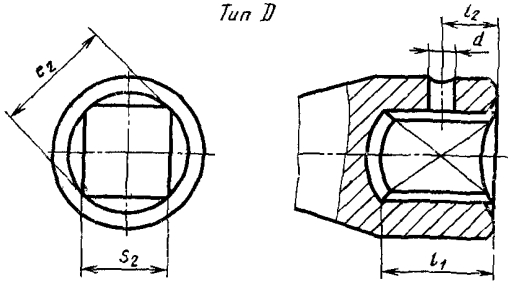

Черт. 2

Таблица 2

мм

Тип	S_2		e_2	l_1	l_2		d
	Номин	Пред откл	Не менее		Номин	Пред откл	
C	6,3	+0,325 +0,105	8,5	8,0	4,0	±0,18	—
	10,0	—0,200 —0,420	12,9	11,5	5,5		
C и D	12,5	+0,525 +0,255	17,1	16,0	8,0	±0,22	5,6
	20,0	—0,565 —0,895	25,6	24,0	10,2	±0,27	6,0
D	25,0	+0,785 +0,455	34,3	29,0	15,0		6,5

Примечание. Допускается изготовлять квадраты типа C размером 6,3 и 10 мм без гнезда под шарик.

Редактор *В Н. Шалаева*
Технический редактор *Э. В. Митяй*
Корректор *С. И. Ковалева*

Сдано в наб 02.07.84 Подп. в печ 05 11 84 0,25 п л 0,25 усл. кр-отт 0,19 уч-изд. л
Тираж 16000 Цена 3 коп

gost.e-ecolog.ru

Ордена «Знак Почета» Издательство стандартов, 123840, Москва, ГСП,
Новопресненский пер., д. 3
Вильнюсская типография Издательства стандартов, ул Миндаугo, 12/14. Зак. 3377