ГОСТ 24345—80

МЕЖГОСУДАРСТВЕННЫЙ СТАНДАРТ

ПРЕСС-ФОРМЫ СЪЕМНЫЕ ОДНОМЕСТНЫЕ ДЛЯ ИЗГОТОВЛЕНИЯ РЕЗИНОТКАНЕВЫХ ОПОРНЫХ КОЛЕЦ

КОНСТРУКЦИЯ И РАЗМЕРЫ

Издание официальное

БЗ 10—99

ИПК ИЗДАТЕЛЬСТВО СТАНДАРТОВ
Москва

gost.e-ecolog.ru

УДК 678.057.726:006.354 Группа Г21

МЕЖГОСУДАРСТВЕННЫЙ СТАНДАРТ

ПРЕСС-ФОРМЫ СЪЕМНЫЕ ОДНОМЕСТНЫЕ ДЛЯ ИЗГОТОВЛЕНИЯ РЕЗИНОТКАНЕВЫХ ОПОРНЫХ КОЛЕЦ

Конструкция и размеры

ГОСТ 24345—80

Portable single-impression press-moulds for manufacturing rubber — fabric carrier rings. Design and dimensions

МКС 83.200
ОКП 39 6381

Постановлением Государственного комитета СССР по стандартам от 31 июля 1980 г. № 3941 дата введения установлена

01.01.82

Ограничение срока действия снято Постановлением Госстандарта от 09.10.92 № 1349

1. Настоящий стандарт распространяется на съемные одноместные пресс-формы для изготовления резинотканевых опорных колец по ГОСТ 22704—77 для уплотнения штоков диаметром от 90 до 470 мм и цилиндров диаметром от 115 до 500 мм.

Требования настоящего стандарта, кроме параметра массы в табл. 1, 3—5 и пп. 2.1, 3.5, 4.5, 5.5, являются обязательными.

(Измененная редакция, Изм. № 1).

2. Конструкция и размеры пресс-форм должны соответствовать указанным на черт. 1 и в табл. 1, 2.

Исполнение 1

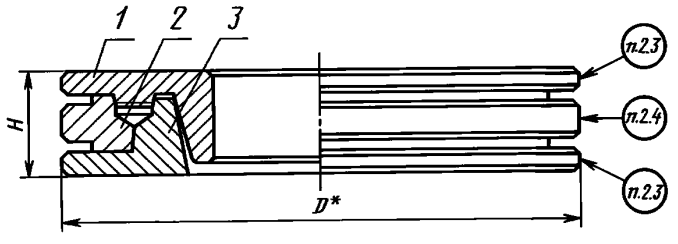

* Размер для справок.

Черт. 1

Издание официальное **Перепечатка воспрещена**

★

Издание (ноябрь 2003 г.), с Изменением № 1, утвержденным в октябре 1992 г. (ИУС 1—93).

© Издательство стандартов, 1980
© ИПК Издательство стандартов, 2004

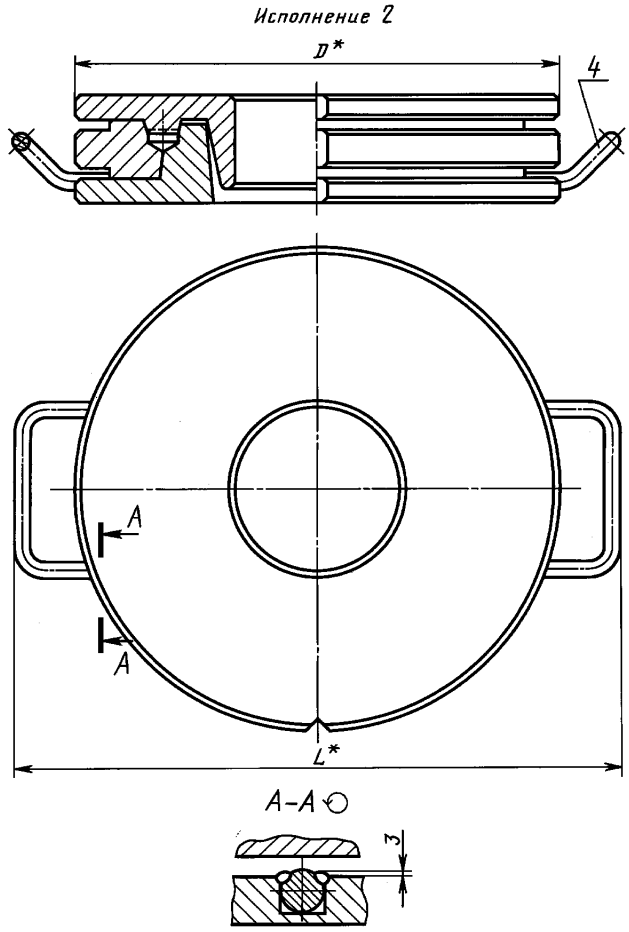

* Размеры для справок.

Черт. 1 (продолжение)

Исполнение 3

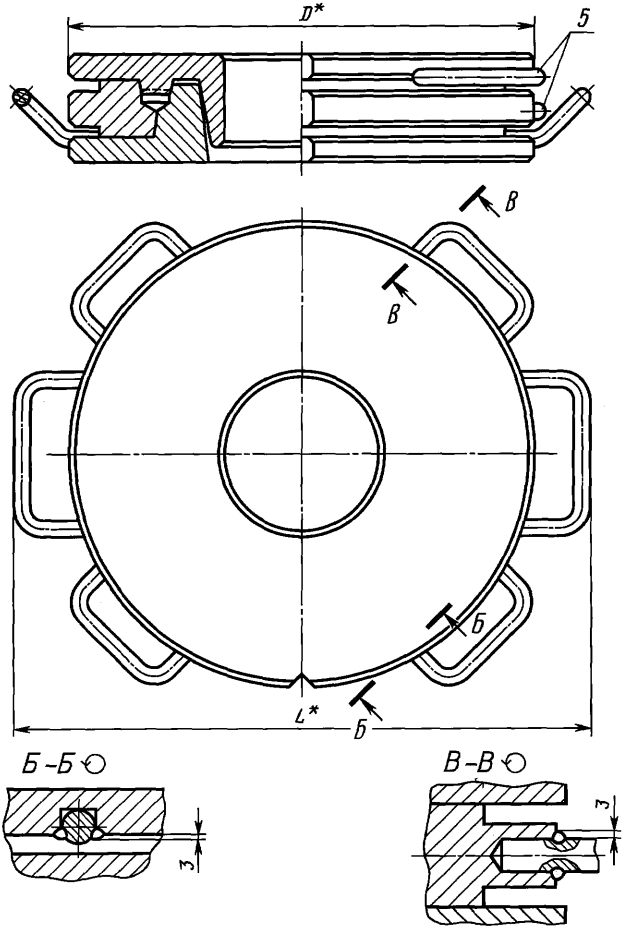

* Размеры для справок.

Черт. 1 (продолжение)

Таблица 1

Размеры в мм

Обозначение пресс-формы	Применяемость	Обозначение опорного кольца по ГОСТ 22704—77	Исполнение	*D*	*H* —0,1	*L*	Масса, кг, не более
1886-0921		КО90·115	1	200	50	—	11,221
1886-0922		КО100·115					11,049
1886-0923		КО95·120		210			12,333
1886-0924		КО100·125					12,232
1886-0925		КО110·125					12,684
1886-0926		КО105·135		220			13,208
1886-0927		КО110·140					13,109
1886-0928		КО125·140					12,733
1886-0929		КО120·150		230			14,048
1886-0931		КО125·155		240			15,279
1886-0932		КО130·160					15,058
1886-0933		КО140·160					14,779
1886-0934		КО140·170		250			16,072
1886-0935		КО150·180		260			17,096
1886-0936		КО160·180					16,716
1886-0937		КО160·190		270			18,112
1886-0938		КО170·200		280			18,352
1886-0939		КО180·200					18,659
1886-0941		КО180·210		290			19,264
1886-0942		КО190·220		310			19,980
1886-0943		КО200·220					19,579
1886-0944		КО200·230	2	320	55	404	26,730
1886-0945		КО210·240		330		416	29,496
1886-0946		КО220·250		340		426	29,130
1886-0947		КО220·260		350		436	30,646
1886-0948		КО240·280		370		458	37,470
1886-0949		КО250·280					32,830
1886-0951		КО250·290		380		468	36,652
1886-0952		КО260·300		390		480	36,158
1886-0953		КО280·310		400		490	36,489
1886-0954		КО280·320		410		500	39,219
1886-0955		КО290·320					38,229
1886-0956		КО300·340		440		532	44,172
1886-0957		КО320·350					41,447
1886-0958		КО320·360		450		542	43,893
1886-0959		КО330·360					42,693
1886-0961		КО340·380		480		574	43,381
1886-0962		КО360·390					46,213
1886-0963		КО360·400	3	500		594	52,754
1886-0964		КО370·400					50,676
1886-0965		КО380·420		530		626	58,945
1886-0966		КО400·430					56,252
1886-0967		КО400·440					54,634
1886-0968		КО410·450		560		656	63,307
1886-0969		КО420·450					61,660
1886-0971		КО420·460					61,055
1886-0972		КО440·480		580		676	63,852
1886-0973		КО450·480					61,993

Продолжение табл. 1

Размеры в мм

Обозначение пресс-формы	Применяемость	Обозначение опорного кольца по ГОСТ 22704—77	Исполнение	*D*	*H* —0,1	*L*	Масса, кг, не более
1886-0974		КО450·490	3	600	55	696	69,238
1886-0975		КО460·500					66,674
1886-0976		КО470·500					63,931
1886-3661		КО95·115	1	200	50	—	11,025
1886-3662		КО100·120		210			12,119
1886-3663		КО105·125					11,973
1886-3664		КО110·130					11,813
1886-3665		КО110·135		220			13,032
1886-3666		КО115·135					12,917
1886-3667		КО115·140					12,851
1886-3668		КО120·140					12,724
1886-3669		КО120·145		230			14,008
1886-3671		КО125·145					13,867
1886-3672		КО125·150					13,797
1886-3673		КО130·150					13,641
1886-3674		КО140·165		250			15,392
1886-3675		КО150·170					15,473
1886-3676		КО160·185		270			17,897
1886-3677		КО170·190					17,303
1886-3678		КО180·205		290			19,840
1886-3679		КО200·225	2	320		404	23,818
1886-3681		КО270·300		390	55	480	34,144
1886-3682		КО270·310		400		490	36,404
1886-3683		КО300·330		430		522	40,362

Пример условного обозначения пресс-формы для опорного кольца КО90·115:
Пресс-форма 1886-0921 ГОСТ 24345—80

Таблица 2

Обозначение пресс-формы	Поз. 1. Пуансон Кол. 1	Поз. 2. Обойма Кол. 1	Поз. 3. Матрица Кол. 1	Поз. 4. Кол. 2	Поз. 5. Кол. 4
				Ручки по ГОСТ 12486—67	
	Обозначения				
1886-0921	1886-0921/001	1886-0921/002	1886-0921/003	—	—
1886-0922	1886-0922/001	1886-0922/002	1886-0922/003		
1886-0923	1886-0923/001	1886-0923/002	1886-0923/003		
1886-0924	1886-0924/001	1886-0924/002	1886-0924/003		
1886-0925	1886-0925/001	1886-0925/002	1886-0925/003		
1886-0926	1886-0926/001	1886-0926/002	1886-0926/003		
1886-0927	1886-0927/001	1886-0927/002	1886-0927/003		
1886-0928	1886-0928/001	1886-0928/002	1886-0928/003		
1886-0929	1886-0929/001	1886-0929/002	1886-0929/003		
1886-0931	1886-0931/001	1886-0931/002	1886-0931/003		
1886-0932	1886-0932/001	1886-0932/002	1886-0932/003		
1886-0933	1886-0933/001	1886-0933/002	1886-0933/003		
1886-0934	1886-0934/001	1886-0934/002	1886-0934/003		
1886-0935	1886-0935/001	1886-0935/002	1886-0935/003		
1886-0936	1886-0936/001	1886-0936/002	1886-0936/003		
1886-0937	1886-0937/001	1886-0937/002	1886-0937/003		
1886-0938	1886-0938/001	1886-0938/002	1886-0938/003		

Продолжение табл. 2

Обозначение пресс-формы	Поз. 1. Пуансон Кол. 1	Поз. 2. Обойма Кол. 1	Поз. 3. Матрица Кол. 1	Поз. 4. Кол. 2	Поз. 5. Кол. 4
				Ручки по ГОСТ 12486—67	
	Обозначения				
1886-0939	1886-0939/001	1886-0939/002	1886-0939/003	—	—
1886-0941	1886-0941/001	1886-0941/002	1886-0941/003		
1886-0942	1886-0942/001	1886-0942/002	1886-0942/003		
1886-0943	1886-0943/001	1886-0943/002	1886-0943/003		
1886-0944	1886-0944/001	1886-0944/002	1886-0944/003	7095-0014	
1886-0945	1886-0945/001	1886-0945/002	1886-0945/003		
1886-0946	1886-0946/001	1886-0946/002	1886-0946/003		
1886-0947	1886-0947/001	1886-0947/002	1886-0947/003		
1886-0948	1886-0948/001	1886-0948/002	1886-0948/003		
1886-0949	1886-0949/001	1886-0949/002	1886-0949/003		
1886-0951	1886-0951/001	1886-0951/002	1886-0951/003		
1886-0952	1886-0952/001	1886-0952/002	1886-0952/003		
1886-0953	1886-0953/001	1886-0953/002	1886-0953/003		
1886-0954	1886-0954/001	1886-0954/002	1886-0954/003		
1886-0955	1886-0955/001	1886-0955/002	1886-0955/003		
1886-0956	1886-0956/001	1886-0956/002	1886-0956/003		
1886-0957	1886-0957/001	1886-0957/002	1886-0957/003		
1886-0958	1886-0958/001	1886-0958/002	1886-0958/003		
1886-0959	1886-0959/001	1886-0959/002	1886-0959/003		
1886-0961	1886-0961/001	1886-0961/002	1886-0961/003		
1886-0962	1886-0962/001	1886-0962/002	1886-0962/003		
1886-0963	1886-0963/001	1886-0963/002	1886-0963/003		7095-0011
1886-0964	1886-0964/001	1886-0964/002	1886-0964/003		
1886-0965	1886-0965/001	1886-0965/002	1886-0965/003		
1886-0966	1886-0966/001	1886-0966/002	1886-0966/003		
1886-0967	1886-0967/001	1886-0967/002	1886-0967/003		
1886-0968	1886-0968/001	1886-0968/002	1886-0968/003		
1886-0969	1886-0969/001	1886-0969/002	1886-0969/003		
1886-0971	1886-0971/001	1886-0971/002	1886-0971/003		
1886-0972	1886-0972/001	1886-0972/002	1886-0972/003		
1886-0973	1886-0973/001	1886-0973/002	1886-0973/003		
1886-0974	1886-0974/001	1886-0974/002	1886-0974/003		
1886-0975	1886-0975/001	1886-0975/002	1886-0975/003		
1886-0976	1886-0976/001	1886-0976/002	1886-0976/003		
1886-3661	1886-3661/001	1886-3661/002	1886-3661/003	—	—
1886-3662	1886-3662/001	1886-3662/002	1886-3662/003		
1886-3663	1886-3663/001	1886-3663/002	1886-3663/003		
1886-3664	1886-3664/001	1886-3664/002	1886-3664/003		
1886-3665	1886-3665/001	1886-3665/002	1886-3665/003		
1886-3666	1886-3666/001	1886-3666/002	1886-3666/003		
1886-3667	1886-3667/001	1886-3667/002	1886-3667/003		
1886-3668	1886-3668/001	1886-3668/002	1886-3668/003		
1886-3669	1886-3669/001	1886-3669/002	1886-3669/003		
1886-3671	1886-3671/001	1886-3671/002	1886-3671/003		
1886-3672	1886-3672/001	1886-3672/002	1886-3672/003		
1886-3673	1886-3673/001	1886-3673/002	1886-3673/003		
1886-3674	1886-3674/001	1886-3674/002	1886-3674/003		
1886-3675	1886-3675/001	1886-3675/002	1886-3675/003		
1886-3676	1886-3676/001	1886-3676/002	1886-3676/003		
1886-3677	1886-3677/001	1886-3677/002	1886-3677/003		
1886-3678	1886-3678/001	1886-3678/002	1886-3678/003		

Продолжение табл. 2

Обозначение пресс-формы	Поз. 1. Пуансон Кол. 1	Поз. 2. Обойма Кол. 1	Поз. 3. Матрица Кол. 1	Поз. 4. Кол. 2	Поз. 5. Кол. 4
				Ручка по ГОСТ 12486—67	
	Обозначения				
1886-3679	1886-3679/001	1886-3679/002	1886-3679/003	7095-0014	—
1886-3681	1886-3681/001	1886-3681/002	1886-3681/003		
1886-3682	1886-3682/001	1886-3682/002	1886-3682/003		
1886-3683	1886-3683/001	1886-3683/002	1886-3683/003		

(Измененная редакция, Изм. № 1).

2.1. Для индивидуального производства допускается изготовление деталей методом пригонки сопрягаемых конусных поверхностей.

2.2. Ручки приварить к матрице, обойме, пуансону ручной электродуговой сваркой (электрод типа Э-42).

2.3. Маркировать шрифтом 5-Пр3 по ГОСТ 26.008—85, обозначение пресс-формы и заводской номер.

2.4. Маркировать: обозначения пресс-формы, настоящего стандарта и формуемой детали; заводской номер; массу пресс-формы; товарный знак предприятия-изготовителя; дату изготовления.

Шрифт — 5-Пр 3 по ГОСТ 26.008—85.

2.3, 2.4. **(Измененная редакция, Изм. № 1).**

2.5. Технические требования — по ГОСТ 14901—93.

3. Конструкция и размеры пуансонов должны соответствовать указанным на черт. 2 и в табл. 3.

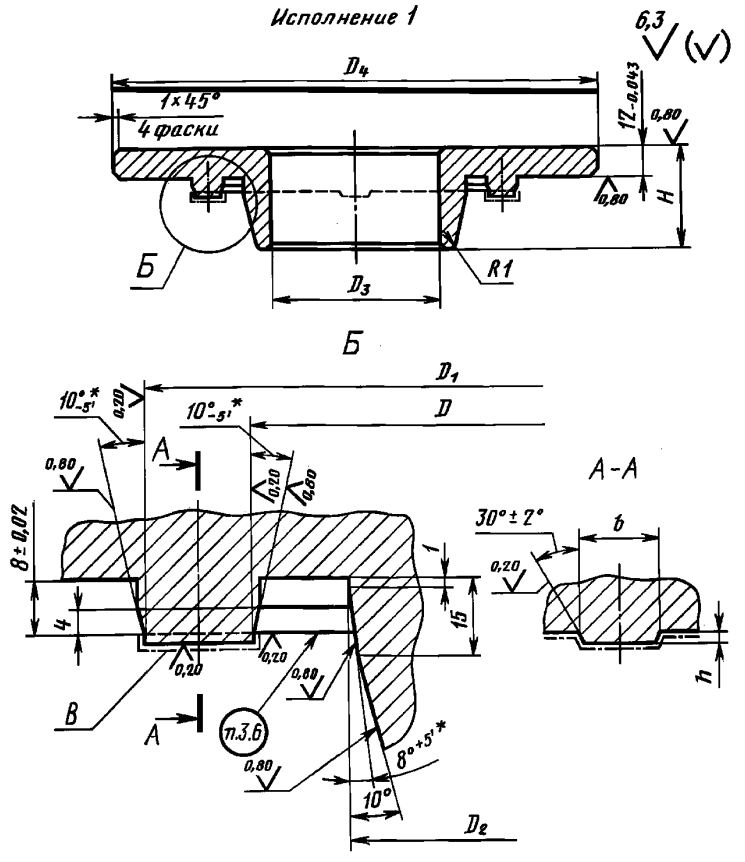

* Предельные отклонения для раздельного изготовления.

Черт. 2

Исполнение 2

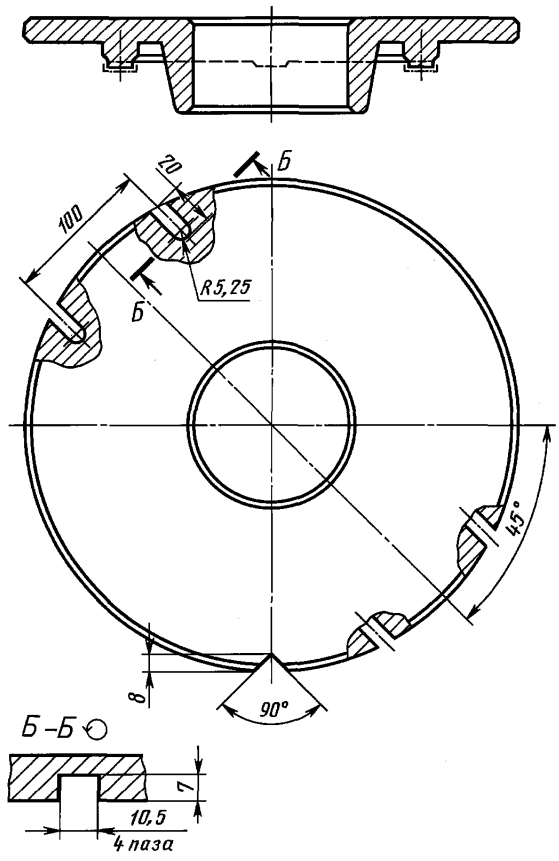

Черт. 2 (продолжение)

Таблица 3

Размеры в мм

Обозначение пуансона	Исполнение	D H7	D_1 h6	D_2 h6	D_3	D_4	H	h +0,1	b ±0,2	Масса, кг, не более
1886-0921/001	1	91	114	60	30	200	45	1,2	5	3,573
1886-0922/001		101		70	40					3,539
1886-0923/001		96	119	65	35	210				3,892
1886-0924/001		101	124	70	40					3,933
1886-0925/001		111		80	50					4,586
1886-0926/001		107	133	75	45	220		1,5	10	4,358
1886-0927/001		112	138	80	50					4,394
1886-0928/001		126	139	95	65			1,2	5	4,290
1886-0929/001		122	148	90	60	230		1,5	10	4,783
1886-0931/001		127	153	95	65	240				5,175
1886-0932/001		132	158	100	70					5,185
1886-0933/001		141	159	110	80			1,2	5	5,087
1886-0934/001		142	168			250		1,5	10	5,584
1886-0935/001		152	178	120	90	260				5,985
1886-0936/001		161	179	130	100			1,2	5	5,848
1886-0937/001		162	188			270		1,5	10	6,390
1886-0938/001		172	198	140	110	280				6,796
1886-0939/001		181	199	150	120			1,2	5	6,619
1886-0941/001		182	208			290		1,5	10	7,050
1886-0942/001		192	218	160	130	310				7,225
1886-0943/001		201	219	170	140			1,2	5	6,848
1886-0944/001		202	228			320	50	1,5	10	8,666
1886-0945/001		212	238	180	150	330				10,679
1886-0946/001		222	248	190	160	340				9,555
1886-0947/001			258			350				10,314
1886-0948/001		242	278	210	180	370				11,263
1886-0949/001		252		220	190					10,908
1886-0951/001			288			380				13,499
1886-0952/001		262	298	230	200	390				12,221
1886-0953/001		282	308	250	220	400				12,265
1886-0954/001			318			410				13,172
1886-0955/001		292		260	230					12,728
1886-0956/001		302	338	270	240	440				14,787
1886-0957/001		322	348	290	260					14,130
1886-0958/001			358			450				15,134
1886-0959/001		332		300	270					14,602
1886-0961/001		342	378	310	280	480				15,783
1886-0962/001		362	388	330	300					15,989
1886-0963/001	2		398			500				17,820
1886-0964/001		372		340	310					17,199
1886-0965/001		382	418	350	320	530				19,636
1886-0966/001		402	428	370	340					18,705
1886-0967/001			438							19,135
1886-0968/001		412	448	380	350	560				21,268
1886-0969/001		422		390	360					20,537
1886-0971/001			458							20,987

Продолжение табл. 3

Размеры в мм

Обозначение пуансона	Исполнение	D H7	D_1 h6	D_2 h6	D_3	D_4	H	h +0,1	b ±0,2	Масса, кг, не более
1886-0972/001	2	442	478	410	380	580	50	1,5	10	22,063
1886-0973/001		452		420	390					21,266
1886-0974/001			488			600				23,479
1886-0975/001		462	498	430	400					23,149
1886-0976/001		472		440	410					21,619
1886-3661/001	1	96	114	65	35	200	45	1,2	5	3,518
1886-3662/001		101	119	70	40	210				3,852
1886-3663/001		106	124	75	45					3,879
1886-3664/001		111	129	80	50					3,901
1886-3665/001			134			220				4,282
1886-3666/001		116		85	55					4,237
1886-3667/001			139							4,304
1886-3668/001		121		90	60					4,253
1886-3669/001			144			230				4,656
1886-3671/001		126		95	65					4,597
1886-3672/001			149							4,670
1886-3673/001		131		100	70					4,605
1886-3674/001		141	164	110	80	250				5,400
1886-3675/001		151	169	120	90					5,311
1886-3676/001		161	184	130	100	270				6,144
1886-3677/001		171	189	140	110					6,014
1886-3678/001		181	204	150	120	290				6,888
1886-3679/001		201	224	170	140	320				8,099
1886-3681/001		272	298	240	210	390	50	1,5	10	11,129
1886-3682/001			308			400				12,011
1886-3683/001		302	328	270	240	430				12,957

Пример условного обозначения пуансона размерами $D = 91$ мм, $D_1 = 114$ мм:

Пуансон 1886-0921/001 ГОСТ 24345—80

(Измененная редакция, Изм. № 1).

3.1. Материал — сталь марки 40Х по ГОСТ 4543—71. Допускается изготовление из сталей, указанных в ГОСТ 14901—93.

3.2. Твердость — 40 . . . 44 $HRC_э$.

(Измененная редакция, Изм. № 1).

3.3. Размеры и шероховатость поверхностей *B* указаны после покрытия.

3.4. Покрытие поверхностей *B* — Х18тв. ГОСТ 9.306—85. Полировать перед покрытием и после покрытия. Обезводораживание допускается не производить.

(Измененная редакция, Изм. 1).

3.5. Допускаются наличие покрытия и технологические отверстия на неформообразующих поверхностях.

3.6. Гравировать в зеркальном изображении размеры *d* и *D* по ГОСТ 22704—77 и товарный знак предприятия-изготовителя шрифтом по ГОСТ 26.008—85: 2-Пр3 — для уплотнений шириной профиля 7,5 мм; 3-Пр3 — для уплотнений шириной профиля 10 и 12,5 мм; 4-Пр3 — для уплотнений шириной профиля 15 и 20 мм.

(Измененная редакция, Изм. № 1).

3.7. Технические требования — по ГОСТ 14901—93.

4. Конструкция и размеры обойм должны соответствовать указанным на черт. 3 и в табл. 4.

Исполнение 1

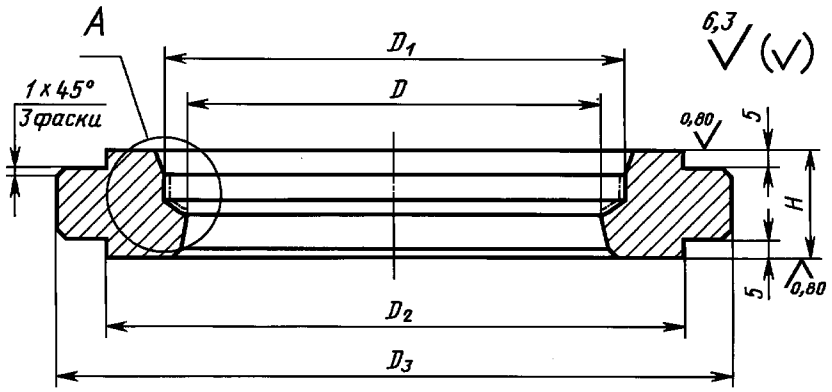

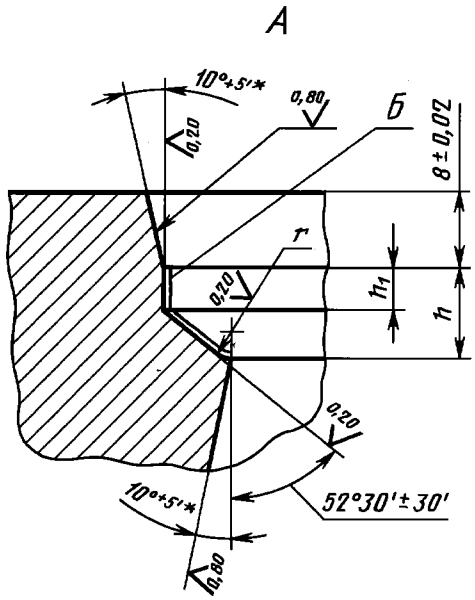

* Предельные отклонения для раздельного изготовления.

Черт. 3

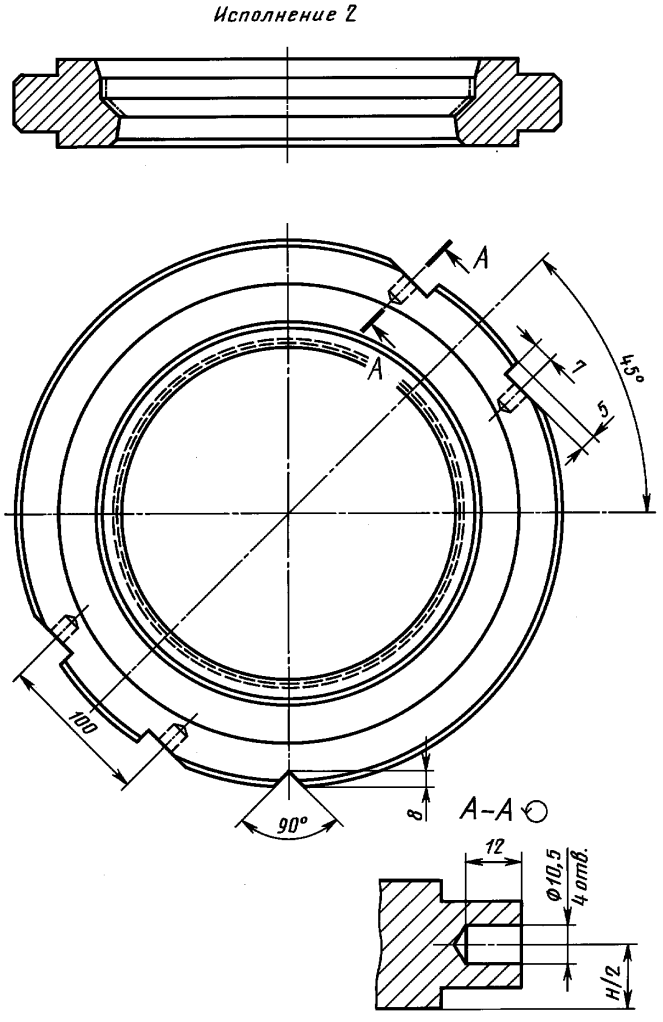

Черт. 3 (продолжение)

Таблица 4

Размеры в мм

Обозначение обоймы	Исполнение	D H7	D_1	D_2	D_3	H h6	h h8	h_1	r ±0,1	Масса, кг, не более
1886-0921/002		102,5	114	170	200		7,0	2,8	1,25	3,919
1886-0922/002		107,5					4,6	2,2	0,75	3,802
1886-0923/002			119	180	210		7,0	2,8	1,25	4,386
1886-0924/002		112,5	124							4,225
1886-0925/002		117,5					4,6	2,2	0,75	4,066
1886-0926/002		120,0	133	190	220		8,4	3,8	1,50	4,410
1886-0927/002		125,0	138							4,261
1886-0928/002		132,5	139				4,6	2,2	0,75	4,088
1886-0929/002		135,0	148	200	230	26	8,4	3,8	1,50	4,465
1886-0931/002		140,0	153	210	240					4,952
1886-0932/002		145,0	158							4,722
1886-0933/002		150,0	159				5,5	2,4	1,00	4,634
1886-0934/002		155,0	168	220	250		8,4	3,8	1,50	4,981
1886-0935/002		165,0	178	230	260					5,254
1886-0936/002		170,0	179				5,5	2,4	1,00	5,144
1886-0937/002		175,0	188	240	270		8,4	3,8	1,50	5,516
1886-0938/002		185,0	198	250	280					5,778
1886-0939/002		190,0	199				5,5	2,4	1,00	5,656
1886-0941/002		195,0	208	260	290		8,4	3,8	1,50	5,713
1886-0942/002		205,0	218	280	310					6,106
1886-0943/002	1	210,0	219				5,5	2,4	1,00	6,071
1886-0944/002		215,0	228		320	31	8,4	3,8	1,50	8,894
1886-0945/002		225,0	238	290	330					9,245
1886-0946/002		235,0	248	300	340					9,602
1886-0947/002		240,0	258	310	350		11,0	4,6	2,0	10,173
1886-0948/002		260,0	278	330	370					14,750
1886-0949/002		265,0					8,4	3,8	1,50	10,738
1886-0951/002		270,0	288	340	380		11,0	4,6	2,00	11,272
1886-0952/002		280,0	298	350	390		11,0	4,6	2,00	11,633
1886-0953/002		295,0	308	360	400		8,4	3,8	1,50	11,829
1886-0954/002		300,0	318	370	410		11,0	4,6	2,00	12,379
1886-0955/002		305,0					8,4	3,8	1,50	12,191
1886-0956/002		320,0	338	400	440		11,0	4,6	2,00	14,742
1886-0957/002		335,0	348				8,4	3,8	1,50	13,305
1886-0958/002		340,0	358	410	450		11,0	4,6	2,00	13,910
1886-0959/002		345,0					8,4	3,8	1,50	13,674
1886-0961/002		360,0	378	440	480		11,0	4,6	2,00	15,437
1886-0962/002		375,0	388				8,4	3,8	1,50	14,797
1886-0963/002		380,0	398	460	500		11,0	4,6	2,00	17,348
1886-0964/002		385,0					8,4	3,8	1,50	17,089
1886-0965/002		400,0	418	490	530		11,0	4,6	2,00	20,056
1886-0966/002		415,0	428				8,4	3,8	1,50	18,243
1886-0967/002	2	420,0	438				11,0	4,6	2,00	16,956
1886-0968/002		430,0	448	520	560					21,454
1886-0969/002		435,0					8,4	3,8	1,50	21,163
1886-0971/002		440,0	458				11,0	4,6	2,00	19,876

Продолжение табл. 4

Размеры в мм

Обозначение обоймы	Исполнение	D	D_1	D_2	D_3	H h6	h	h_1	r ±0,1	Масса, кг, не более
		H7					h8			
1886-0972/002	2	460,0	478	540	580	31	11,0	4,6	2,00	20,739
1886-0973/002		465,0					8,4	3,8	1,50	20,362
1886-0974/002		470,0	488	560	600		11,0	4,6	2,00	23,400
1886-0975/002		480,0	498							21,618
1886-0976/002		485,0					8,4	3,8	1,50	21,218
1886-3661/002	1	105,0	114	170	200	26	5,5	2,4	1,00	3,763
1886-3662/002		110,0	119	180	210					4,201
1886-3663/002		115,0	124							4,011
1886-3664/002		120,0	129							3,814
1886-3665/002		122,5	134	190	220		7,0	2,8	1,25	4,311
1886-3666/002		125,0					5,5	2,4	1,00	4,261
1886-3667/002		127,5	139				7,0	2,8	1,25	4,099
1886-3668/002		130,0					5,5	2,4	1,00	4,049
1886-3669/002		132,5	144	200	230		7,0	2,8	1,25	4,567
1886-3671/002		135,0					5,5	2,4	1,00	4,514
1886-3672/002		137,5	149				7,0	2,8	1,25	4,340
1886-3673/002		140,0					5,5	2,4	1,00	4,285
1886-3674/002		152,5	164	220	250		7,0	2,8	1,25	5,073
1886-3675/002		160,0	169				5,5	2,4	1,00	4,751
1886-3676/002		172,5	184	240	270		7,0	2,8	1,25	5,581
1886-3677/002		180,0	189				5,5	2,4	1,00	5,218
1886-3678/002		192,5	204	260	290		7,0	2,8	1,25	6,088
1886-3679/002		212,5	224	280	320					7,219
1886-3681/002		285,0	298	350	390	31	8,4	3,8	1,50	10,895
1886-3682/002		290,0	308	360	400		11,0	4,6	2,00	11,461
1886-3683/002		315,0	328	390	430		8,4	3,8	1,50	13,442

Пример условного обозначения обоймы размерами $D = 102{,}5$ мм, $D_1 = 114$ мм:

Обойма 1886-0921/002 ГОСТ 24345—80

(Измененная редакция, Изм. № 1).

4.1. Материал — сталь марки 40Х по ГОСТ 4543—71. Допускается изготовление из сталей, указанных в ГОСТ 14901—93.

4.2. Твердость — 40 . . . 44 $HRC_э$.

(Измененная редакция, Изм. № 1).

4.3. Размеры и шероховатость поверхностей *Б* указаны после покрытия.

4.4. Покрытие поверхностей *Б* — Х18тв. ГОСТ 9.306—85. Полировать перед покрытием и после покрытия. Обезводораживание допускается не производить.

(Измененная редакция, Изм. 1).

4.5. Допускаются наличие покрытия и технологические отверстия на неформообразующих поверхностях.

4.6. Технические требования — по ГОСТ 14901—93.

5. Конструкция и размеры матриц должны соответствовать указанным на черт. 4 и в табл. 5.

Исполнение 1

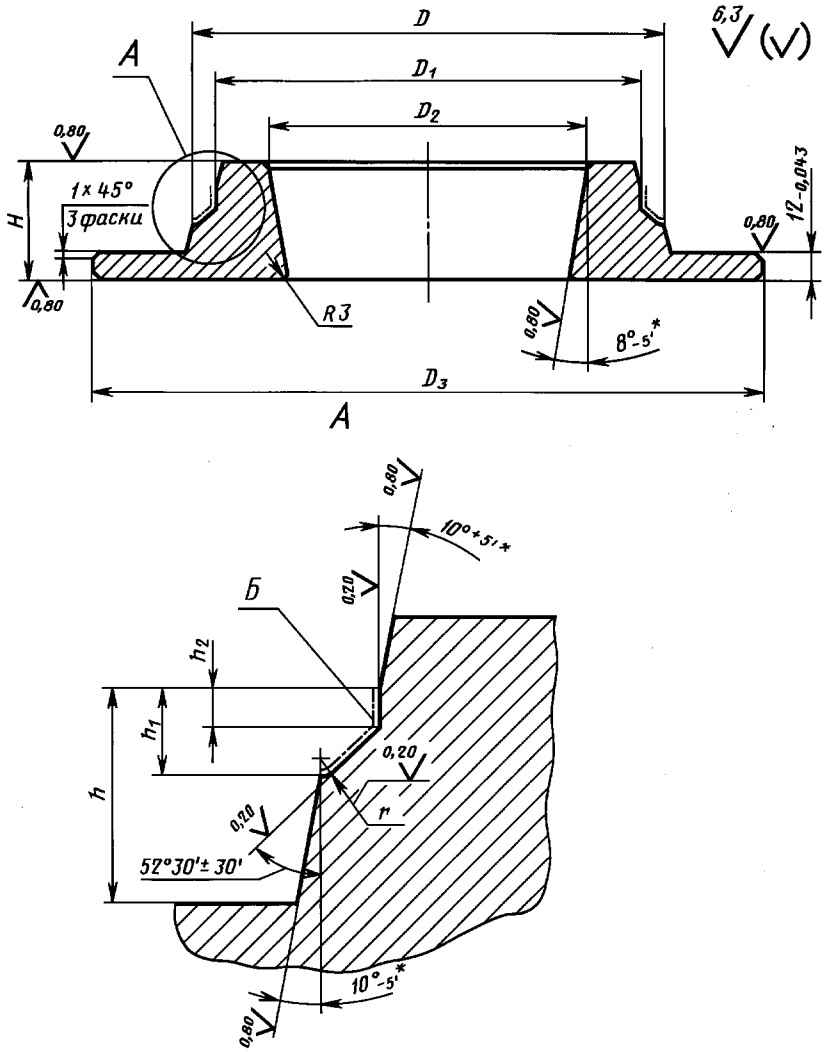

* Предельные отклонения для раздельного изготовления.

Черт. 4

Исполнение 2

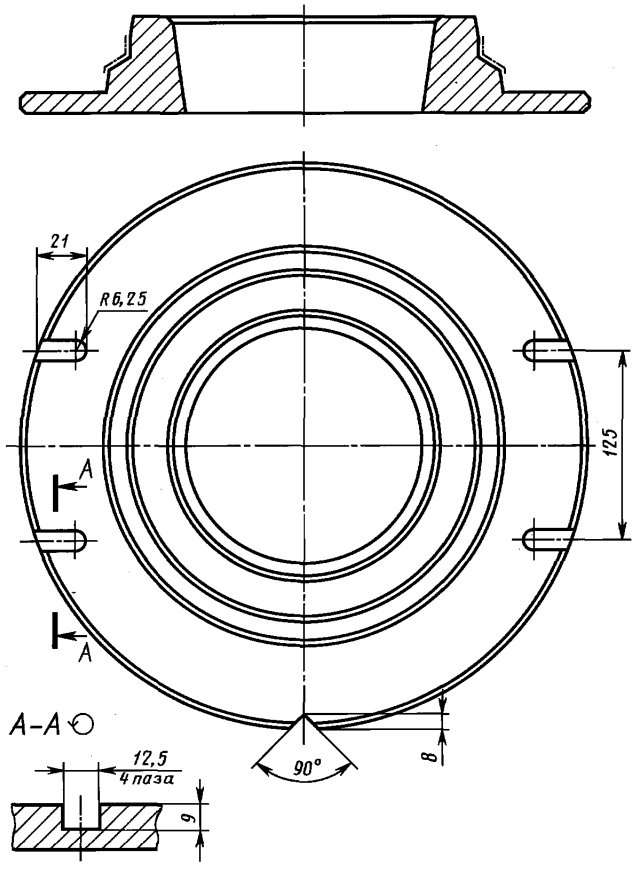

Черт. 4 (продолжение)

Таблица 5

Размеры в мм

Обозначение матрицы	Исполнение	D	D_1	D_2 H7	D_3	H	h	h_1	h_2	r ±0,1	Масса, кг, не более
		h6					h8				
1886-0921/003	1	102,5	91	60	200	37	18	7,0	2,8	1,25	3,729
1886-0922/003		107,5	101	70				4,6	2,2	0,75	3,708
1886-0923/003			96	65	210			7,0	2,8	1,25	4,055
1886-0924/003		112,5	101	70							4,074
1886-0925/003		117,5	111	80				4,6	2,2	0,75	4,032
1886-0926/003		120,0	107	75	220			8,4	3,8	1,50	4,440
1886-0927/003		125,0	112	80							4,454
1886-0928/003		132,5	126	95				4,6	2,2	0,75	4,355
1886-0929/003		135,0	122	90	230			8,4	3,8	1,50	4,800
1886-0931/003		140,0	127	95	240						5,152
1886-0932/003		145,0	132	100							5,151
1886-0933/003		150,0	141	110				5,5	2,4	1,00	5,058
1886-0934/003		155,0	142		250			8,4	3,8	1,50	5,507
1886-0935/003		165,0	152	120	260						5,857
1886-0936/003		170,0	161	130				5,5	2,4	1,00	5,724
1886-0937/003		175,0	162		270			8,4	3,8	1,50	6,206
1886-0938/003		185,0	172	140	280						6,556
1886-0939/003		190,0	181	150				5,5	2,4	1,00	6,384
1886-0941/003		195,5	182		290			8,4	3,8	1,50	6,501
1886-0942/003		205,0	192	160	310						6,649
1886-0943/003		210,0	201	170				5,5	2,4	1,00	6,660
1886-0944/003	2	215,0	202		320	42	23	8,4	3,8	1,50	8,696
1886-0945/003		225,0	212	180	330						9,098
1886-0946/003		235,0	222	190	340						9,502
1886-0947/003		240,0			350			11,0	4,6	2,00	9,685
1886-0948/003		260,0	242	210	370						10,983
1886-0949/003		265,0	252	220				8,4	3,8	1,50	10,710
1886-0951/003		270,0			380			11,0	4,6	2,00	11,407
1886-0952/003		280,0	262	230	390						11,830
1886-0953/003		295,0	282	250	400			8,4	3,8	1,50	11,921
1886-0954/003		300,0			410			11,0	4,6	2,00	13,189
1886-0955/003		305,0	292	260				8,4	3,8	1,50	12,836
1886-0956/003		320,0	302	270	440			11,0	4,6	2,00	14,169
1886-0957/003		335,0	322	290				8,4	3,8	1,50	13,538
1886-0958/003		340,0	322		450			11,0	4,6	2,00	14,375
1886-0959/003		345,0	332	300				8,4	3,8	1,50	13,943
1886-0961/003		360,0	342	310	480			11,0	4,6	2,00	11,687
1886-0962/003		375,0	362	330				8,4	3,8	1,50	14,953
1886-0963/003		380,0			500			11,0	4,6	2,00	16,604
1886-0964/003		385,0	372	340				8,4	3,8	1,50	15,406
1886-0965/003		400,0	382	350	530			11,0	4,6	2,00	18,271
1886-0966/003		415,0	402	370				8,4	3,8	1,50	17,340
1886-0967/003		420,0						11,0	4,6	2,00	17,561
1886-0968/003		430,0	412	380	560						19,603
1886-0969/003		435,0	422	390				8,4	3,8	1,50	18,978
1886-0971/003		440,0						11,0	4,6	2,00	19,210

Продолжение табл. 5

Размеры в мм

Обозначение матрицы	Исполнение	D h6	D_1 h6	D_2 H7	D_3	H	h h8	h_1 h8	h_2 h8	r ±0,1	Масса, кг, не более
1886-0972/003	2	460,0	442	410	580	42	23	11,0	4,6	2,00	20,068
1886-0973/003		465,0	452	420				8,4	3,8	1,50	19,383
1886-0974/003		470,0			600			11,0	4,6	2,00	21,377
1886-0975/003		480,0	462	430							20,925
1886-0976/003		485,0	472	440				8,4	3,8	1,50	20,112
1886-3661/003	1	105,0	96	65	200	37	18	5,5	2,4	1,00	3,744
1886-3662/003		110,0	101	70	210						4,066
1886-3663/003		115,0	106	75							4,083
1886-3664/003		120,0	111	80							4,098
1886-3665/003		122,5			220			7,0	2,8	1,25	4,439
1886-3666/003		125,0	116	85				5,5	2,4	1,00	4,419
1886-3667/003		127,5						7,0	2,8	1,25	4,448
1886-3668/003		130,0	121	90				5,5	2,4	1,00	4,422
1886-3669/003		132,5			230			7,0	2,8	1,25	4,785
1886-3671/003		135,0	126	95				5,5	2,4	1,00	4,756
1886-3672/003		137,5						7,0	2,8	1,25	4,787
1886-3673/003		140,0	131	100				5,5	2,4	1,00	4,751
1886-3674/003		152,5	141	110	250			7,0	2,8	1,25	4,919
1886-3675/003		160,0	151	120				5,5	2,4	1,00	5,411
1886-3676/003		172,5	161	130	270			7,0	2,8	1,25	6,172
1886-3677/003		180,0	171	140				5,5	2,4	1,00	6,071
1886-3678/003		192,5	181	150	290			7,0	2,8	1,25	6,864
1886-3679/003	2	212,5	201	170	320						8,026
1886-3681/003		285,0	272	240	390	42	23	8,4	3,8	1,50	11,646
1886-3682/003		290,0			400			11,0	4,6	2,00	12,458
1886-3683/003		315,0	302	270	430			8,4	3,8	1,50	13,489

Пример условного обозначения матрицы размерами $D = 102{,}5$ мм, $D_1 = 91$ мм:

Матрица 1886-0921/003 ГОСТ 24345—80

(Измененная редакция, Изм. № 1).

5.1. Материал — сталь марки 40Х по ГОСТ 4543—71. Допускается изготовление из сталей, указанных в ГОСТ 14901—93.

5.2. Твердость — 40 . . . 44 $HRC_э$.

(Измененная редакция, Изм. № 1).

5.3. Размеры и шероховатость поверхностей *Б* указаны после покрытия.

5.4. Покрытие поверхностей *Б* — Х18тв. ГОСТ 9.306—85. Полировать перед покрытием и после покрытия. Обезводораживание допускается не производить.

5.3, 5.4. **(Измененная редакция, Изм. 1).**

5.5. Допускаются наличие покрытия и технологические отверстия на неформообразующих поверхностях.

5.6. Технические требования — по ГОСТ 14901—93.

Редактор *М. И. Максимова*
Технический редактор *Н. С. Гришанова*
Корректор *Е. Ю. Митрофанова*
Компьютерная верстка *Т. В. Александровой*

Изд. лиц. № 02354 от 14.07.2000. Сдано в набор 24.11.2003. Подписано в печать 29.12.2003. Усл. печ. л. 2,32. Уч.-изд. л. 1,90.
Тираж 144 экз. С 13043. Зак. 10.

ИПК Издательство стандартов, 107076 Москва, Колодезный пер., 14.
gost.e-ecolog.ru e-mail: gost.e-ecolog.ru
Набрано в Калужской типографии стандартов
Отпечатано в филиале ИПК Издательство стандартов — тип. «Московский печатник», 105062 Москва, Лялин пер., 6
ПЛР № 080102

gost.e-ecolog.ru