УДК 678.057.7-2:006.354 Группа Г21

ГОСУДАРСТВЕННЫЙ СТАНДАРТ СОЮЗА ССР

ПЕТЛИ К ШАРНИРАМ С РОЛИКОМ НА КАССЕТНЫЕ ПРЕСС-ФОРМЫ ДЛЯ ИЗГОТОВЛЕНИЯ РЕЗИНОТЕХНИЧЕСКИХ ИЗДЕЛИЙ

Конструкция и размеры

Hinges for roll joints of bar press moulds for manufacturing of industrial rubber articles. Design and dimensions

ГОСТ 24273—80*

ОКП 39 6380

Постановлением Государственного комитета СССР по стандартам от 24 июня 1980 г. № 3018 срок введения установлен
Проверен в 1985 г. **с 01.01.81**

Несоблюдение стандарта преследуется по закону

1. Конструкция и размеры петель должны соответствовать указанным на чертеже и в таблице.

Издание официальное **Перепечатка воспрещена**

★

* *Переиздание (июль 1986 г.) с Изменением № 1, утвержденным в ноябре 1985 г. (ИУС 2—86).*

gost.e-ecolog.ru

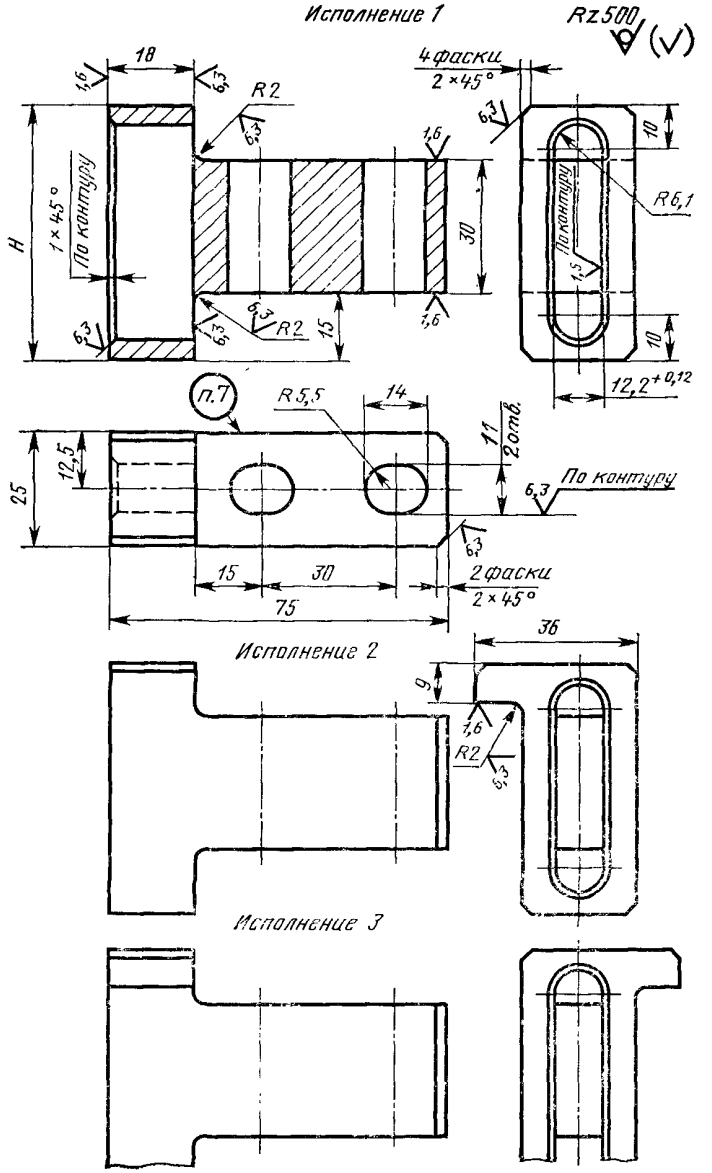
Исполнение 1
Rz500
18
1,6
6,3
R2
4 фаски
2×45°
10
R6,1
H
1×45°
По контуру
30
15
12,2+0,12
п.7
R5,5
14
11
2 отв.
12,5
25
По контуру
15
30
2 фаски
2×45°
75
Исполнение 2
36
9
Исполнение 3

Обозначение петли	Применяемость	Исполнение	*H*, мм	Масса, кг, не более
1089-0513		1	48	0,159
1089-0514			53	0,173
1089-0515			58	0,186
1089-0516		2		0,203
1089-0517		3		0,203
1089-0518		1	63	0,200
1089-0519		2		0,217
1089-0521		3		0,217
1089-0522		1	67	0,211
1089-0523		2		0,228
1089-0524		3		0,228
1089-0525		1	71	0,221
1089-0526		2		0,238
1089-0527		3		0,238
1089-0528		1	75	0,232
1089-0529		2		0,249
1089-0531		3		0,249
1089-0532		1	81	0,248
1089-0533		2		0,265
1089-0534		3		0,265
1089-0535		1	85	0,259
1089-0536		2		0,276
1089-0537		3		0,276
1089-0538		1	90	0,273
1089-0539		2		0,290
1089-0541		3		0,290
1089-0542		1	95	0,286
1089-0543		2		0,303
1089-0544		3		0,303

Продолжение

Обозначение петли	Применяемость	Исполнение	*H*, мм	Масса, кг, не более
1089-0545		1	100	0,300
1089-0546		2		0,317
1089-0547		3		0,317

Пример условного обозначения петли размером $H=58$ мм исполнения 1:

Петля 1089-0515 ГОСТ 24273—80

2. Материал — сталь 45Л-II по ГОСТ 977—75.

3. Твердость — 30...34 $HRC_э$.

(Измененная редакция, Изм. № 1).

4. Формовочные уклоны — по ГОСТ 3212—80.

5. Отливка должна соответствовать II классу точности по ГОСТ 2009—55.

6. Технические требования — по ГОСТ 14901—79.

7. Маркировать: обозначение петли, номер настоящего стандарта и товарный знак предприятия-изготовителя.

8. Пример применения петли к шарниру с роликом дан в справочном приложении.

ПРИЛОЖЕНИЕ
Справочное

ПРИМЕР ПРИМЕНЕНИЯ ПЕТЛИ И ШАРНИРА С РОЛИКОМ НА КАССЕТНЫЕ ПРЕСС-ФОРМЫ ДЛЯ ИЗГОТОВЛЕНИЯ РЕЗИНОТЕХНИЧЕСКИХ ИЗДЕЛИЙ

Исполнение 1

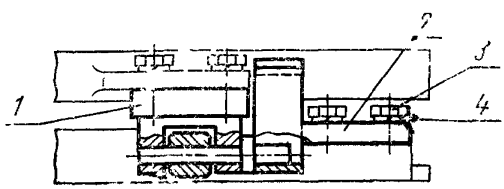

Исполнение 2 и 3

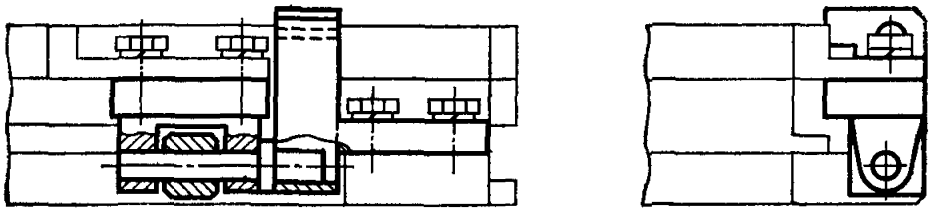

1 — шарнир по ГОСТ 24272—80; *2* — петля по ГОСТ 24273—80; *3* — болт по ГОСТ 7796—70; *4*—шайба 10Л 65Г 05 ГОСТ 6402—70.

СОДЕРЖАНИЕ

ГОСТ 24267—80	Плиты-заготовки съемных пресс-форм для изготовления резинотехнических изделий Конструкция и размеры	3
ГОСТ 24268—80	Колонки направляющие съемных пресс-форм для изготовления резинотехнических изделий Конструкция и размеры	17
ГОСТ 24269—80	Колонки направляющие кассетных пресс-форм для изготовления резинотехнических изделий. Конструкция и размеры	24
ГОСТ 24270—80	Втулки направляющие съемных и кассетных пресс-форм для изготовления резинотехнических изделий. Конструкция и размеры	31
ГОСТ 24271—80	Шарниры под сварку на кассетные пресс-формы для изготовления резинотехнических изделий Конструкция и размеры	39
ГОСТ 24272—80	Шарниры с роликом на кассетные пресс-формы для изготовления резинотехнических изделий. Конструкция и размеры	46
ГОСТ 24273—80	Петли к шарнирам с роликом на кассетные пресс-формы для изготовления резинотехнических изделий Конструкция и размеры	51

Редактор *В Н. Шалаева*
Технический редактор *М И Максимова*
Корректор *Е И Евтеева*

Сдано в наб 08 07 86 **Подп в печ** 19 09 86 4,5 **усл п л** 4.625 **усл кр отт** 2,97 **уч изд л**
Тир 10 000 **Цена 15 коп**

gost.e-ecolog.ru

Ордена «Знак Почета» Издательство стандартов, 123840, Москва, ГСП, Новопресненский пер., 3
Тип «Московский печатник». Москва, Лялин пер , 6 Зак. 2355