УДК 678.057.7-219.2:006.354 Группа Г21

ГОСУДАРСТВЕННЫЙ СТАНДАРТ СОЮЗА ССР

ВТУЛКИ НАПРАВЛЯЮЩИЕ СЪЕМНЫХ И КАССЕТНЫХ ПРЕСС-ФОРМ ДЛЯ ИЗГОТОВЛЕНИЯ РЕЗИНОТЕХНИЧЕСКИХ ИЗДЕЛИЙ

Конструкция и размеры

Guide bushings of portable and bar press moulds for manufacturing of industrial rubber articles. Design and dimensions

ГОСТ 24270—80*

ОКП 39 6380

Постановлением Государственного комитета СССР по стандартам от 24 июня 1980 г. № 3018 срок введения установлен
Проверен в 1985 г.

с 01.01.81

Несоблюдение стандарта преследуется по закону

1. Конструкция и размеры втулок должны соответствовать указанным на чертеже и в таблице.

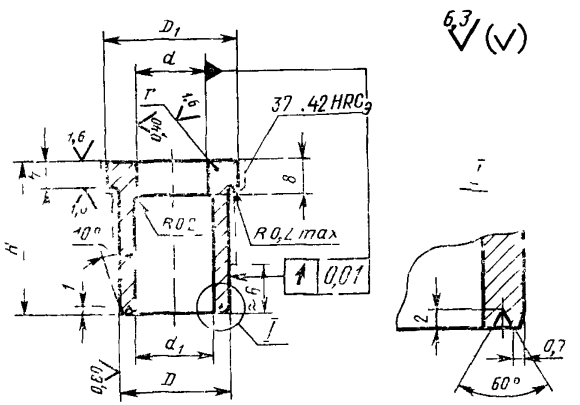

Издание официальное **Перепечатка воспрещена**

★

Переиздание (июль 1986 г.) с Изменением № 1, утвержденным в ноябре 1985 г. (ИУС 2—86).

gost.e-ecolog.ru

Размеры в мм

Обозначение втулки	Применяемость	d (пред. откл. H7)	d_1	D (пред. откл. g6)	D_1 (пред. откл. h12)	r	h (пред. откл. —0,1)	H (пред. откл. —0,1; —0,2)	Масса, кг, не более
1032-2001								14	0,036
1032-2002								16	0,041
1032-2003								18	0,046
1032-2004								20	0,050
1032-2005								22	0,055
1032-2006								24	0,059
1032-2007						1,6		26	0,064
1032-2008								28	0,068
1032-2009								30	0,073
1032-2011								32	0,077
1032-2012								34	0,082
1032-2013								36	0,086
1032-2014								38	0,090
1032-2015								40	0,095
1032-2016		20	20,5	28	32	—	4	14	0,036
1032-2017								16	0,041
1032-2018								18	0,046
1032-2019								20	0,050
1032-2021								22	0,055
1032-2022								24	0,059
1032-2023								26	0,064
1032-2024						2,5		28	0,068
1032-2025								30	0,073
1032-2026								32	0,077
1032-2027								34	0,082
1032-2028								36	0,086
1032-2029								38	0,090
1032-2031								40	0,095

Продолжение

Размеры в мм

Обозначение втулки	Применяемость	d (пред. откл. H7)	d_1	D (пред. откл. g6)	D_1 (пред. откл. h12)	r	h (пред. откл. —0,1)	H (пред. откл. —0,1; —0,2)	Масса, кг, не более
1032-2032								16	0,037
1032-2033								18	0,041
1032-2034								20	0,045
1032-2035								22	0,050
1032-2036								24	0,054
1032-2037								26	0,059
1032-2038						1,6		28	0,063
1032-2039								30	0,067
1032-2041								32	0,072
1032-2042								34	0,076
1032-2043								36	0,081
1032-2044								38	0,085
1032-2045							6	40	0,090
1032-2046		20	20,5	28	32			16	0,037
1032-2047								18	0,041
1032-2048								20	0,045
1032-2049								22	0,050
1032-2051								24	0,054
1032-2052								26	0,059
1032-2053						2,5		28	0,063
1032-2054								30	0,067
1032-2055								32	0,072
1032-2056								34	0,076
1032-2057								36	0,081
1032-2058								38	0,085
1032-2059								40	0,090
1032-2061						1,6	8	20	0,056

Продолжение

Размеры в мм

Обозначение втулки	Применяемость	d (пред откл. H7)	d_1	D (пред. откл. g6)	D_1 (пред откл. h12)	r	h (пред откл —0,1)	H (пред откл —0,1, —0,2)	Масса, кг, не более
1032-2062		20	20,5	28	32	1,6	8	22	0,061
1032-2063								24	0,065
1032-2064								26	0,070
1032-2065								28	0,074
1032-2066								30	0,078
1032-2067								32	0,083
1032-2068								34	0,087
1032-2069								36	0,092
1032-2071								38	0,096
1032-2072								40	0,100
1032-2073						2,5		20	0,056
1032-2074								22	0,061
1032-2075								24	0,065
1032-2076								26	0,070
1032-2077								28	0,074
1032-2078								30	0,078
1032-2079								32	0,083
1032-2081								34	0,087
1032-2082								36	0,092
1032-2083								38	0,096
1032-2084								40	0,100
1032-2085						1,6	10	26	0,072
1032-2086								30	0,081
1032-2087								34	0,090
1032-2088								38	0,099
1032-2089								42	0,108
1032-2091								45	0,115

Продолжение

Размеры в мм

Обозначение втулки	Применяемость	d (пред. откл. H7)	d_1	D (пред. откл. g6)	D_1 (пред откл. h12)	r	h (пред откл. —0,1)	H (пред. откл. —0,1; —0,2)	Масса, кг не более
1032-2092		20	20,5	28	32	2,5	10	26	0,072
1032-2093								30	0,081
1032-2094								34	0,090
1032-2095								38	0,099
1032-2096								42	0,108
1032-2097								45	0,115
1032-2098						1,6	12	32	0,089
1032-2099								36	0,098
1032-2101								40	0,107
1032-2102								42	0,111
1032-2103								45	0,118
1032-2104						2,5		32	0,089
1032-2105								36	0,098
1032-2106								40	0,107
1032-2107								42	0,111
1032-2108								45	0,118
1032-2109						1,6	14	30	0,087
1032-2111								34	0,093
1032-2112								42	0,114
1032-2113								45	0,120
1032-2114								50	0,131
1032-2115						2,5		30	0,087
1032-2116								34	0,093
1032-2117								42	0,114
1032-2118								45	0,120
1032-2119								50	0,131
1032-2121						1,6	16	32	0,095

Продолжение

Размеры в мм

Обозначение втулки	Применяемость	d (пред откл H7)	d_1	D (пред откл g6)	D_1 (пред откл h12)	r	h (пред откл —0,1)	H (пред откл —0,1, —0,2)	Масса, кг, не более
1032-2122		20	20,5	28	32	1,6	16	40	0,112
1032-2123								50	0,135
1032-2124								32	0,095
1032-2125								40	0,112
1032-2126								50	0,135
1032-2127		25	25,5	34	38	2,5	4	20	0,069
1032-2128								22	0,075
1032-2129								24	0,081
1032-2131								26	0,087
1032-2132								28	0,093
1032-2133								30	0,100
1032-2134								32	0,106
1032-2135								34	0,112
1032-2136								36	0,118
1032-2137								38	0,124
1032-2138								40	0,131
1032-3139								45	0,146
1032-2141							6	20	0,072
1032-2142								22	0,078
1032-2143								24	0,085
1032-2144								26	0,091
1032-2145								28	0,097
1032-2146								30	0,103
1032-2147								32	0,109
1032-2148								34	0,116
1032-2149								36	0,122
1032-2151								38	0,128

Продолжение

Размеры в мм

Обозначение втулки	Применяемость	d (пред откл H7)	d_1	D (пред откл g6)	D_1 (пред откл h12)	r	h (пред откл —0 1)	H (пред откл —0 1, —0 2)	Масса, кг, не более
1032-2152		25	25,5	34	38	2,5	6	40	0,134
1032-2153								45	0,150
1032-2154							8	22	0,082
1032-2155								24	0,088
1032-2156								26	0,094
1032-2157								28	0,100
1032-2158								30	0,107
1032-2159								32	0,113
1032-2161								34	0,119
1032-2162								36	0,125
1032-2163								38	0,131
1032-2164								40	0,138
1032-2165								45	0,153
1032-2166								48	0,162
1032-2167								50	0,169
1032-2168							10	26	0,098
1032-2169								30	0,110
1032-2171								34	0,123
1032-2172								38	0,135
1032-2173								42	0,147
1032-2174								45	0,157
1032-2175								50	0,172
1032-2176							12	32	0,120
1032-2177								36	0,132
1032-2178								40	0,145
1032-2179								42	0,151
1032-2181								45	0,160

Продолжение

Размеры в мм

Обозначение втулки	Применяемость	d (пред. откл. H7)	d_1	D (пред. откл. g6)	D_1 (пред откл. h12)	r	h (пред. откл. —0,1)	H (пред откл. —0,1; —0,2)	Масса, кг, не более
1032-2182		25	25,5	34	38	2,5	12	50	0,176
1032-2183							14	30	0,117
1032-2184								34	0,130
1032-2185								42	0,154
1032-2186								45	0,164
1032-2187								50	0,179
1032-2188								53	0,188
1032-2189							16	32	0,127
1032-2191								40	0,152
1032-2192								50	0,183
1032-2193								53	0,192

Пример условного обозначения направляющей втулки размерами $d=20$ мм, $h=6$ мм, $r=1{,}6$ мм, $H=40$ мм:

Втулка 1032-2045 ГОСТ 24270—80

2. **(Исключен, Изм. № 1).**

3. Материал — сталь марки 40Х по ГОСТ 4543—71. Допускается применение стали марки 20Х по ГОСТ 4543—71, цементировать на глубину h от 0,8 до 1,2 мм.

(Измененная редакция, Изм. № 1).

4. **(Исключен, Изм. № 1).**

5. Допускается изготовление втулки без канавки под развальцовку.

6. Технические требования — по ГОСТ 14901—79.

7. Маркировать: обозначение втулки, номер настящего стандарта и товарный знак предприятия-изготовителя на бирке для партии.

8. Пример применения направляющей втулки дан в справочном приложении к ГОСТ 24269—80 и ГОСТ 24268—80.

(Измененная редакция, Изм. № 1).

gost.e-ecolog.ru