УДК 621.643.4 : 006.354 Группа Г18

ГОСУДАРСТВЕННЫЙ СТАНДАРТ СОЮЗА ССР

ВОЗДУШНИКИ

Конструкция и основные размеры

Plug cocks.
Design and basic dimensions

ГОСТ 24200—80

ОКП 48 3474

Дата введения 01.07.81

Несоблюдение стандарта преследуется по закону

1. Настоящий стандарт распространяется на воздушники, применяемые для спуска воздуха из стеклянных трубопроводов.

2. Конструкция и основные размеры воздушников должны соответствовать указанным на черт. 1 и в табл. 1.

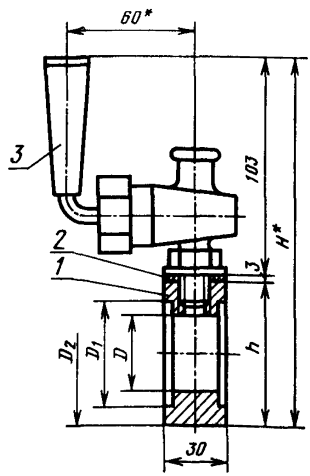

* Размеры для справок.

1—корпус; *2*—прокладка; *3*—кран D_y 10, исполнение 2 ГОСТ 22595—77

Черт. 1

gost.e-ecolog.ru

Таблица 1

Размеры в мм

Условный проход $D_у$	Наружный диаметр трубы $D_н$	D	D_1	D_2	h	H	Масса, кг, не более
40	45	37	54	62	65	171	0,76
50	67	57	77	88	90	196	1,12

Пример условного обозначения воздушника для трубы наружным диаметром $D_н$=45 мм:

Воздушник 45 ГОСТ 24200—80

3. Конструкция и основные размеры корпуса должны соответствовать указанным на черт. 2 и в табл. 2.

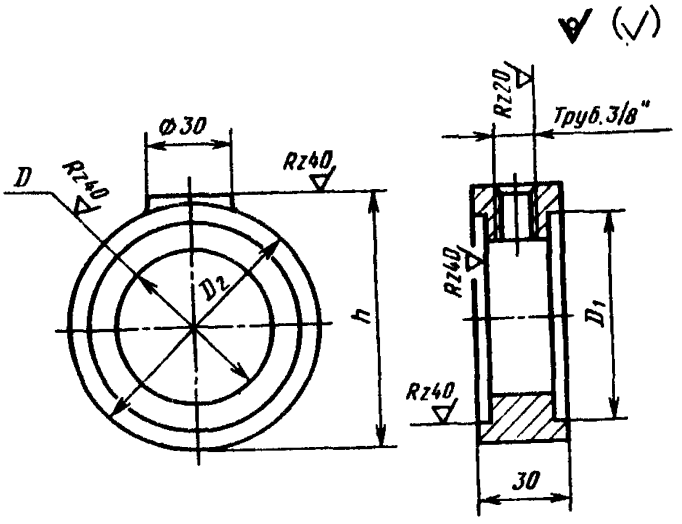

Черт. 2

Таблица 2

Размеры в мм

Условный проход $D_у$	Наружный диаметр трубы $D_н$	D	D_1	D_2	h	Масса, кг, не более
40	45	37	54	62	65	0,44
50	67	57	77	88	90	0,80

Пример условного обозначения корпуса для трубы наружным диаметром $D_н$=45 мм:

Корпус 45 ГОСТ 24200—80

4. Конструкция и основные размеры прокладок должны соответствовать указанным на черт. 3.

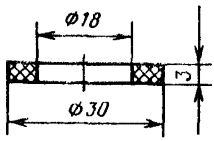

Масса 0,002 кг, не более.

Черт. 3

Пример условного обозначения прокладки для трубы наружным диаметром $D_н$=45 мм:

Прокладка 45 ГОСТ 24200—80

5. Детали воздушника должны быть изготовлены:

корпус — из чугуна марки СЧ 15 по ГОСТ 1412—85.

прокладка — из резины по рабочим чертежам, утвержденным в установленном порядке.

6. Технические требования — по ГОСТ 24201—80.

ПРИЛОЖЕНИЕ
Справочное

Условное обозначение		Код ОКП и контрольное число
воздушника	прокладки	
45	—	48 3474 2201 01
50	—	48 3474 2202 00
—	45	25 3167 0806 01

(Введено дополнительно, Изм. № 1).

ИНФОРМАЦИОННЫЕ ДАННЫЕ

1. **РАЗРАБОТАН И ВНЕСЕН** Министерством монтажных и специальных строительных работ СССР

ИСПОЛНИТЕЛИ

М. Г. Скакунов, д-р техн. наук; Н. Н. Куликов; Р. И. Шарунова

2. **УТВЕРЖДЕН И ВВЕДЕН В ДЕЙСТВИЕ** Постановлением Государственного комитета СССР по стандартам от 22.05.80 № 2306

3. **ВВЕДЕН ВПЕРВЫЕ**

4. Срок проверки — I квартал 1990 г.; периодичность проверки — 5 лет.

5. **ССЫЛОЧНЫЕ НОРМАТИВНО-ТЕХНИЧЕСКИЕ ДОКУМЕНТЫ**

Обозначение НТД, на который дана ссылка	Номер пункта
ГОСТ 22595—77	2
ГОСТ 1412—85	5
ГОСТ 24201—80	6

6. **ПЕРЕИЗДАНИЕ** (май 1988 г.) с Изменением № 1, утвержденным в январе 1988 г. (ИУС 4—88).
Снято ограничение срока действия Постановлением Госстандарта СССР от 28.01.88 № 156

Изменение № 2 ГОСТ 24200—80 Воздушники. Конструкция и основные размеры

Утверждено и введено в действие Постановлением Государственного комитета СССР по управлению качеством продукции и стандартам от 29.11.90 № 2978

Дата введения 01.07.91

Наименование стандарта. Исключить слова: **«и основные размеры».**

(Продолжение см. с. 70)

(Продолжение изменения к ГОСТ 24200—80)

Пункт 1 дополнить абзацем: «Требования настоящего стандарта являются обязательными».

Стандарт дополнить пунктом — 7: «7. Коды ОКП приведены в приложении».

(ИУС № 2 1991 г.)

gost.e-ecolog.ru