УДК 621.643.412 : 006.354 Группа Г18

ГОСУДАРСТВЕННЫЙ СТАНДАРТ СОЮЗА ССР

ФЛАНЦЫ ПЛАСТМАССОВЫЕ НА ТРИ НАТЯЖНЫХ КОЛЬЦА

Конструкция и основные размеры

Plastic flanges on three tension hoops. Design and basic dimensions

ГОСТ 24186—80

ОКП 48 347

Дата введения 01.07.81

Несоблюдение стандарта преследуется по закону

1. Настоящий стандарт распространяется на пластмассовые фланцы на три натяжных кольца, применяемые для соединения стеклянных труб с гладкими концами.

2. Конструкция и основные размеры фланцев должны соответствовать указанным на чертеже и в таблице.

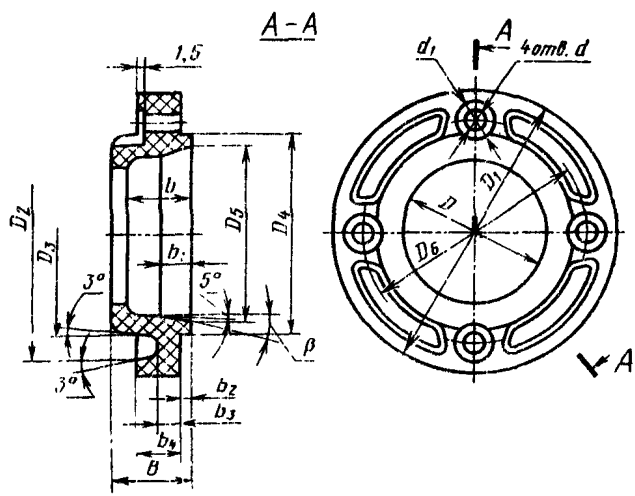

gost.e-ecolog.ru

Размеры в мм

Условный проход $D_у$	Наружный диаметр трубы $D_н$	D	D_1	D_2	D_3	D_4	D_5	D_6	d	d_1	Номинальный диаметр резьбы болта
40	45	46	105	96	70	70	61	88	7,6	16	6
50	67	68	135	125	95	96	88	110	10,1	20	8
80	93	94	172	155	120	125	112	148			

Продолжение

Размеры в мм

Условный проход $D_у$	Наружный диаметр трубы $D_н$	B	b	b_1	b_2	b_3	b_4	β	Масса, кг, не более
40	45	32	26	12	5	8	15	8°	0,12
50	67	42	34	17	7	10	20	11°30′	0,27
60	93		35	13				18°	0,42

Пример условного обозначения фланца для трубы наружным диаметром $D_н$=45 мм:

Фланец 45 ГОСТ 24186—80

3. Материал фланцев — фенопласт марки У2—301—07 по ГОСТ 5689—79.

4. Технические требования — по ГОСТ 24201—80.

ПРИЛОЖЕНИЕ
Справочное

Условное обозначение фланца	Код ОКП и контрольное число
67	48 3471 4001 03

(Введено дополнительно, Изм. № 1).

ИНФОРМАЦИОННЫЕ ДАННЫЕ

1. **РАЗРАБОТАН И ВНЕСЕН** Министерством монтажных и специальных строительных работ СССР

ИСПОЛНИТЕЛИ

М. Г. Скакунов, д-р техн. наук; В. И. Каптелов; Н. Н. Куликов; Р. И. Шарунова

2. **УТВЕРЖДЕН И ВВЕДЕН В ДЕЙСТВИЕ** Постановлением Государственного комитета СССР по стандартам от 22.05.80 № 2306

3. **ВЗАМЕН ГОСТ 15912—74.**

4. **Срок проверки — I квартал 1990 г.; периодичность проверки — 5 лет.**

5. **ССЫЛОЧНЫЕ НОРМАТИВНО-ТЕХНИЧЕСКИЕ ДОКУМЕНТЫ**

Обозначение НТД, на который дана ссылка	Номер пункта
ГОСТ 5689—79	3
ГОСТ 24201—80	4

6. **ПЕРЕИЗДАНИЕ** (май 1988 г.) с Изменением № 1, утвержденным в январе 1988 г. (ИУС 4—88).
Снято ограничение срока действия Постановлением Госстандарта СССР от 28.01.88 № 155.

Изменение № 2 ГОСТ 24186—80 Фланцы пластмассовые на три натяжных кольца. Конструкция и основные размеры

Утверждено и введено в действие Постановлением Государственного комитета СССР по управлению качеством продукции и стандартам от 29.11.90 № 2977

Дата введения 01.07.91

Наименование стандарта. Исключить слова: **«пластмассовые на три натяжных кольца», «и основные размеры».**

Пункт 1. Исключить слова: «пластмассовые»; «на три натяжных кольца»;

(Продолжение см. с. 40)

дополнить абзацем: «Требования настоящего стандарта являются обязательными».

Пункт 2 изложить в новой редакции: «2. Конструкция и основные размеры фланцев должны соответствовать чертежу»;

чертеж заменить новым:

(Продолжение см. с. 41)

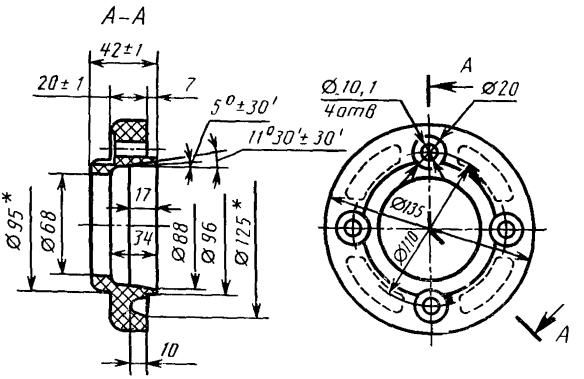

(Продолжение см. с. 42)

таблицу исключить.

Пример условного обозначения. Заменить значения: $D_н = 45$ мм на $D_н = 67$ мм; 45 на 67.

Пункт 3. Заменить слова: «Фенопласт марки У2—301—07 по ГОСТ 5689—79» на «пресс-материал ГСП-400 по нормативно-технической документации на него».

(ИУС № 2 1991 г.)

gost.e-ecolog.ru