К-2	СТРОИТЕЛЬНЫЙ КАТАЛОГ Часть 2 ТИПОВЫЕ ПРОЕКТЫ ПРЕДПРИЯТИЙ, ЗДАНИЙ И СООРУЖЕНИЙ	901-3-258.89
СССР ЦИТП	ГЛАВНЫЙ КОРПУС ДЛЯ СТАНЦИИ ОЧИСТКИ ВОДЫ ПОВЕРХНОСТНЫХ ИСТОЧНИКОВ МУТНОСТЬЮ ДО 1500 МГ/Л ПРОИЗВОДИТЕЛЬНОСТЬЮ 32 ТЫС. М3/СУТКИ	УДК 628.32
АВГУСТ 1989	ТИПОВОЙ ПРОЕКТ	На 7 страницах Страница 1

ФАСАД I-I7

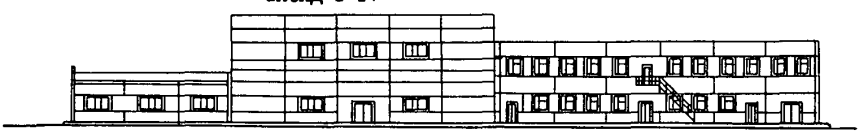

РАЗРЕЗ I-I

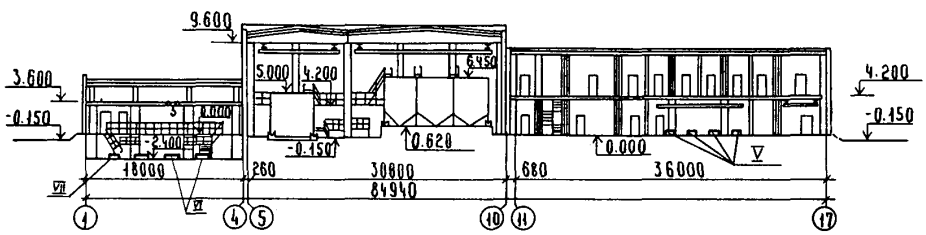

ПЛАН НА ОТМ. 0.000

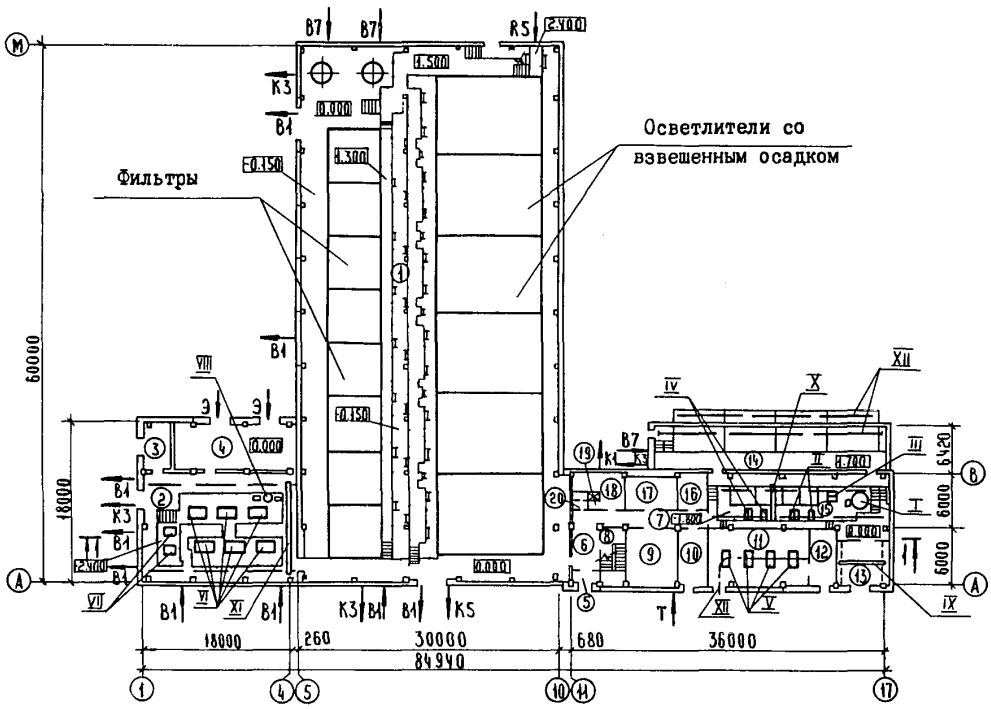

gost.e-ecolog.ru

ГЛАВНЫЙ КОРПУС ДЛЯ СТАНЦИИ ОЧИСТКИ ВОДЫ ПОВЕРХНОСТНЫХ ИСТОЧНИКОВ МУТНОСТЬЮ ДО 1500 МГ/Л ПРОИЗВОДИТЕЛЬНОСТЬЮ 32 ТЫС.М3/СУТКИ	ТИПОВОЙ ПРОЕКТ 901-3-258.89	Страница 2

ПЛАН НА ОТМ. 4.200

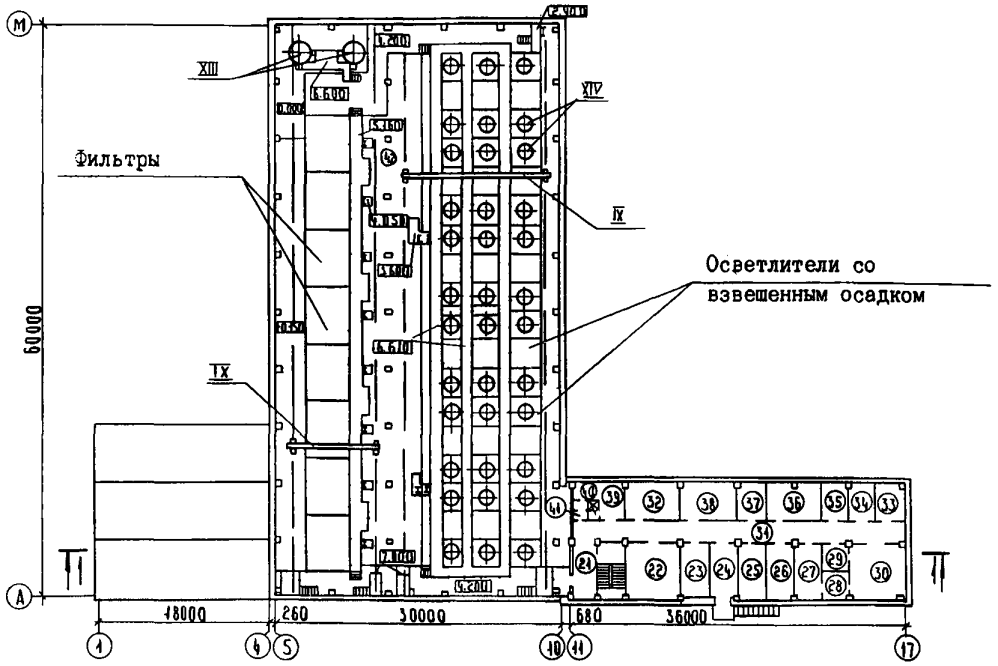

ЭКСПЛИКАЦИЯ ПОМЕЩЕНИЙ

Номер	Наименование	Площадь м2	Номер	Наименование	Площадь м2
I	Зал фильтров и осветлителей на отм. 0.000	1805,4	19	Душевая мужская	1,9
2	Насосная	213,8	20	Санузел мужской	3,5
3	Мастерская	17,6	21	Холл	17,3
4	КТП	81,5	22	Операторская	36,1
5	Тамбур	3,2	23	Мастерская КИП	17,9
6	Вестибюль	21,9	24	Холл	17,9
7	Коридор	14,8	25	Кабинет начальника станции	17,9
8	Лестничная клетка	17,8	26	Средоварочная и моечная	17,9
9	Венткамера приточная	36,1	27	Контрольная лаборатория	17,9
10	Мастерская	17,9	28	Весовая	8,7
11	Воздуходувная	71,4	29	Моечная химической лаборатории	8,8
12	Склад инвентаря	16,9	30	Химическая лаборатория	37,4
13	Склад ПАА	27,0	31	Коридор	58,7
14	Дозаторная	125,0	32	Венткамера вытяжная	26,1
15	Отделение растворно-хранилищных баков коагулянта	158,5	33	Помещение хранения посуды и реактивов	13,8
16	Комната приема пищи	12,4	34	Гидробиологическая лаборатория	12,8
17	Служебное помещение	25,5	35	Автоклавная	12,8
18	Мужской гардероб уличной, домашней и специальной одежды	19,3	36	Бактериологическая лаборатория	26,1
			37	Кабинет зав.лабораторией	12,8
			38	Комната дежурного персонала	26,1
			39	Женский гардероб уличной, домашней и специальной одежды	19,3
			40	Душевая женская	3,5
			41	Санузел женский	3,5
			42	Зал фильтров и осветлителей на отм. 4.200	163,0

ЭКСПЛИКАЦИЯ ОБОРУДОВАНИЯ

Поз	Наименование	Кол	Поз	Наименование	Кол
I	Установка д/приготовления ПАА УРП-3	I	VIII	Вакуумная установка	I
II	Насос НД 2,5 1000/16 Д 14А	3	IX	Кран электрический I-10,8-9-12-220У3	3
III	Насос Х 65-50-125К-С	2	X	Кран электрический I-16,2-15-12-220У3	I
IV	Насос НД 2,5 1000/16 К 14БА	3	XI	Кран ручной г.п. 2 т L = 10,8 м	I
V	Воздуходувка ВК-6М1	4	XII	Таль ручная г.п. I т $H_п$ = 6 м	3
VI	Насос Д 500-65	6	XIII	Смеситель	2
VII	Насос К 290/30а	2	XIV	Рециркулятор	36

ТЕХНИЧЕСКАЯ ХАРАКТЕРИСТИКА

Главный корпус предназначен для очистки воды поверхностных источников мутностью до 1500 мг/л на осветлителях со взвешенным осадком, оборудованных рециркуляторами и фильтрованием на скорых фильтрах.

В зависимости от качества исходной воды главный корпус принимается в различных сочетаниях с блоками микрофильтров и дополнительных реагентов.

В состав главного корпуса кроме водоочистных сооружений входят реагентное хозяйство на два основных реагента (коагулянт и полиакриламид), насосная станция II подъема, лаборатории и другие служебные помещения.

V1MA

ТЕХНИКО-ЭКОНОМИЧЕСКИЕ ДАННЫЕ И ПОКАЗАТЕЛИ

Наименование показателей					Код	Типовая проектная документация: Всего	Удельные показатели: на 1 м² общей площади / на 1 м³ строительного объема	Удельные показатели: на расчетную единицу	Удельные показатели: на 1 млн. руб. СМР	Примечание*
Производственная программа	Мощность предприятия	Расчетные единицы	Единица мощности м3/сутки		EA05	1000				
G3DB			Единица годового объема товарной продукции	в натуральном выражении м3/сутки	EA07	1000				
				в оптовых ценах, тыс. руб.	EA08					
		Количество расчетных единиц	Мощность тыс. м3/сутки		ЕД06	32				
			Годовой объем товарной продукции	в натуральном выражении тыс. м3/сутки	ЕД09	11680				
				в оптовых ценах, тыс. руб.	ЕД10					
	Затраты производства (себестоимость), тыс. руб. (удельные показатели на 1 руб. товарной продукции, коп.)				СП02	323,8				
	Прибыль (годовая), тыс. руб. (удельные показатели на 1 руб. товарной продукции, коп.)				СП07					
	Уровень рентабельности (прибыль к себестоимости), %				СП03					
	Срок окупаемости капиталовложений (сметной стоимости), год				СП04					
	Приведенные затраты, тыс. руб. (удельные показатели, руб.)				СП06	466,3		14571,9		
	Уровень механизации и автоматизации производственных процессов, %				ШТ11	93				
	Удельный вес рабочих, занятых ручным трудом, %				ЮА62	7				
	Трудоемкость изготовления продукции (годовая), чел.-ч.				ТР07	63360		1980		
	Производительность труда		годовой выпуск продукции на одного работающего, тыс. руб.		ШТ06	8,99				
			то же, в натуральном выражении, тыс. м3		ШТ07	324,4				
G3DD	Режим работы и штаты	Численность работающих чел.	общая		ШТ02	36				
			в том числе	рабочих	ШТ03	32				
				в наиболее многочисленную смену	ШТ04	20				
		количество рабочих дней в году			ШТ08	365				
		количество смен в сутки			ШТ01	3				
		продолжительность смены, ч.			ШТ09	8				
		коэффициент сменности по рабочим			ШТ05	1,6				
		коэффициент загрузки оборудования			ШТ10	0,94				
G3OC	Техническая характеристика	площадь, м²	застройки		ХП01	2834,0		88,6		
G3OB			общая		ХП02	3580		111,9		
			в том числе	подземной части	ХП03	1037				
				встроенных (бытовых) помещений	ХП09	50				
G3NB		объем строительный, м³	общий		ХБ01	29783		930,7		
			в том числе	подземной части	ХБ02	1507		47,1		
				встроенных (бытовых) помещений	ХБ03	210				

* для заполнения данных проекта привязки

ГЛАВНЫЙ КОРПУС ДЛЯ СТАНЦИИ ОЧИСТКИ ВОДЫ ПОВЕРХНОСТНЫХ ИСТОЧНИКОВ МУТНОСТЬЮ ДО 1500 МГ/Л ПРОИЗВОДИТЕЛЬНОСТЬЮ 32 ТЫС.М3/СУТКИ | ТИПОВОЙ ПРОЕКТ 901-3-258.89 | Страница 4

	Наименование показателей				Код	Типовая проектная документация: Всего	Удельные показатели: на 1 м² общей площади / на 1 м³ строительного объема	Удельные показатели: на расчетную единицу	Удельные показатели: на 1 млн. руб. СМР	Примечание
V1IA	Стоимость	Сметная стоимость, тыс. руб. (удельные показатели, руб.)		общая	CC01	950,45		29702		
V1IB			в том числе	строительно-монтажных работ	CC02	766,93	214,2 25,8			
V1IL				оборудования	CC03	183,52				
V1IO				общая с учетом условной привязки	CC10	1235,59		38612		
	Трудоемкость			нормативная трудоемкость, чел.-ч	TP08	105789		3305,9		
V1JF				трудозатраты построечные, чел.-ч	TP06	90492	25,28 3,04	2827,9	117992	
V1KB	Материалоемкость	Цемент, т (удельные показатели, кг)		всего	PЦ01	1669,91	444,5 56,07	52184.7	2177395,5	
				приведенный к М400	PЦ02	1617,81	451,90 54,32	50556,6	2109462,4	
				в том числе на индустриальные изделия	PЦ03	653,62	182,6 21,95	20425,6	852255,1	
		Сталь, т (удельные показатели, кг)		всего	PC01	341,42	95,4 11,46	10669,4	445177,5	
				приведенная к классу А-1 и Ст3	PC02	435,39	121,6 14,62	13605,9	567705	
				в том числе на индустриальные изделия	PC03	247,59	69,2 8,31	7737,2	322832,6	
		Бетон и железобетон, м³		всего	PБ01	4504,01	1,26 0,15	140,75	5872,8	
			в том числе	монолитный	PБ02	2758,78	0,771 0,093	86,21	3597,2	
				сборный тяжелый	PБ04	1174,25	0,328 0,039	36,70	1531,1	
				сборный легкий	PБ05	570,98	0,159 0,019	17,84	744,5	
		Лесоматериалы, м³		всего	PЛ01	188,8	0,053 0,006	5,9	246,2	
				приведенные к круглому лесу	PЛ02	296,7	0,083 0,010	9,27	386,9	
		Кирпич, тыс. шт.			PK01	89,71	0,025 0,003	2,80	117,0	
		Стекло строительное, м²			PД01	588,37	0,164 0,02	18,4	767,2	
		Асбестоцемент, м²			PД02					
		Рулонные кровельные и гидроизоляционные материалы, м²			PГ03	12445,12	3,48 0,42	388,9	1622,72	
		Трубы пластмассовые		м	PД04	2257	0,63 0,076	70,53	2942,9	
				т	PД05	0,758	0,0002 0,00002	0,024	0,99	
		Трубы стеклянные, м			PД06					
V1LH	Ресурсы на производственные и эксплуатационные нужды	Расход воды	холодной	расчетный	м³/сут	ЭВ13	3,29	0,0009 0,0001	0,10	
					л/с	ЭВ11	3,36	0,0009 0,0001	0,10	
				годовой, м³		ЭВ14	1200	0,335 0,040	37,5	
			горячей	расчетный	м³/сут	ЭВ23	2,27	0,0006 0,00008	0,07	
					л/с	ЭВ21	1,54	0,0004 0,00005	0,05	
				годовой м³		ЭВ24	830	0,232 0,028	25,9	

ГЛАВНЫЙ КОРПУС ДЛЯ СТАНЦИИ ОЧИСТКИ ВОДЫ ПОВЕРХНОСТНЫХ ИСТОЧНИКОВ МУТНОСТЬЮ ДО 1500 МГ/Л ПРОИЗВОДИТЕЛЬНОСТЬЮ 32 ТЫС.М3/СУТКИ

ТИПОВОЙ ПРОЕКТ 901-3-258.89

Страница 5

	Наименование показателей		Код	Типовая проектная документация: Всего	Удельные показатели: на 1 м² общей площади / на 1 м³ строительного объема	Удельные показатели: на расчетную единицу	Удельные показатели: на 1 млн. руб. СМР	Примечание
V1LS	Ресурсы на производственные и эксплуатационные нужды. Расход пара: расчетный, кг/ч		ПС09					
	Расход пара: годовой, т		ПС07					
	Расход сжатого воздуха: расчетный, м³/ч		ЭС02					
V1LA	Расход сжатого воздуха: годовой, м³		ЭС03					
	Расход тепла, всего: расчетный,	кВт	ЭТ01	581,783	0,162 / 0,019	18,181		
		ккал/ч	ЭТ14	500244	139,73 / 16,80	15632,6		
	Расход тепла, всего: годовой, (удельные показатели, ГДж)	ГДж	ЭТ21	5066,55	1,415 / 0,17	158,33		
		Гкал	ЭТ25	1206,63				
	в том числе на отопление: расчетный,	кВт	ЭТ02	417,033	0,116 / 0,014	13,03		
		ккал/ч	ЭТ15	358584	100,16 / 12,04	11205,8		
	на отопление: годовой, (удельные показатели, ГДж)	ГДж	ЭТ22	4612,15	1,29 / 0,155	144,13		
V1LN		Гкал	ЭТ26	1098,13				
	на вентиляцию: расчетный,	кВт	ЭТ03	118,556	0,033 / 0,004	3,70		
		ккал/ч	ЭТ16	101940	28,47 / 3,42	3185,6		
	на вентиляцию: годовой, (удельные показатели, ГДж)	ГДж	ЭТ23	427,1	0,119 / 0,014	13,3		
		Гкал	ЭТ27	102				
	на горячее водоснабжение: расчетный,	кВт	ЭТ04	46,194	0,013 / 0,002	1,44		
		ккал/ч	ЭТ17	39720	11,09 / 1,33	1241,2		
	на горячее водоснабжение: годовой, (удельные показатели, ГДж)	ГДж	ЭТ24	27,3	0,0076 / 0,0009	0,85		
		Гкал	ЭТ28	6,5				
V1LI	Канализационные стоки, расчетный, м³/сут.		ЭК01	5,56	0,0015 / 0,0002	0,174		
	Расход газа: расчетный, м³/ч		ЭГ01					
V1LJ	Расход газа: годовой, м³		ЭГ02					
V1LL	Расход электроэнергии, годовой, МВт·ч (удельные показатели, кВт·ч)		ПС08	5868	1639 / 197	183375		
V1LK	Потребная электрическая мощность, кВт		ЭМ01	805		23,06		
V1GB	Продолжительность строительства, мес.		ПС01	26				

ГЛАВНЫЙ КОРПУС ДЛЯ СТАНЦИИ ОЧИСТКИ ВОДЫ ПОВЕРХНОСТНЫХ ИСТОЧНИКОВ МУТНОСТЬЮ ДО 1500 МГ/Л ПРОИЗВОДИТЕЛЬНОСТЬЮ 32 ТЫС.М3/СУТКИ	ТИПОВОЙ ПРОЕКТ 901-3-258.89	Страница 6

D2BA СТРОИТЕЛЬНЫЕ КОНСТРУКЦИИ И ИЗДЕЛИЯ

Фундаменты - монолитные ж.б.по серии 1.412-1/77,вып.1÷4 из бетона класса В15 типоразмеров - 14
- сборные ж.б. по серии 1.020-1/83 вып.1-1, типоразмеров -2
блоки бетонные для стен подвалов по ГОСТ 13579-78, типоразмеров -5
плиты ж.б. ленточных фундаментов по ГОСТ 13580-85, типоразмеров -4

Фундаментные балки - сборные ж.б. по серии 1.415.1-2 ,вып.1,типоразмеров - 6

Стены наружные - сборные керамзитобетонные стеновые панели по серии 1.030-1-1,вып.0-1; 0-3; 1-1;2-1; 3-1; 3-2; 4-1; 4-2, типоразмеров -15

Колонны - сборные ж.б. по серии 1.423-3,вып.1;2; типоразмеров -2
по серии 1.020-1/83,вып.2-1 типоразмеров -4; по серии 1.427.1-3, вып.1/87; 2/87 типоразмеров-2

Балки покрытия - сборные ж.б. по серии 1.462.1-3/80,вып.0;1,2,3 типоразмеров -3

Ригели - сборные ж.б. по серии 1.020-1/83,вып.3-1, типоразмеров -8

Покрытия, перекрытия - сборные ж.б. плиты по серии 1.465.1-10/82,вып.0,1, типоразмеров -2; по серии 1.041.1-2, вып.1÷6,типоразмеров -5; по серии 3.006.1--2.87,вып.1÷4; типоразмеров -14

Диафрагмы жесткости - сборные ж.б. по серии 1.020-1/83,вып.4-1,типоразмеров -8

Стеновые панели емкостей - сборные ж.б.по серии 3.900-3, вып.1/82, 2/82, 4/82 часть 1,2; вып.7 часть 1,2; типоразмеров-2

Лестницы - сборные ж.б. по серии 1.050.1-2,вып.1,типоразмеров -1

Перегородки - сборные ж.б. по серии 1.030.9-2, вып.0,1;4;6,7, типоразмеров -18

Кровля - из 2-х слоев рубероида РКП-350А на битумной мастике по комплексным плитам ;из 3-х слоев рубероида РКП-350А на битумной мастике по комплексным плитам, из 4-х слоев рубероида РКП-350А на битумной мастике и утеплителя - пенобетона γ=300 кг/м3

Полы - из керамической,кислотоупорной плитки,цементно-песчаного раствора,линолеума

Окна - по серии 1.236-6,вып.1 часть 1,типоразмеров -1; по ГОСТ 12506-81,типоразмеров -2

Двери - по ГОСТ 14624-84 типоразмеров-2, по серии 2.435-6 вып.1,типоразмеров -3, по серии 1.136.5-19,типоразмеров-1,по серии 1.136-10 типоразмеров -5,по серии 1.136.5-16 часть 1 типоразмеров -1 по серии 1.236-6,вып.1,часть 1, типоразмеров -1

Ворота - по серии 1.435.9-17 вып.1, типоразмеров -3,

Перемычки - сборные ж.б.по серии 1.038.1-1,вып.1, типоразмеров-10

Наибольшая масса монтажного элемента (балка покрытия) - 8400 кг

H5UA ОТДЕЛКА
НАРУЖНАЯ - окраска цементно-перхлорвиниловыми красками

ВНУТРЕННЯЯ - окраска поливинилацетатная, известковая, облицовка керамической плиткой

C3GA ИНЖЕНЕРНОЕ ОБОРУДОВАНИЕ

Водопровод - производственный и хозяйственно-питьевой от насосной станции II подъема,напор на вводе 60 м.вод.ст.

Канализация - производственная,присоединение к местной сети площадки,хозяйственно-бытовая в городскую сеть,водосток внутренний

Отопление - водяное с параметрами 150-70°С и 95-70°С /как вариант/ от наружных тепловых сетей

Вентиляция - приточно-вытяжная с механическим побуждением и естественная

Электроснабжение - от сети напряжением 380/220В

Освещение - лампы накаливания и люминесцентные лампы

Связь и сигнализация - телефонизация, радиофикация, пожарная сигнализация, электрочасофикация,диспетчерская связь

Кран - электрический,ручной

Таль - ручная

N1BD РАСЧЕТНАЯ ТЕМПЕРАТУРА НАРУЖНОГО ВОЗДУХА - минус 30°С

G2DD КЛИМАТИЧЕСКИЙ РАЙОН СССР - II

J3NB НОРМАТИВНОЕ ЗНАЧЕНИЕ ВЕСА СНЕГОВОГО ПОКРОВА - 100 кгс/м2 / 1,00 кПа

J30B НОРМАТИВНОЕ ЗНАЧЕНИЕ СКОРОСТНОГО НАПОРА ВЕТРА - 23 кгс/м2 / 0,23 кПа

R2C0 СТЕПЕНЬ ОГНЕСТОЙКОСТИ - II

G2EE ИНЖЕНЕРНО-ГЕОЛОГИЧЕСКИЕ УСЛОВИЯ - обычные

ГЛАВНЫЙ КОРПУС ДЛЯ СТАНЦИИ ОЧИСТКИ ВОДЫ ПОВЕРХНОСТНЫХ ИСТОЧНИКОВ МУТНОСТЬЮ ДО 1500 МГ/Л ПРОИЗВОДИТЕЛЬНОСТЬЮ 32 ТЫС.М3/СУТКИ	ТИПОВОЙ ПРОЕКТ 901-3-258.89	Страница 7

ДОПОЛНИТЕЛЬНЫЕ ДАННЫЕ

Расчетный показатель - 1,0 тыс.м3/сутки обрабатываемой воды (всего 32 единиц). Настоящий проект разработан взамен Т.П.901-3-149. Смета составлена в ценах 1984 г.

СОСТАВ ПРОЕКТА:

Альбом I	ПЗ	Пояснительная записка
Альбом 2 Часть I	АР	Архитектурные решения
	КМ	Конструкции металлические
	АЗ	Антикоррозионная защита конструкций
	ОС	Организация строительства
Части 2,3	КЖ	Конструкции железобетонные
Альбом 3	ТХ	Технология производства
	ВК	Внутренние водопровод и канализация
	ОВ	Отопление и вентиляция
Альбом 4 Часть I	ЭМ	Силовое электрооборудование
	ЭО	Электрическое освещение
	СС	Связь и сигнализация
Часть 2	АТХ	Автоматизация
Альбом 5	КЖИ	Строительные изделия
Альбом 6		Задание заводу-изготовителю Эскизные чертежи общих видов
Альбом 7	ВМ	Ведомости потребности в материалах
Альбом 8	СО	Спецификации оборудования
Альбом 9 Часть I,2,3	С	Сметы

Примененные материалы: т.п. 407-3-444.87 Альбом П "Строительные изделия". Распространяет Свердловский филиал ЦИТП.

Объем проектных материалов,приведенных к формату А4- 2284 форматок

В78А АВТОР ПРОЕКТА ЦНИИЭП инженерного оборудования, Москва,117279,ул.Профсоюзная ,93а

В7НА УТВЕРЖДЕНИЕ Утвержден Госгражданстроем.Приказ от 29 июля 1986г. №242 Срок действия 1993г.

В7КА ПОСТАВЩИК Свердловский филиал ЦИТП, 620062,г.Свердловск, ул.Чебышева, 4

gost.e-ecolog.ru

Инв.№ 23701 Катал.л.№ 063658