УДК 621.753.3:006.354 Группа Г28

ГОСУДАРСТВЕННЫЙ СТАНДАРТ СОЮЗА ССР

КАЛИБРЫ-ГЛУБИНОМЕРЫ ШПОНОЧНЫЕ ДЛЯ ОТВЕРСТИЙ ДИАМЕТРОМ от 3 до 10 мм

Конструкция и размеры

ГОСТ 24115—80*

Keyway depth gauges for holes with diameter from 3 to 10 mm. Design and dimensions

ОКП 39 3181

Постановлением Государственного комитета СССР по стандартам от 26 апреля 1990 г. № 1034 срок действия установлен

с 01.01.81
до 01.01.2000

1. Настоящий стандарт распространяется на калибры для контроля глубины шпоночных пазов по ГОСТ 23360—78 и ГОСТ 24071—80.

2. Размеры калибров-глубиномеров должны соответствовать указанным на чертеже и в табл. 1.

Издание официальное Перепечатка воспрещена

★

* *Переиздание (июль 1993 г.) с Изменением № 1, утвержденным в декабре 1983 г. (ИУС № 4—84)*

gost.e-ecolog.ru

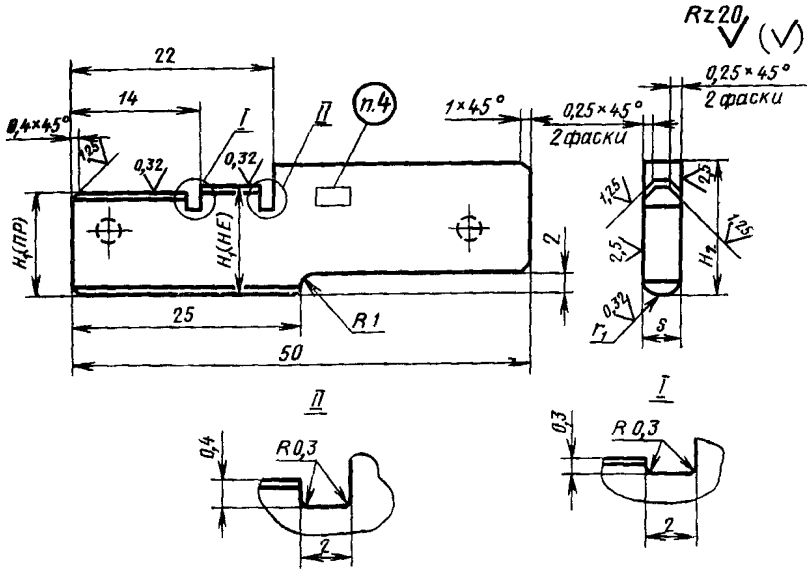

Примечание. Допускаются отверстия диаметром 2 мм (указаны штриховой линией) при обработке заготовок пакетом и для подвешивания

Таблица 1

мм

Размер $d+t_2$	Пред. откл. размера $d+t_2$	H_1				H_2	s	r_1
		Новый калибр		Пред. откл.	Предельный размер изношенного калибра			
		Наибольший предельный размер						
		ПР	НЕ					
Св. 3 до 6	+0,1	$(d+t_2)+0{,}0145$	$(d+t_2)+0{,}1025$	−0,005	$d+t_2$	12	0,9	1,5
Св. 6 до 10		$(d+t_2)+0{,}0170$	$(d+t_2)+0{,}1030$	−0,006		13	1,0	2,0
Св. 10 до 12		$(d+t_2)+0{,}0200$	$(d+t_2)+0{,}1040$	−0,008		14	1,2	4,0

Примечание. d — номинальный внутренний диаметр втулки; t_2 — глубина паза втулки изделия.

(Измененная редакция, Изм. № 1).

3. Технические требования — по ГОСТ 2015—84.

3а. Обозначения калибров-глубиномеров для шпоночных пазов втулок с диаметрами по нормальному ряду чисел Ra 20 должны соответствовать указанным в табл. 2.

Таблица 2

мм

Диаметр	ГОСТ 23360—78			ГОСТ 24071—80					
				Исполнение 1			Исполнение 2		
	t_2 номин.	Обозначение	Применяемость	t_2 номин.	Обозначение	Применяемость	t_2 номин.	Обозначение	Применяемость
3,0					8315-0468			8315-0468	
3,2					8315-0469			8315-0469	
3,6				0,6	8315-0471		0,6	8315-0471	
3,8					8315-0472			8315-0472	
4,0	—	—	—		8315-0473			8315-0473	
4,5					8315-0474			8315-0474	
4,8				0,8	8315-0475			8315-0475	
5,0					8315-0476		0,8	8315-0476	
5,6					8315-0477			8315-0484	
5,8					8315-0478			8315-0485	
6,0		8315-0458		1,0	8315-0458			8315-0486	
6,3		8315-0459			8315-0459			8315-0459	
7,0	1,0	8315-0461			8315-0461			8315-0461	
7,1		8315-0462			8315-0479		1,0	8315-0462	
8,0		8315-0463		1,2	8315-0481			8315-0463	
9,0	1,4	8315-0464			8315-0464			8315-0487	
10,0		8315-0465			8315-0465			8315-0488	
11,0		8315-0466		1,4	8315-0482			8315-0489	
12,0	1,8	8315-0467			8315-0483		1,2	8315-0491	

Примечание. Диаметры 3,0; 3,8; 4,8; 5,8; 6,0 и 7,0, не входящие в нормальный ряд чисел Ra 20, включены как наиболее часто применяемые

3б. Условные обозначения калибров-глубиномеров должны состоять из наименования калибра, его обозначения и обозначения настоящего стандарта.

Пример условного обозначения калибра-глубиномера для контроля глубины шпоночного паза втулки с $d=10$ мм и $t_2=1{,}4$ мм по ГОСТ 23360—78:

Глубиномер 8315-0465 ГОСТ 24115—80

3а—3б. **(Введены дополнительно, Изм. № 1).**

4. Маркировать: обозначение, номинальный размер H_1, цифровые величины предельных отклонений изделия и товарный знак.

(Измененная редакция, Изм. № 1).

gost.e-ecolog.ru