УДК 621.643.4:006.354 Группа Г18

ГОСУДАРСТВЕННЫЙ СТАНДАРТ СОЮЗА ССР

СОЕДИНЕНИЯ ТРУБОПРОВОДОВ С ВРЕЗАЮЩИМСЯ КОЛЬЦОМ И ЗАГЛУШКОЙ

Конструкция и основные размеры

Dead tube connections.
Construction and basic dimensions

ГОСТ 24091—80

Взамен
ГОСТ 15781—70 и
ГОСТ 21855—76

Постановлением Государственного комитета СССР по стандартам от 8 апреля 1980 г. № 1589 срок действия установлен

с 01.07 1981 г.
до 01.07 1991 г.

Несоблюдение стандарта преследуется по закону

1. Настоящий стандарт распространяется на соединения трубопроводов с врезающимся кольцом и заглушкой, работающие в условиях неагрессивных сред при температуре от 233 К (минус 40°С) до 393 К (плюс 120°С).

2. Конструкция и основные размеры соединений трубопроводов должны соответствовать указанным на чертеже и в таблице.

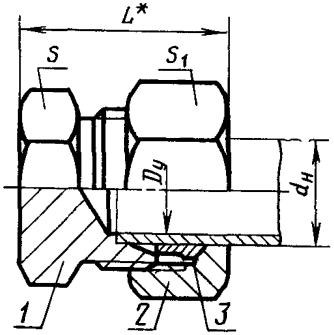

* Размер для справок

1—заглушка по ГОСТ 21873—78; *2*—накидная гайка по ГОСТ 23353—78; *3*—врезающееся кольцо по ГОСТ 23354—78

gost.e-ecolog.ru

Размеры в мм

Группа	Наружный диаметр трубы $d_н$	Условный проход $D_у$	L	Размеры „под ключ"		Масса 1000 шт., кг, не более
				S	S_1	
1	4	2,5	17	9	10	19
	5	3,0	18	12	12	23
	6	4,0				24
	8	6,0	20		14	28
2	6	4,0	22			30
	8	6 0	23	14	17	45
	10	8,0	25	17	19	55
	12	10,0	26	19	22	80
	16	12,0	30	24	30	145
	18	15,0	32	27	32	175
	22	20,0		32	36	230
	28	25.0	34	41	41	320
	34	32 0	39	46	50	545
	42	40,0	41	55	60	720
3	6	3 0	26	14	17	40
	8	4.0	28	17	19	55
	10	5,0	30	19	22	80
	12	6,0	33	22	24	85
	14	8,0	36	24	27	135
	16	10.0		27	30	150
	20	12,0	42	32	36	245
	25	15,0	46	41	46	435
	30	20,0	50	46	50	560
	38	25,0	56	55	60	845

Примечание. Размер L указан при затянутом состоянии соединения.

Пример условного обозначения соединения группы 1 с $d_н$ =8 мм:

Соединение 1—8 ГОСТ 24091—80

3. Условные давления для каждой группы соединений приведены в ГОСТ 22525—77, рекомендуемое приложение 1.

4. Технические требования, правила приемки, методы испытаний, маркировка, упаковка, транспортирование и хранение — по ГОСТ 15763—75.

Изменение № 1 ГОСТ 24091—80 Соединения трубопроводов с врезающимся кольцом и заглушкой. Конструкция и основные размеры

Утверждено и введено в действие Постановлением Государственного комитета СССР по управлению качеством продукции и стандартам от 26.10.89 № 3203

Дата введения 01.07.90

Наименование стандарта. Исключить слова: **«и основные размеры»**, «and basic dimensions».

Под наименованием стандарта проставить код: ОКП 41 9300.

Пункт 1 изложить в новой редакции: «1. Настоящий стандарт распространяется на соединения трубопроводов с врезающимся кольцом и заглушкой с углом конуса 24°».

Пункт 2. Заменить обозначение размера: $d_н$ на $D_н$;

таблицу (группа 2) для условных проходов 12,0 и 32,0 изложить в новой редакции:

(Продолжение см. с. 152)

Группа	Наружный диаметр трубы $D_н$	Условный проход $D_у$	L	Размеры „под ключ"		Масса 1000 шт., кг, не более
				S	S_1	
2	15	12,0	30	22	27	101
	(16)			24	30	116
	(34)	32,0	39	46	50	416
	35					403

графа «Масса 1000 шт., кг, не более». Заменить значения: 19 на 10, 23 на 15, 24 на 15, 28 на 19, 30 на 24, 45 на 34, 55 на 45, 80 на 62, 175 на 139, 230 на 195, 320 на 270, 720 на 626, 40 на 41, 55 на 57, 80 на 74, 85 на 96, 135 на 134, 245 на 244, 560 на 564;

таблицу дополнить примечанием — 2: «2. Размеры, приведенные в скобках, непредпочтительны».

(ИУС № 2 1990 г.)

gost.e-ecolog.ru