ГОСУДАРСТВЕННЫЙ СТАНДАРТ
СОЮЗА ССР

ЛЕПЕСТКИ ТРЕХСТОРОННИЕ, ЗАКРЕПЛЯЕМЫЕ ВИНТАМИ ИЛИ ЗАКЛЕПКАМИ, ИЛИ ОПРЕССОВКОЙ

КОНСТРУКЦИЯ И РАЗМЕРЫ

ГОСТ 23920—79

Издание официальное

ГОСУДАРСТВЕННЫЙ КОМИТЕТ СССР ПО СТАНДАРТАМ
Москва

gost.e-ecolog.ru

УДК 621.3.049.63 : 006.354 Группа Э24

ГОСУДАРСТВЕННЫЙ СТАНДАРТ СОЮЗА ССР

ЛЕПЕСТКИ ТРЕХСТОРОННИЕ, ЗАКРЕПЛЯЕМЫЕ ВИНТАМИ ИЛИ ЗАКЛЕПКАМИ, ИЛИ ОПРЕССОВКОЙ

Конструкция и размеры

Triple-sided leaves fixed by screws or rivets, of by pressing. Design and size

ГОСТ 23920—79*

ОКП 34 8940

Постановлением Государственного комитета СССР по стандартам от 14 декабря 1979 г. № 4810 срок введения установлен

с 01.01.81

Проверен в 1985 г. Постановлением Госстандарта от 25.07.85 № 2356 срок действия продлен

до 01.01.91

Несоблюдение стандарта преследуется по закону

1. Настоящий стандарт распространяется на трехсторонние лепестки, закрепляемые винтами или заклепками, или опрессовкой, предназначенные для электромонтажа элементов пайкой.

2. Лепестки должны изготовлять двух типов:

1 — без фиксатора (черт. 1);

2 — с фиксатором (черт. 2).

3. Лепестки каждого типа должны изготовлять в трех исполнениях:

1 — прямые;

2 — с отгибом концов под углом 45°;

3 — с отгибом концов под углом 90°.

Издание официальное ★ **Перепечатка воспрещена**

* *Переиздание (декабрь 1985 г.) с Изменением № 1, утвержденным в июле 1985 г. (ИУС 11—85).*

© Издательство стандартов, 1986

Тип 1

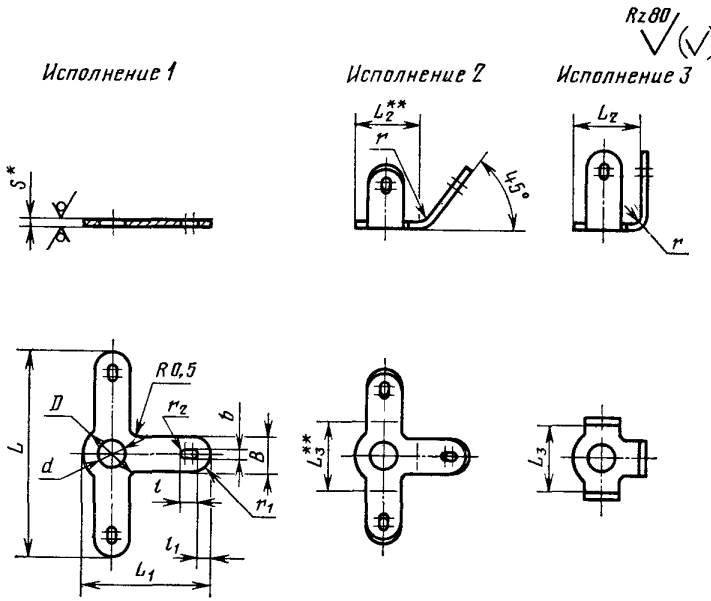

* Размер для справок.
** Размеры обеспечиваются инструментом.

Черт. 1

Тип 2

Rz 80

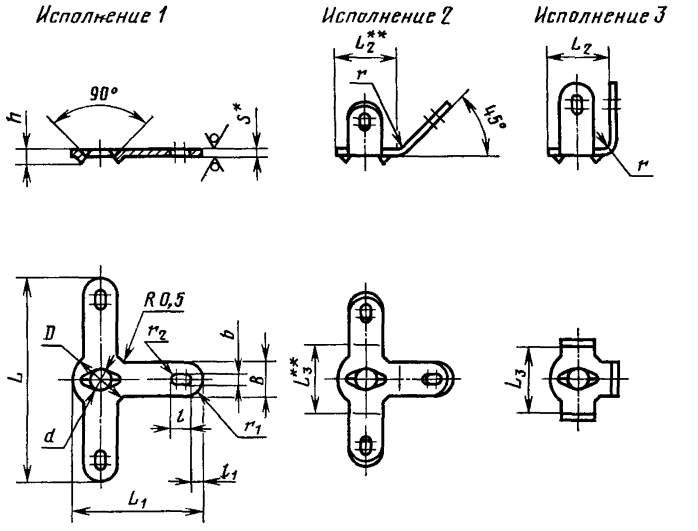

* Размер для справок.
** Размеры обеспечиваются инструментом.

Черт. 2

Таблица 1

Размеры в мм

Исполнение	Применяемость	d	D	L	L_1	L_2	L_3	l	l_1	B	b	S	h	Масса 1000 шт, кг	Допустимый ток при плотности 10 А/мм², А
1		1,2	4,0	14	9,0	—	—	2,0	0,75	2,5	1,0	0,3	0,6	0,106	7,5
2					—	4,5	5,0								
3															
1		1,7		18	11,0	—	—							0,132	
2					—	4,5	5,0								
3															
1		2,2	5,0	14	9,5	—	—		1,05	3,0	1,2	0,5	1,0	0,196	15,0
2					—	5,0	5,0								
3															
1				20	12,0	—	—							0,304	
2					—	5,6	6,3								
3															
1		2,7	6,3		13,0	—	—	2,5						0,335	
2					—	7,1	8,0								
3															
1		3,2		16	11,5	—	—		1,20	4,0	1,5			0,290	20,0
2					—	7,1	7,1								
3															

Продолжение табл. 1

Размеры в мм

Исполнение	Применяемость	d	D	L	L_1	L_2	L_3	l	l_1	B	b	S	h	Масса 1000 шт., кг	Допустимый ток при плотности 10 А/мм², А
1		3,2	6,3	25	16,0	—	—	2,5	1,20	4,0	1,5	0,5	1,0	0,528	20,0
2					—	7,1	8,0								
3															
1		4,3	8,0		16,0	—	—			4,5				0,556	22,0
2					—	9,0	10,0								
3															
1		5,3	10,0	28	19,0	—	—	3,0	1,40	5,0	2,2			0,625	25,0
2					—	11,0	12,0								
3															
-1		6,4	11,0		20,0	—	—							0,782	
2					—	12,0	14,0								
3															

4. Лепестки должны изготовлять в соответствии с требованиями настоящего стандарта.

Конструкция и размеры лепестков должны соответствовать черт. 1 и 2 и табл. 1.

Примечания:

1. На черт. 1 и 2 размеры $r=2S$; $r_1=0{,}5B$; $r_2=0{,}5b$.

2. В табл. 1 значения массы указаны для лепестков, изготовленных из латуни марок Л63, Л68. Для определения массы лепестков из латуни марок Л80, Л85, Л90 значения, приведенные в табл. 1, следует умножить на коэффициент 0,98.

5. Лепестки должны быть изготовлены из мягких, нормальной точности ленты по ГОСТ 2208—75, листа или полосы по ГОСТ 931—78 из латуни марки Л63 по ГОСТ 15527—70.

Допускается изготовлять лепестки из латуни марок Л68, Л80, Л85, Л90 по ГОСТ 15527—70.

6. Предельные отклонения размера d — по H12. Неуказанные предельные отклонения размеров: отверстий H14, валов h14, остальных $\pm \frac{IT14}{2}$, угловых размеров $\pm 3°$, размеров менее 1 мм $\pm \frac{IT13}{2}$.

7. Покрытия лепестков для всех условий эксплуатации в зависимости от предъявляемых к лепесткам требований должны выбираться по табл. 2 и соответствовать требованиям ГОСТ 9.301—78.

Таблица 2

Обозначение покрытия по ГОСТ 9.073—77	Шифр покрытия
Без покрытия	00
Н6*	03
Н1—3.Гор.ПОС 61	05
Н1—3.0-С(60)3.опл	06
Н1—3.0-Ви(99,8)6**	07

* Покрытие применяют с последующим облуживанием участков поверхности, предназначенных для пайки, припоем Гор. ПОС 61.

** Покрытие применяют, если иглообразование не влияет на работоспособность изделия.

Примеры условных обозначений лепестков типа 2, исполнения 3, диаметром $d=1{,}7$ мм, длиной $L=18$ мм:

из латуни марки Л63 с шифром покрытия 07:

Лепесток 2—3—1,7×18—07 ГОСТ 23920—79

из латуни марки Л80 с шифром покрытия 00:

Лепесток 2—3—1,7×18-Л80—00 ГОСТ 23920—79.

8. Примеры условных обозначений лепестков типа 1, исполнения 1, диаметром $d=1{,}2$ мм, длиной $L=14$ мм:

из латуни марки Л63 с шифром покрытия 06:

Лепесток 1—1—1,2×14—06 ГОСТ 23920—79

из латуни марки Л68 с шифром покрытия 03:

Лепесток 1—1—1,2×14-Л68—03 ГОСТ 23920—79

7, 8. **(Измененная редакция, Изм. № 1).**

9. Примеры установки лепестков приведены в рекомендуемом приложении.

ПРИЛОЖЕНИЕ
Рекомендуемое

Примеры установки лепестков

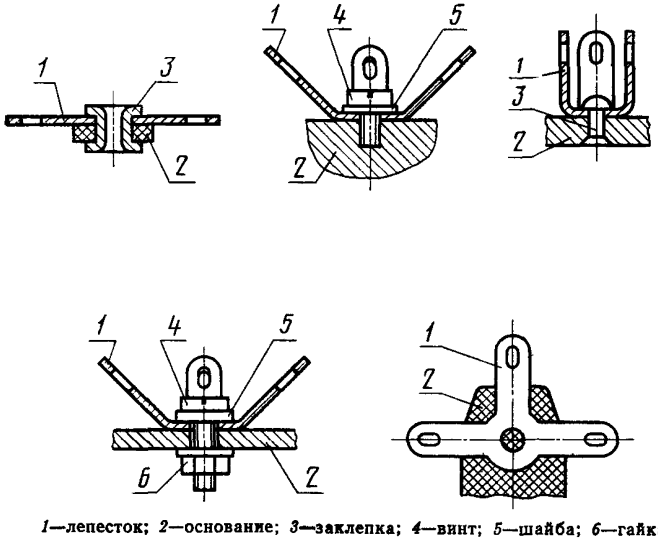

1—лепесток; *2*—основание; *3*—заклепка; *4*—винт; *5*—шайба; *6*—гайка

Редактор *М. А. Глазунова*
Технический редактор *Э. В. Митяй*
Корректор *Г. И. Чуйко*

Сдано в наб. 19.03.86 Подп. в печ. 27.06.86 0,5 усл. п. л. 0,5 усл. кр.-отт. 0,42 уч.-изд. л. Тираж 10 000 Цена 3 коп.

gost.e-ecolog.ru

[ак Почета» Издательство стандартов, Москва, 123840, ГСП, Новопресненский пер., д. 3.
Вильнюсская типография Издательства стандартов, ул. Миндауго, 12/14. Зак. 2735.