	ПЛОЩАДКА ДЛЯ ОБРАБОТКИ КОЖНОГО ПОКРОВА КРУПНОГО РОГАТОГО СКОТА И ЛОШАДЕЙ ДЛЯ ФЕРМ ДО 1200 ГОЛОВ	ПАСПОРТ ТИПОВОЙ ПРОЕКТ 801-9-6 УДК725.194.5
ЧАСТЬ 2 Раздел 8 Группа 80II-9	Область применения: I,III климатические районы с обычными геологическими условиями. Расчетная температура наружного воздуха -20°, -30° (основное решение), -40°С. Вес снегового покрова 100 кгс/м². Скоростной напор ветра 27 кгс/м². Класс сооружения -II Степень огнестойкости -II Степень долговечности -II	Разработан институтом "ЦИТЭПсельхоз" г.Владимир-17, ул.Мира, 34 Утвержден Минсельхозом СССР сводным заключением № 25 от 23.03.81 г. Введен в действие "ЦИТЭПсельхоз" Приказ № 60 от 10.03.82 г. Действует с сентября 1982г. (И-9-82)

ПЛАН

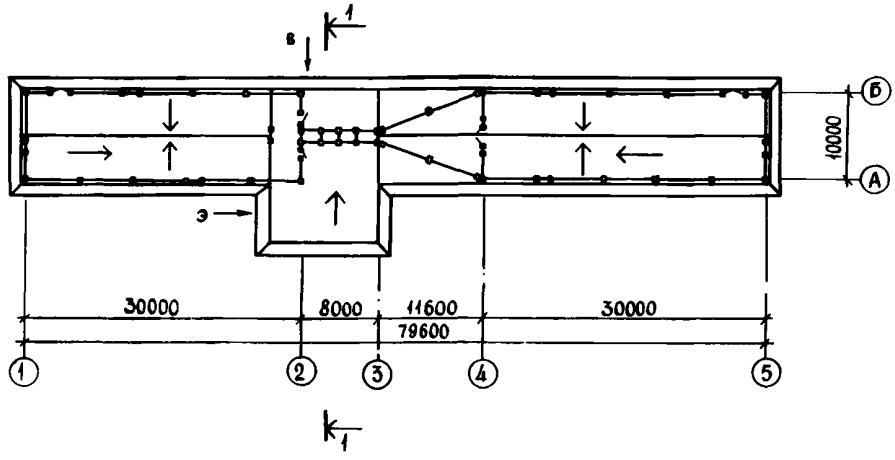

РАЗРЕЗ I-I

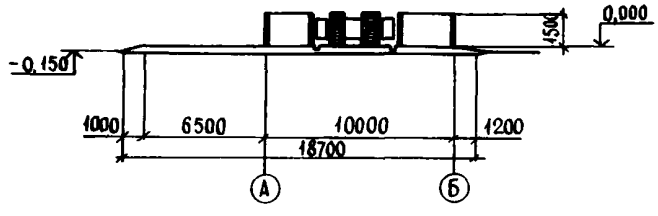

ОПИСАНИЕ ТЕХНОЛОГИЧЕСКОГО ПРОЦЕССА

Площадка предназначается для борьбы против насекомых-переносчиков заболеваний путем обработки кожного покрова животных дезинфекционными растворами в теплое время года.

Обработка животных производится при помощи передвижной дезинфекционной установки ЛСД-2М с распылительными штангами ШРР.

Штанги устанавливаются стационарно.

Раствор для обработки животных приготовляется в бетонной ванне, расположенной на площадке.

Дезинфекционная установка ЛСД-2М находится на ферме и используется, кроме площадки, для дезинфекции животноводческих помещений.

Площадка имеет твердое покрытие и состоит из 2 загонов с железобетонным (вариант I) или деревянным (вариант II) ограждением.

Между загонами имеется один проход, где установлены распылительные штанги.

Обработка животных в проходе может производиться двумя способами: массовая - при помощи распылительных штанг и индивидуальным - из ведер.

Загоны рассчитаны на единовременное размещение 150 голов.

gost.e-ecolog.ru

ОСНОВНЫЕ ПОКАЗАТЕЛИ

ПЛОЩАДЬ:

Покрытия	$м^2$	III0,00
На расчетную единицу	"	0,93

РАСХОД МАТЕРИАЛОВ:

Цемента	т	I0,28
Цемента, приведенного к М-400	"	I0,2I
На расчетную единицу	"	0,0I
Стали	"	5,34
Стали, приведенной к кл.А-I	"	6,06
На расчетную единицу	"	0,005
Железобетона и бетона	$м^3$	29,49
в том числе сборного	"	25,46
Лесоматериалов	"	0,56
Кирпича	тыс.шт.	0,62

СМЕТНАЯ СТОИМОСТЬ:

Общая	тыс.руб.	I6,9I
На расчетную единицу	"	0,0I4
Строительно-монтажных работ	"	I3,48
На расчетную единицу	"	0,0II
Оборудования	"	3,43
I $м^2$ площади покрытия	руб.	I2,I4

ТРУДОВЫЕ ЗАТРАТЫ:

На сооружение	чел.-дн.	I48,47
" I $м^2$ площади покрытия	"	0,I33
" расчетную единицу	"	0,I24

ЭКСПЛУАТАЦИОННЫЕ ПОКАЗАТЕЛИ:

Расход воды	л/с	0,I0
" "	$м^3$/сут	3,00
Потребная мощность электроэнергии	кВт	I,80

СТРОИТЕЛЬНЫЕ КОНСТРУКЦИИ

Фундаменты	- монолитные из бетона марки I00
Стойки	- сборные железобетонные по серии 3.8I8-I, вып.I,2 типоразмеров 2; металлические по серии 3.8I8-I, вып.3, типоразмеров I
Ограждение	- сборные железобетонные панели по серии 3.8I8-I,вып.2, типоразмеров 2
Покрытие	- асфальтобетонное
Калитки	- металлические по серии 3.8I8-I, вып.3
Ворота	- металлические по серии 3.8I8-I, вып.3
Отделка наружная	- все металлические элементы окрасить масляной краской за 2 раза
Наибольшая масса конструкции	- 2,I3 т (железобетонная панель ограждения)

ИНЖЕНЕРНОЕ ОБОРУДОВАНИЕ

Водопровод	- производственный. Напор на вводе I0 м вод.ст.
Канализация	- производственная; стоки собираются в химсборник
Электроснабжение	- от наружных сетей 380/220 В

ДОПОЛНИТЕЛЬНЫЕ ДАННЫЕ

Данный типовой проект разработан взамен типового проекта № 807-40.
В качестве второго варианта разработано жердевое ограждение площадки.
За расчетную единицу принята I обрабатываемая голова (Всего расчетных единиц - I200).

Срок действия типового проекта 80I-9-6 ~~1986 год~~ 1990 (10-88) (Установлен Сводным заключением Минсельхоза СССР № 25 от 23.03.8I г.)

СОСТАВ ПРОЕКТА

Альбом I - Технология производства.
Архитектурно-строительные решения.
Водопровод и канализация.
Электротехническая часть.
Заказные спецификации

Альбом II - Сметы

ОБЪЕМ ПРОЕКТНЫХ МАТЕРИАЛОВ 77 ФОРМАТОК

Проект распространяет Центральный институт типового проектирования
I25878, Москва, А-445, ГСП, ул. Смольная, 22

Инв.№ I7888
Пасп.№ 046454

стр.2

Главный инженер проекта (Трунов)

Главный инженер института (Болонкин)

ТИПОВОЙ ПРОЕКТ 80I-9-6

ЦИТЭПСЕЛЬХОЗ

gost.e-ecolog.ru