ГОСУДАРСТВЕННЫЙ СТАНДАРТ
СОЮЗА ССР

УСТРОЙСТВА УПЛОТНИТЕЛЬНЫЕ ДЛЯ ТОРЦЕВЫХ НЕПОДВИЖНЫХ СОЕДИНЕНИЙ

КОНСТРУКЦИЯ И РАЗМЕРЫ

ГОСТ 23826—79

Издание официальное

Цена 5 коп.

ГОСУДАРСТВЕННЫЙ КОМИТЕТ СССР ПО СТАНДАРТАМ
Москва

gost.e-ecolog.ru

УДК 62—762 : 006.354 Группа Г18

ГОСУДАРСТВЕННЫЙ СТАНДАРТ СОЮЗА ССР

УСТРОЙСТВА УПЛОТНИТЕЛЬНЫЕ ДЛЯ ТОРЦЕВЫХ НЕПОДВИЖНЫХ СОЕДИНЕНИЙ

Конструкция и размеры

Sealing devices for fixed edge joints. Construction and dimensions

ГОСТ 23826—79

ОКП 253 141

Постановлением Государственного комитета СССР по стандартам от 31 августа 1979 г. № 3339 срок действия установлен

с 01.01 1981 г.
до 01.01 1985 г.

Несоблюдение стандарта преследуется по закону

1. Настоящий стандарт распространяется на уплотнительные устройства (далее — устройства) для торцевых неподвижных соединений, применяемые в гидравлических и пневматических системах летательных аппаратов, двигателей для них, а также изделий их комплектующих и изделий наземного обслуживания при давлении от 28 МПа (280 кгс/см^2) и температуре от 213 К (минус 60°С) до 473 К (плюс 200°С) в зависимости от применяемой резины.

2. Конструкция и размеры устройств и посадочных мест под уплотнительные кольца должны соответствовать указанным на черт. 1—4 и в таблице.

Издание официальное ★ **Перепечатка воспрещена**

©Издательство стандартов, 1979

Исполнение 1

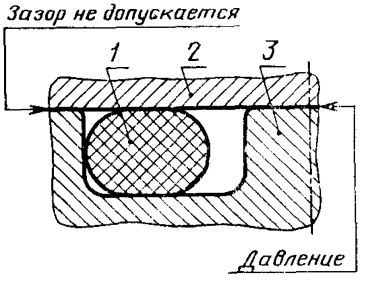

1—уплотнительное кольцо по ГОСТ 9833—73; *2*, *3*—детали, образующие посадочное место

Черт. 1

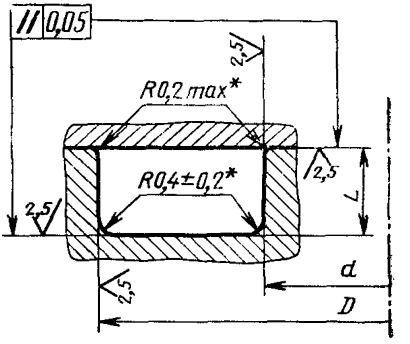

Черт. 2

Исполнение 2

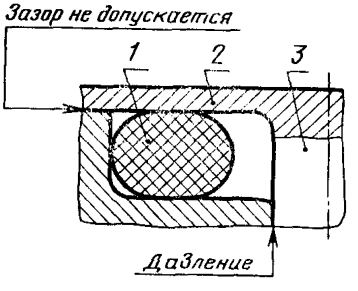

1—уплотнительное кольцо по ГОСТ 9833—73; *2*, *3*—детали, образующие посадочное место

Черт. 3

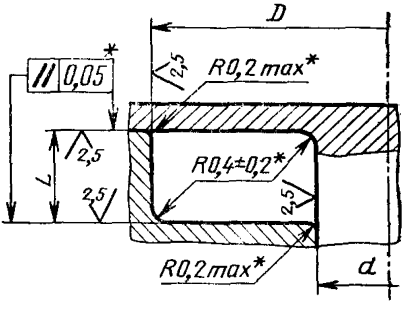

Черт. 4

* Размер обеспечивается инструментом.

Размеры в мм

Обозначение типоразмера кольца по ГОСТ 9833—73	d (пред. откл. по d11)	D (пред. откл. по H11)	L (пред. откл. по H11)	Сечение кольца d^* по ГОСТ 9833—73
003—005—14	1	5	1,0	1,4
004—006—14	2	6		
003—006—19	2	7	1,4	1,9
003,5—006,5—19				
004—007—19	3	8		
004,5—007,5—19				
005—008—19	4	9		
005,5—008,5—19				
006—009—19	5	10		
006,5—009,5—19				
007—010—19	6	11		
007,5—010,5—19				
008—011—19	7	12		
008,5—011,5—19				
009—012—19	8	13		
009,5—012,5—19				
010—013—19	9	14		
010,5—013,5—19				
011—014—19	10	15		
011,5—014,5—19				
012—015—19	11	16		
012,5—015,5—19				
013—016—19	12	17		
013,5—016,5—19				
014—017—19	13	18		
014,5—017,5—19				
015—018—19	14	19		
015,5—018,5—19				
016—019—19	15	20		
016,5—019,5—19				
017—020—19	16	21		
018—021—19	17	22		

Обозначение типоразмера кольца по ГОСТ 9833—73	d (пред. откл. по d11)	D (пред. откл. по H11)	L (пред. откл. по H11)	Сечение кольца d^* по ГОСТ 9833—73
019—022—19	18	23	1,4	1,9
020—023—19	19	24		
021—024—19	20	25		
022—025—19	21	26		
023—026—19	22	27		
024—027—19	23	28		
025—028—19	24	29		
026—029—19	25	30		
027—030—19	26	31		
028—031—19	27	32		
029—032—19	28	33		
030—034—19	29	34		
032—035—19	30	35		
033—036—19	31	36		
034—037—19	32	37		
035—038—19	33	38		
036—039—19	34	39		
037—040—19	35	40		
038—041—19	36	41		
039—042—19	37	42		
040—043—19	38	43		
042—045—19	40	45		
045—048—19	43	48		
047—050—19	45	50		
048—052—19	46	51		
050—053—19	48	53		
004—008—25	2	9	1,85	2,5
004,5—008,5—25	2,5	9,5		
005—009—25	3	10		
005,5—009,5—25	3,5	10,5		
006—010—25	4	11		
006,5—010,5—25	4,5	11,5		
007—011—25	5	12		
007,5—011,5—25	5,5	12,5		
008—012—25	6	13		
008,5—012,5—25	6,5	13,5		
009—013—25	7	14		
009,5—013,5—25	7,5	14,5		
010—014—25	8	15		
010,5—014,5—25	8,5	15,5		
011—015—25	9	16		
011,5—015,5—25	9,5	16,5		
012—016—25	10	17		
012,5—016,5—25	10,5	17,5		
013—017—25	11	18		
013,5—017,5—25	11,5	18,5		

* Размер для справок

Продолжение

Размеры в мм

Обозначение типоразмера кольца по ГОСТ 9833—73	d (пред. откл. по d11)	D (пред. откл. по H11)	L (пред. откл. по H11)	Сечение кольца d^* по ГОСТ 9833—73
014—018—25	12	19		
014,5—018,5—25	12,5	19,5		
015—019—25	13	20		
015,5—019,5—25	13,5	20,5		
016—020—25	14	21		
017—021—25	15	22		
018—022—25	16	23		
019—023—25	17	24		
020—024—25	18	25		
021—025—25	19	26		
022—026—25	20	27		
023—027—25	21	28		
024—028—25	22	29		
025—029—25	23	30		
026—030—25	24	31		
027—031—25	25	32		
028—032—25	26	33		
029—033—25	27	34		
030—034—25	28	35		
032—036—25	29	36		
034—038—25	31	38		
036—040—25	33	40		
037—041—25	34	41	1,85	2,5
038—042—25	35	42		
040—044—25	37	44		
041—045—25	38	45		
042—046—25	39	46		
043—047—25	40	47		
044—048—25	41	48		
045—049—25	42	49		
046—050—25	43	50		
048—052—25	45	52		
050—054—25	47	54		
051—055—25	48	55		
052—056—25	49	56		
054—058—25	51	58		
055—059—25	52	59		
056—060—25	53	60		
058—062—25	55	62		
060—064—25	57	64		
061—065—25	58	65		
062—066—25	59	66		
064—068—25	61	68		
065—070—25	62	69		
068—072—25	65	72		
070—075—25	67	74		
072—078—25	69	76		
075—080—25	72	79		
078—082—25	75	82		
080—085—25	77	84		
082—088—25	79	86		
085—090—25	82	89		
088—091—25	85	92		
090—095—25	87	94		
092—098—25	89	94		
095—100—25	91	98		
098—102—25	94	101		
100—105—25	96	103		
102—108—25	98	105	1,85	2,5
105—110—25	101	108		
108—112—25	104	111		
110—115—25	106	113		
112—118—25	108	115		
115—120—25	111	118		
118—122—25	114	121		
120—125—25	116	123		
122—128—25	118	125		
125—130—25	121	128		
130—135—25	126	133		
135—140—25	131	138		
140—145—25	136	143		
145—150—25	141	148		
150—155—25	146	153		
010—015—30	7	16		
011—016—30	8	17		
012—017—30	9	18		
013—018—30	10	19		
014—019—30	11	20		
015—020—30	12	21		
016—021—30	13	22		
017—022—30	14	23		
018—023—30	15	24	2,2	3,0
019—024—30	16	25		
020—025—30	17	26		
021—026—30	18	27		
022—027—30	19	28		
023—028—30	20	29		
024—029—30	21	30		
025—030—30	22	31		

Продолжение

Размеры в мм

Обозначение типоразмера кольца по ГОСТ 9833—73	d (пред. откл. по d11)	D (пред. откл. по H11)	L (пред. откл. по H11)	Сечение кольца d^* по ГОСТ 9833—73
026—031—30	23	32		
027—032—30	24	33		
028—033—30	25	34		
029—034—30	26	35		
030—035—30	27	36		
032—037—30	28	37		
033—038—30	29	38		
034—039—30	30	39		
035—040—30	31	40		
036—041—30	32	41		
038—042—30	33	42		
040—045—30	36	45		
042—048—30	38	47		
045—050—30	41	50		
048—052—30	43	52		
050—055—30	46	55		
051—056—30	47	56		
052—058—30	48	57		
055—060—30	51	60		
056—061—30	52	61		
058—063—30	55	64		
060—065—30	56	65		
063—068—30	59	68	2,2	3,0
065—070—30	61	70		
066—071—30	62	71		
070—075—30	66	75		
071—076—30	67	76		
075—080—30	71	80		
080—085—30	76	85		
082—088—30	78	87		
085—090—30	81	90		
088—092—30	83	92		
090—095—30	86	95		
092—098—30	88	97		
095—100—30	90	99		
098—102—30	92	101		
100—105—30	95	104		
102—108—30	97	106		
105—110—30	100	109		
108—112—30	102	111		
110—115—30	105	114		
112—118—30	107	116		
115—120—30	110	119		
120—125—30	115	124		
125—130—30	120	129		
130—135—30	125	134		
135—140—30	130	139		
140—145—30	135	144	2,2	3,0
145—150—30	140	149		
150—155—30	145	154		
014—020—36	11	21		
015—021—36	12	22		
016—022—36	13	23		
017—023—36	14	24		
018—024—36	15	25		
019—025—36	16	26		
020—026—36	17	27		
021—027—36	18	28		
022—028—36	19	29		
023—029—36	20	30		
024—030—36	21	31		
025—031—36	22	32		
026—032—36	23	33		
027—033—36	24	34		
028—034—36	25	35		
029—035—36	26	36		
030—036—36	27	37		
032—038—36	29	39		
034—040—36	31	41		
035—041—36	32	42	2,6	3,6
036—042—36	33	43		
038—044—36	35	45		
039—045—36	36	46		
040—046—36	37	47		
042—048—36	39	49		
044—050—36	41	51		
045—051—36	42	52		
046—052—36	43	53		
048—054—36	45	55		
049—055—36	46	56		
050—056—36	47	57		
052—058—36	49	59		
054—060—36	51	61		
055—061—36	52	62		
056—062—36	53	63		
057—063—36	54	64		
058—064—36	55	65		
059—065—36	56	66		
060—066—36	57	67		

Продолжение

Размеры в мм

Обозначение типоразмера кольца по ГОСТ 9833—73	d (пред. откл. по d11)	D (пред. откл. по H11)	L (пред. откл. по H11)	Сечение кольца d^* по ГОСТ 9833—73	Обозначение типоразмера кольца по ГОСТ 9833—73	d (пред. откл. по d11)	D (пред. откл. по H11)	L (пред. откл. по H11)	Сечение кольца d^* по ГОСТ 9833—73
062—068—36	59	69			140—145—36	134	144		
063—069—36	60	70			145—150—36	139	149		
064—070—36	60	70			150—155—36	144	154		
065—071—36	61	71			155—160—36	149	159		
066—072—36	62	72			160—165—36	153	163		
068—074—36	64	74			165—170—36	158	168		
069—075—36	65	75			170—175—36	163	173		
070—076—36	66	76			175—180—36	168	178		
071—077—36	67	77			180—185—36	173	183		
072—078—36	68	78			185—190—36	178	188		
074—080—36	70	80			190—195—36	183	193		
075—081—36	71	81			195—200—36	189	199	2,6	3,6
076—082—36	72	82			200—205—36	193	203		
078—084—36	74	84			205—210—36	198	208		
079—085—36	75	85			210—215—36	203	213		
080—086—36	76	86			215—220—36	208	218		
082—088—36	78	88			220—225—36	213	223		
084—090—36	80	90			225—230—36	217	227		
085—091—36	81	91			230—235—36	222	232		
086—092—36	82	92			235—240—36	227	237		
088—094—36	84	94			240—245—36	232	242		
089—095—36	85	95			245—250—36	237	247		
090—096—36	86	96	2,6	3,6	250—255—36	243	253		
092—098—36	88	98							
094—100—36	89	99			028—036—46	24	37		
095—101—36	91	101			030—038—46	26	39		
096—102—36	92	102			032—040—46	27	40		
098—104—36	94	104			034—042—46	29	42		
099—105—36	95	105			035—043—46	30	43		
100—106—36	96	106			036—044—46	31	44		
102—108—36	98	108			037—045—46	32	45		
104—110—36	100	110			038—046—46	33	46		
105—111—36	101	111			040—048—46	36	49		
106—112—36	102	112			042—050—46	38	51		
108—114—36	104	114			044—052—46	40	53	3,3	4,6
109—115—36	105	115			045—053—46	41	54		
110—116—36	106	116			047—055—46	43	56		
112—118—36	108	118			048—056—46	44	57		
114—120—36	110	120			050—058—46	46	59		
115—121—36	111	121			052—060—46	48	61		
118—124—36	114	124			054—062—46	50	63		
120—126—36	116	126			055—063—46	51	64		
125—130—36	119	129			057—065—46	53	66		
130—135—36	124	134			058—066—46	54	67		
135—140—36	129	139			060—068—46	56	69		

Продолжение

Размеры в мм

Обозначение типоразмера кольца по ГОСТ 9833—73	d (пред. откл. по d11)	D (пред. откл. по H11)	L (пред. откл. по H11)	Сечение кольца d^* по ГОСТ 9833—73
062—070—46	58	71		
063—071—46	58	71		
064—072—46	59	72		
065—073—46	60	73		
067—075—46	62	75		
068—076—46	63	76		
070—078—46	65	78		
072—080—46	67	80		
074—082—46	69	82		
075—083—46	70	83		
077—085—46	72	85		
078—086—46	73	86		
080—088—46	75	88		
082—090—46	77	90		
085—092—46	79	92		
088—095—46	82	95		
090—098—46	85	98		
092—100—46	87	100		
095—102—46	88	101		
098—105—46	91	104		
100—108—46	94	107		
102—110—46	96	109		
105—112—46	98	111	3,3	4,6
108—115—46	101	114		
110—118—46	104	117		
112—120—46	106	119		
115—122—46	108	121		
118—125—46	111	124		
120—128—46	114	127		
122—130—46	116	129		
125—135—46	119	132		
130—140—46	124	137		
135—145—46	129	142		
140—150—46	134	147		
145—155—46	139	152		
150—160—46	144	157		
155—165—46	148	161		
160—170—46	153	166		
165—175—46	158	171		
170—180—46	163	176		
175—185—46	168	181		
180—190—46	173	186		
185—195—46	178	191		
190—200—46	183	196		
195—205—46	188	201		
200—210—46	193	206		
205—215—46	198	211		
210—220—46	203	216		
215—225—46	208	221		
220—230—46	212	225		
225—235—46	217	230	3,3	4,6
230—240—46	222	235		
235—245—46	227	240		
240—250—46	232	245		
245—255—46	237	250		
250—260—46	242	255		
050—060—58	45	61		
053—063—58	48	64		
055—065—58	50	66		
056—066—58	51	67		
060—070—58	55	71		
061—071—58	56	72		
063—073—58	57	73		
065—075—58	59	75		
070—080—58	64	80		
071—081—58	66	82		
075—085—58	69	85		
080—090—58	74	90		
082—092—58	76	92		
085—095—58	79	95		
088—098—58	82	98		
090—100—58	84	100		
092—102—58	86	102	4,0	5,8
095—105—58	89	105		
098—108—58	92	108		
100—110—58	94	110		
102—112—58	96	112		
105—115—58	99	115		
108—118—58	102	118		
110—120—58	104	120		
112—122—58	106	122		
115—125—58	109	125		
118—128—58	112	128		
120—130—58	114	130		
125—135—58	118	134		
130—140—58	123	139		
135—145—58	128	144		
140—150—58	133	149		
145—155—58	138	154		

Продолжение

Размеры в мм

Обозначение типоразмера кольца по ГОСТ 9833—73	d (пред. откл. по d11)	D (пред. откл. по H11)	d (пред. откл. по H11)	Сечение кольца d^* по ГОСТ 9833—73	Обозначение типоразмера кольца по ГОСТ 9833—73	d (пред. откл. по d11)	D (пред. откл. по H11)	L (пред. откл. по H11)	Сечение кольца d^* по ГОСТ 9833—73
150—160—58	143	159			480—490—58	469	485	4,0	5,8
155—165—58	148	164			500—510—58	489	505		
160—170—58	153	169			082—095—75	74	95		
165—175—58	158	174			090—102—75	82	103		
170—180—58	163	179			092—105—75	84	105		
175—185—58	168	184			095—108—75	86	107		
180—190—58	173	189			098—110—75	89	110		
185—195—58	178	194			100—112—75	91	112		
190—200—58	183	199			102—115—75	94	115		
195—205—58	187	203			105—118—75	97	118		
200—210—58	192	208			108—120—75	99	120		
205—215—58	197	213			110—122—75	101	122	5,3	7,5
210—220—58	202	218			112—125—75	104	125		
215—225—58	207	223			115—128—75	107	128		
220—230—58	212	228			118—130—75	109	130		
225—235—58	217	233			120—132—75	111	132		
230—240—58	222	238			122—135—75	114	135		
235—245—58	227	243			125—138—75	117	138		
240—250—58	232	248			128—140—75	119	140		
245—255—58	237	253			130—142—75	121	142		
250—260—58	241	257			132—145—75	123	144		
255—265—58	246	262							
260—270—58	251	267	4,0	5,8	135—150—85	123	147		
265—275—58	256	272			140—155—85	128	152		
270—280—58	261	277			145—160—85	133	157		
275—285—58	266	282			150—165—85	138	162		
280—290—58	271	287			155—170—85	143	167		
285—295—58	276	292			160—175—85	148	172		
290—300—58	281	297			165—180—85	153	177		
295—305—58	286	302			170—185—85	158	182		
300—310—58	290	306			175—190—85	163	187		
310—320—58	300	316			180—195—85	168	192		
320—330—58	310	326			185—200—85	173	197		
330—340—58	320	336			190—205—85	178	202	6,0	8,5
340—350—58	330	346			195—210—85	185	209		
350—360—58	340	356			200—215—85	190	214		
360—370—58	350	366			205—220—85	195	219		
370—380—58	360	376			210—225—85	200	224		
380—390—58	369	385			215—230—85	205	229		
390—400—58	379	395			220—235—85	209	233		
400—410—58	389	405			225—240—85	214	238		
420—430—58	409	425			230—245—85	219	243		
440—450—58	429	445			235—250—85	224	248		
450—460—58	439	455			240—255—85	229	253		
460—470—58	449	465			245—260—85	234	258		

Продолжение

Размеры в мм

Обозначение типоразмера кольца по ГОСТ 9833—73	d (пред. откл. по d11)	D (пред. откл. по H11)	L (пред. откл. по H11)	Сечение кольца d^* по ГОСТ 9833—73	Обозначение типоразмера кольца по ГОСТ 9833—73	d (пред. откл. по d11)	D (пред. откл. по H11)	L (пред. откл. по H11)	Сечение кольца d^* по ГОСТ 9833—73
250—265—85	239	263	6,0	8,5	325—340—85	313	337	6,0	8,5
255—270—85	244	268			340—355—85	327	351		
260—275—85	249	273			345—360—85	332	356		
265—280—85	254	278			360—375—85	347	371		
280—295—85	268	292			365—380—85	352	376		
285—300—85	273	297			380—395—85	367	391		
300—315—85	288	312			385—400—85	374	398		
305—320—85	293	317			390—405—85	377	401		
320—335—85	308	332			400—415—85	387	411		

3. Виды покрытий поверхностей канавок под уплотнительные кольца устанавливаются разработчиком.

4. Допускается скруглять кромки радиусом $R \leqslant 0{,}2$ мм любой кривой линией, не выходящей за пределы радиуса.

Редактор *Е. З. Усоскина*
Технический редактор *Г. А. Макарова*
Корректор *Е. И. Евтеева*

gost.e-ecolog.ru

9.79 Подп. в печ. 30.10.79 0.75 п. л. 0,79 уч.-изд. л. Тир. 12000 Цена 5 коп.

Ордена «Знак Почета» Издательство стандартов. 123557, Москва, Новопресненский пер., 3
Тип. «Московский печатник». Москва, Лялин пер., 6. Зак 1382