УДК 62-762 : 006.354 Группа Г18

ГОСУДАРСТВЕННЫЙ СТАНДАРТ СОЮЗА ССР

УСТРОЙСТВА УПЛОТНИТЕЛЬНЫЕ ФТОРОПЛАСТОВЫЕ С ГОФРИРОВАННЫМИ ПРУЖИНАМИ ДЛЯ ПОРШНЕЙ. ПОСАДОЧНЫЕ МЕСТА

Конструкция и размеры

Fluoroplastic sealing devices with corrugated springs for pistons. Seal housings. Construction and dimensions

ГОСТ 23818—79

ОКП 40 1635

Постановлением Государственного комитета СССР по стандартам от 31 августа 1979 г. № 3315 срок введения установлен

с 01.01.81

Проверен в 1985 г. Постановлением Госстандарта от 27.09.85 № 3135 срок действия продлен

до 01.01.91

Несоблюдение стандарта преследуется по закону

1. Конструкция и размеры посадочных мест и монтажных фасок должны соответствовать указанным на чертеже и в табл. 1.

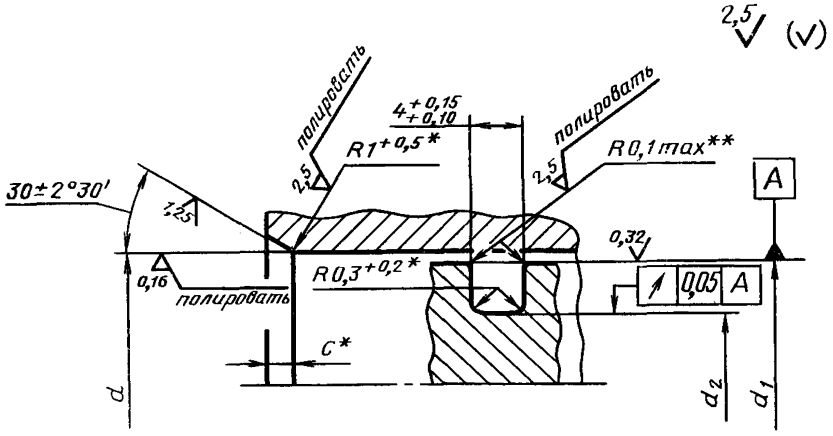

* Размер обеспечивается инструментом.

** Скругление кромок разрешается выполнять любой кривой линией, не выходящей за пределы указанного радиуса.

Издание официальное **Перепечатка воспрещена**

★

Переиздание. Декабрь 1985 г.

gost.e-ecolog.ru

Таблица 1

мм

$d=d_1$	d_2 Пред. откл. h8	C Пред. откл. +0,25	$d=d_1$	d_2 Пред. откл. h8	C Пред. откл. +0,25	$d=d_1$	d_2 Пред. откл. h8	C Пред. откл. +0,25
18	10	1,0	40	28	1,6	70	58	2,0
20	12		42	30		72	60	
22	13		45	33		75	63	
24	15		48	36		78	66	
25	16		50	38		80	68	
26	17		52	40		82	70	
			55	43		85	73	
28	19	1,6	56	44		88	76	
30			58	46		90	78	
						92	80	
			60	48	2,0	95	83	
32	21	1,6	62	50		98	86	
33	22		63	51		100	88	
34	23		65	53				
35	24		68	56				
36	25							
38	27							

2. Предельные отклонения диаметров поршня и цилиндра следует выбирать с учетом максимально допустимых суммарных зазоров, указанных в табл. 2.

Таблица 2

Давление рабочей жидкости, МПа (кгс/см²)	Максимальный зазор между поршнем и цилиндром, мкм
8 (80)	220
15 (150)	160
21 (210)	100

3. Допускается относительное увеличение радиального зазора между поршнем и цилиндром под действием давления рабочей среды не более чем на 50%.

gost.e-ecolog.ru