РОДИЛЬНАЯ НА 48 КОРОВ
(ВАРИАНТ С РАМНЫМИ КОНСТРУКЦИЯМИ)

ПАСПОРТ
ТИПОВОЙ ПРОЕКТ
№ 80I-3-7

УДК 728.96:631.223.22.015

ЧАСТЬ **2**
Раздел 8
Группа 80I-3

Область применения: районы с обычными геологическими условиями. Расчетной температурой наружного воздуха -20^0, -30^0 (основное решение) и -40^0С.

Вес снегового покрова	- I00 кгс/м2
Скоростной напор ветра	- 27 кгс/м2
Класс здания	- II
Степень долговечности	- II
Степень огнестойкости	- II

Разработан институтом "Севзапгипросельхозстрой" Калинин-8, пр. Победы, д.27.

Утвержден "Главсельстройпроектом" МСХ СССР. Сводное заключение № 39 от I6.04.80г.

Введен в действие институтом "Севзапгипросельхозстрой". Приказ № 38 от 24.I2.80г. Действует с апреля I982 г. (И-4-82)

ФАСАД I-8

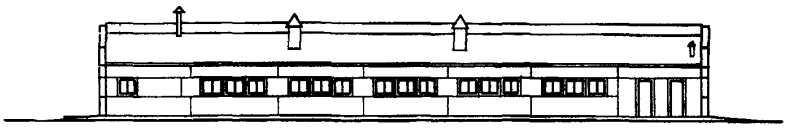

ПЛАН

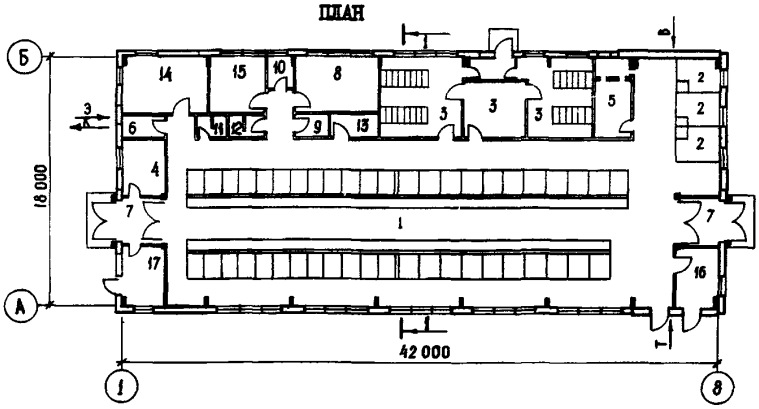

РАЗРЕЗ I-I

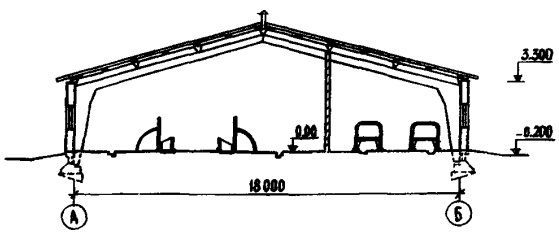

ЭКСПЛИКАЦИЯ

I. Стойловое помещение	42I,I4 м2	I0. Вакуумнасосная	5,20 м2
2. Денники	22,5 "	II. Душевая	2,05 "
3. Профилакторий на 28 мест	74,74 "	I2. Санузел	2,93 "
4. Весовая	I2,04 "	I3. Подсобное помещение	4,9I "
5. Венткамера и тепловой узел	I6,46 "	I4. Помещение персонала	25,I3"
6. Электрощитовая	4,77 "	I5. Кабинет ветврача	I6,I5"
7. Тамбуры	25,I3 "	I6. Помещение санобработки коров	I2,4 "
8. Молочно-моечная	24,62 "	I7. Помещение для подстилки	I2,4 "
9. Помещение для дезосредств	3,34 "		

На 4 страницах, страница I

gost.e-ecolog.ru

ОПИСАНИЕ ТЕХНОЛОГИЧЕСКОГО ПРОЦЕССА

Здание родильной входит в состав комплекса по производству молока на 400 коров боксового содержания. В родильной размещается 48 глубокостельных и новотельных коров на привязи в индивидуальных стойлах и 28 телят профилактического периода в индивидуальных клетках.

Доение коров предусмотрено с помощью доильной установки в переносные доильные ведра, откуда молоко сливается во фляги и на тележках перевозится в молочную.

Измельченные грубые, сочные, зеленые корма раздаются животным при помощи тракторного прицепного кормораздатчика КТУ-I0. Концентрированные корма раздаются при помощи ручной тележки ТУ-300. Текущий запас концкормов хранится в бункере БСК-I0. Концкорма из бункера шнеком подаются в тележку и взвешиваются на весах, которые установлены под выгрузной воронкой шнека.

Уборка навоза из основного стойлового помещения осуществляется с помощью скребкового транспортера ТСН-I60. Навоз транспортером перемещается к торцу здания и сбрасывается в поперечный канал скреперной установки УС-I0, которая транспортирует навоз в навозоприемник насосной станции, расположенной в переходной галерее № I и далее по подземному трубопроводу насосом НЖН-200 перекачивается в навозохранилище. С выгульных дворов навоз, по мере его накопления, сгребается бульдозером в кучи, грузится погрузчиком ПЭ-0,8 в тракторный прицеп 2ПТС-4М-785А и отвозится к месту его хранения или переработки.

ПРОИЗВОДСТВЕННАЯ ПРОГРАММА

Вместимость	48 коров и 28 телят
Площадь на I голову	I3,34 м2
Размеры стойл	I,2x2,0м I,5x2,0м
Выход продукции за год:	
а/ привес телят	47 ц
б/ молоко	720-792 ц

ПОТРЕБНОСТЬ В РЕСУРСАХ И СЫРЬЕ

Расход тепла на I корову в год	5220000ккал
Расход электроэнергии на Iкорову в год	I060,8квт/час
Расход кормов на I корову	II,4 к.ед.

РЕЖИМ РАБОТЫ И ШТАТЫ

Количество смен в сутки	3
Общее количество работающих	3
в т.ч. основных рабочих	2
Всего работающих в наибольшую смену	2

К 2	"Севзапгипросельхозстрой"	РОДИЛЬНАЯ НА 48 КОРОВ (ВАРИАНТ С РАМНЫМИ КОНСТРУКЦИЯМИ)	ТИПОВОЙ ПРОЕКТ № 80I-3-7	ПАСПОРТ Лист 2

ПЛАН РАССТАНОВКИ ТЕХНОЛОГИЧЕСКОГО ОБОРУДОВАНИЯ

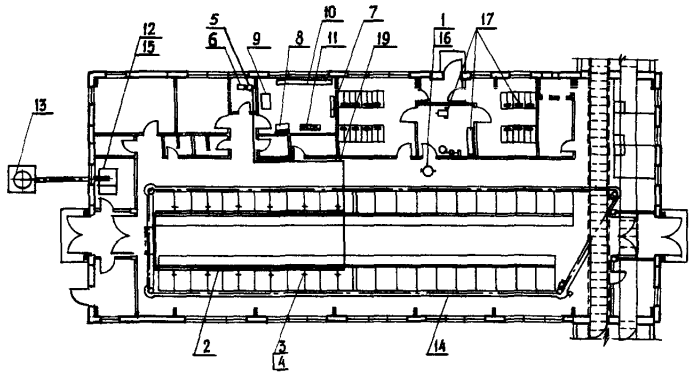

РАЗРЕЗ I-I

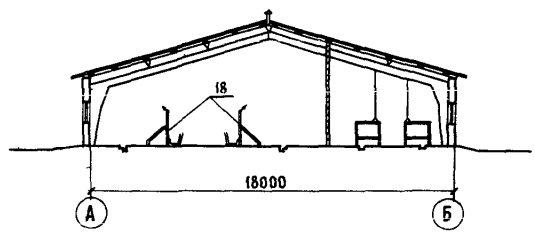

ЭКСПЛИКАЦИЯ ОБОРУДОВАНИЯ

I. Тележка для фляг ТБ-I	- 2 шт
2. Вакуумпровод в сборе	- I к-т
3. Кран вакуумный	- I2 шт
4. Доильный аппарат	- 8 к-т
5. Вакуумный баллон	- I шт.
6. Насос вакуумный УВУ-45/60	- I "
7. Устройство для промывки доильных аппаратов	- I "
8. Шкаф для хранения запчастей	- I "
9. Стол для демонтажа оборудования ОРГ-I468-0I-060А	- I "
I0. Стеллаж для фляг и доильных аппаратов	- I "
II. Ванна для мойки фляг ВМ-26	- I "
I2. Весы платформенные РП-IГ I3 (М)	- I "
I3. Бункер для сухих кормов БСК-I0	- I "
I4. Транспортер скребковый ТСН-I60	- I "
I5. Тележка ручная ТУ-300	- 2 "
I6. Фляга для молока ФЛ-38	- 8 "
I7. Оборудование содержания телят ОСТ-50	- I к-т
I8. Оборудование стойловое для коров	- 2 к-т
I9. Кронштейн	- 3 шт.

ОСНОВНЫЕ ПОКАЗАТЕЛИ

ОБЪЕМ		
Строительный	м3	3868,8
На расчетную единицу	"	50,90
ПЛОЩАДЬ		
Застройки	м2	806,0
Общая	"	640,45
На расчетную единицу	"	8,43
РАСХОД МАТЕРИАЛОВ		
Цемента	т	I0I,77
Цемента, приведенного к М400	"	89,27
Цемента на расчетную единицу	"	I,II75
Стали натуральной	"	I6,62
Стали, приведенной к классу А-I	"	25,3
Стали на расчетную единицу	"	0,333
Железобетона	м3	I2I,0I
в т.ч.сборного	"	II0,99
Бетона	"	69,47
Керамзитобетона	"	I34,I3
Лесоматериалов	"	I6,5
Кирпича	т.шт	54,I7
СМЕТНАЯ СТОИМОСТЬ		
Общая	т.р.	62,67
На расчетную единицу	"	0,824
Строительно-монтажных работ	"	58,57
на расчетную единицу	"	0,77
Оборудования	"	4,I0
I м3 здания	руб.	I5,I4
I м2 общей площади	"	9I,45
ТРУДОВЫЕ ЗАТРАТЫ		
На здание	ч/дн	4775,70
На I м3 здания	"	I,23
На расчетную единицу	"	62,84
ЭКСПЛУАТАЦИОННЫЕ ПОКАЗАТЕЛИ		
Расход воды	л/сек	0,24
Расход воды	м3/сут	9,26
Расход тепла	ккал/час	92305
В том числе:		
на отопление	"	37765
на вентиляцию	"	37540
на горячее водоснабжение	"	I7000
Потребная мощность электроэнергии	кВт	I8,6I

СТРОИТЕЛЬНЫЕ КОНСТРУКЦИИ

Фундаменты – под рамы сборные железобетонные по серии I.8I0-2, вып.I, типоразмеров – I под торцовые стены сборные бетонные по ГОСТ I3579-78, типоразмеров – 3, под колонны – сборные железобетонные башмаки по серии I.8I0-I, вып.I, типоразмеров – I.

Фундаментные балки – сборные ж/б по серии I.4I5-I, вып.I, типоразмеров – I.

Рамы – сборные ж/б по серии I.822-2, вып. 3, типоразмеров – I.

Колонны – сборные ж/б по серии I.823-I, вып. I, типоразмеров – 2.

Стены – двухслойные стеновые панели и блоки из легких бетонов по серии I.832.I-9. Типоразмеров – I4.

Внутренние – из кирпича.

Покрытие – сборные ж/б плиты по серии I.865-4, вып. I. Типоразмеров – I.

Кровля – вентилируемая из асбестоцементных листов "УВ".

Полы – бетонные, дощатые, керамические.

Окна – деревянные по ГОСТ I6407-70*. Типоразмеров – I.

Двери – ГОСТ I7324-7I. Типоразмеров – 5.

Ворота – ГОСТ I8853-73. Типоразмеров – I.

Наружная отделка – швы между панелями и блоками расшиваются.

Внутренняя отделка – внутренние поверхности стен затираются и окрашиваются известковым раствором, а затем обрабатываются кремний-органическими соединениями.

Наибольшая масса конструкции (стеновая панель) 3,5 т.

ИНЖЕНЕРНОЕ ОБОРУДОВАНИЕ

Водопровод – хозяйственно-питьевой от наружной сети. Напор на вводе I0 м вод.ст.

Канализация – хозяйственно-фекальная в наружную сеть

Отопление – водяное с параметрами 95-70° от наружной сети.

Вентиляция – приточно-вытяжная с механическим и естественным побуждением.

Электроосвещение – лампами накаливания от электросети 380/220 в.

ДОПОЛНИТЕЛЬНЫЕ ДАННЫЕ

Сметная стоимость строительства определена по нормам и ценам, установленным с I.0I.69 г. Срок действия тип.пр. № 80I-3-7 ~~-I985 г.~~, установлен сводным заключением № 39 от I6.04.80 г. Главсельстройпроекта МСХ СССР. За расчетную единицу принято одно скотоместо. (Расчетных единиц 76). 1990(10-88)

СОСТАВ ПРОЕКТА

Альбом I – Пояснительная записка. Технологическая часть. Механизация. Архитектурно-строительные решения. Конструкции железобетонные. Отопление и вентиляция. Водопровод и канализация. Электроснабжение.

Альбом II – Заказные спецификации.

Альбом III – Сметы.

Объем проектных материалов 297 форматок.

Проект распространяет: Центральный институт типового проектирования I25878, г.Москва, ул.Смольная, 22

Инв.№

Пасп.№ 045516

ТИПОВОЙ ПРОЕКТ № 80I-3-7

Севзаптипросельхозстрой

gost.e-ecolog.ru