ГОСУДАРСТВЕННЫЙ СТАНДАРТ
СОЮЗА ССР

КАБЕЛИ И ЖГУТЫ ДЛЯ МЕЖПРИБОРНЫХ СОЕДИНЕНИЙ

РЯДЫ ПРЕДЕЛЬНЫХ ОТКЛОНЕНИЙ ДЛИН

ГОСТ 23542—79

Издание официальное

Цена 3 коп.

ГОСУДАРСТВЕННЫЙ КОМИТЕТ СССР ПО СТАНДАРТАМ
Москва

gost.e-ecolog.ru

УДК 621.315.2:006.354 Группа Е46

ГОСУДАРСТВЕННЫЙ СТАНДАРТ СОЮЗА ССР

КАБЕЛИ И ЖГУТЫ ДЛЯ МЕЖПРИБОРНЫХ СОЕДИНЕНИЙ

Ряды предельных отклонений длин

Cables and wire bundles for device connections
Series of length limit deviations

ГОСТ 23542—79

Постановлением Государственного комитета СССР по стандартам от 28 марта 1979 г. срок введения установлен

с 01.01. 1980 г.

Несоблюдение стандарта преследуется по закону

1. Настоящий стандарт распространяется на кабели и жгуты, изготовляемые с применением кабельных изделий, разрабатываемые для межприборного соединения систем электрической, радиоэлектронной аппаратуры и аппаратуры управления.

Стандарт не распространяется на радиочастотные кабели, жгуты и ленточные провода, предназначенные для внутреннего электрического монтажа аппаратуры, а также на кабели и провода в части требований по строительным длинам, установленным в стандартах и технических условиях на кабельные изделия электротехнической промышленности.

Стандарт устанавливает ряды предельных отклонений длин кабелей и жгутов, указываемых в чертежах на соответствующие изделия.

2. Нанесение размеров на чертежах кабелей и жгутов выполняют по ГОСТ 2.414—75, нанесение предельных отклонений на чертежах кабелей и жгутов — по ГОСТ 2.307—68.

Простановка размеров на чертежах кабелей и жгутов определяется в зависимости от условий применения (назначения) кабелей и жгутов.

Габаритные размеры (по длине) соединителей в длину кабелей жгутов и ответвлений не входят (черт. 1—3).

Примечание. Размеры на чертежах даны до точек разветвлений.

Издание официальное **Перепечатка воспрещена**

★

© Издательство стандартов, 1979

3. В стандарте приведены ряды предельных отклонений на:
длины кабелей и жгутов (черт. 1) — табл. 1;
длины ответвлений кабелей и жгутов (черт. 2) — табл. 2;
расстояния между ответвлениями кабелей и жгутов (черт. 3) — табл. 3.

В технически обоснованных случаях допускается применять более жесткие предельные отклонения на размеры кабеля и жгута.

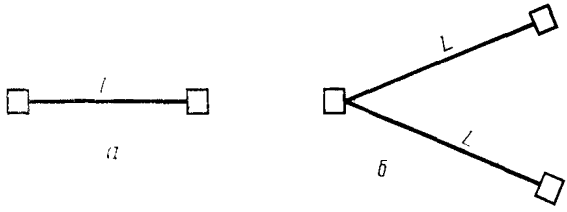

L—длина кабеля, жгута

Черт. 1

Таблица 1

Предельные отклонения длин кабелей и жгутов

мм

Длина кабеля, жгута	Предельное отклонение	Длина кабеля, жгута	Предельное отклонение
От 100 до 300	+15 −10	Св. 30000 до 40000	+400 −250
Св. 300 » 500	+25 −15	« 40000 » 60000	+600 −400
» 500 » 2000	+35 −25	» 60000 » 80000	+800 −500
» 2000 » 5000	+50 −35	» 80000 » 100000	+1000 −700
» 5000 » 10000	+100 −65	» 100000 » 130000	+1300 −800
» 10000 » 15000	+150 −100	» 130000 » 160000	+1600 −1000
» 15000 » 20000	+200 −150	» 160000 » 200000	+2000 −1300
» 20000 » 25000	+250 −170	» 200000 » 250000	+2500 −1700
» 25000 » 30000	+300 −200	» 250000 » 300000	+3000 −2000

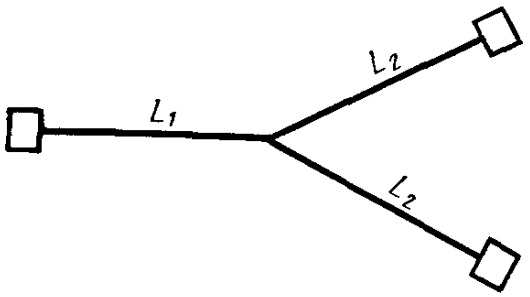

L_1, L_2—длины ответвлений кабеля, жгута

Черт. 2

Таблица 2

Предельные отклонения длин ответвлений кабелей и жгутов

мм

Длина ответвления кабеля, жгута	Предельное отклонение	Длина ответвления кабеля, жгута	Предельное отклонение
От 50 до 100	$^{+10}_{-3}$	Св. 2000 до 3500	$^{+40}_{-10}$
Св. 100 » 500	$^{+15}_{-5}$	» 3500 » 6000	$^{+50}_{-15}$
» 500 » 1000	$^{+25}_{-8}$	» 6000 » 10000	$^{+100}_{-30}$
» 1000 » 2000	$^{+30}_{-10}$		

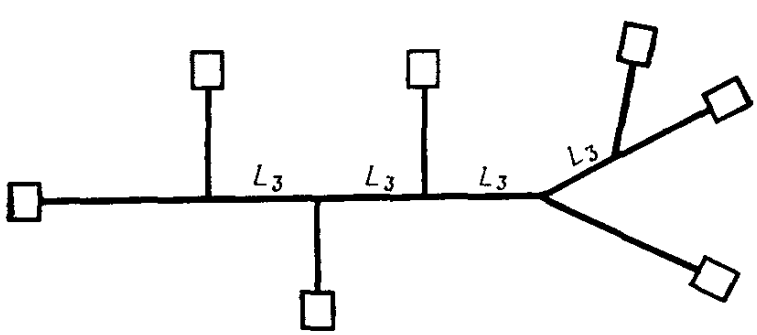

L_3—расстояния между ответвлениями кабеля, жгута

Черт. 3

Таблица 3

Предельные отклонения расстояний между ответвлениями кабеля и жгута

мм

Расстояние между ответвлениями				Предельное отклонение	Расстояние между ответвлениями				Предельное отклонение
От	50	до	300	±10	Св.	3800	до	5000	±40
Св.	300	»	700	±15	»	5000	»	7000	±50
»	700	»	1500	±20	»	7000	»	10000	±100
»	1500	»	2600	±25	»	10000	»	18000	±150
»	2600	»	3800	±30					

Редактор *Т. В Сиыка*
Технический редактор *Л. Я. Митрофанова*
Корректор *Р. В. Ананьева*

Сдано в набор 09.04.79 Подп. в печ. 08.06.79 0,375 п. л. 0,22 уч.-изд. л. Тир. 12000 Цена 3 коп.

Издательство стандартов Москва, Д-557, Новопресненский пер., 3
Калужская типография стандартов, ул Московская, 256. Зак 1075

gost.e-ecolog.ru