УДК 621.744.33—2 : 006.354 Группа Г21

ГОСУДАРСТВЕННЫЙ СТАНДАРТ СОЮЗА ССР

ПЛАТИКИ ЛИТЕЙНЫХ ЦЕЛЬНОЛИТЫХ СТАЛЬНЫХ И ЧУГУННЫХ ОПОК

Конструкция и размеры

Plates of all-cast steel and iron moulding boxes
Construction and dimensions

ГОСТ 22963—78

Взамен МН 144—59

Постановлением Государственного комитета стандартов Совета Министров СССР от 8 февраля 1978 г. № 400 срок действия установлен

с 01.01 1979 г.
до 01.01 1984 г.

Несоблюдение стандарта преследуется по закону

1. Настоящий стандарт распространяется на платики литейных цельнолитых стальных и чугунных опок средним размером в свету до 500 мм, предназначенные для штифтового съема опок.

2. Конструкция и размеры платиков должны соответствовать указанным на чертеже.

Исполнение 1

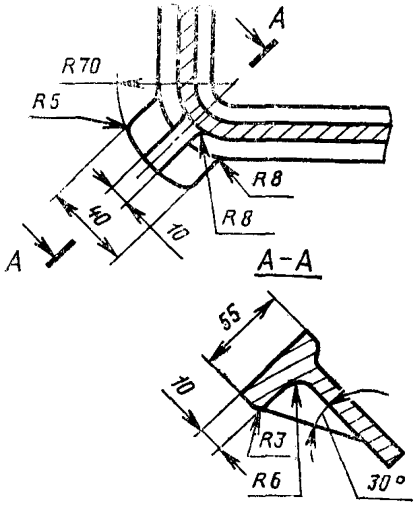

Исполнение 2

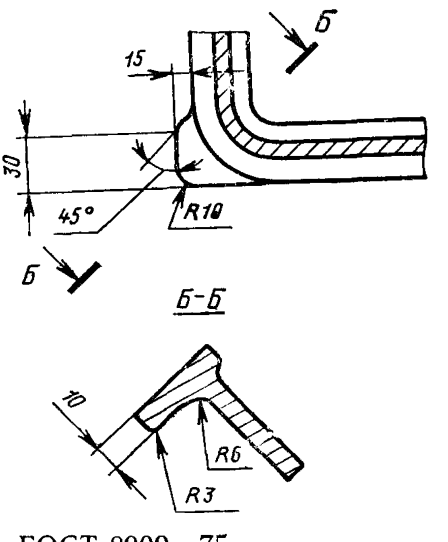

3. Технические требования — по ГОСТ 8909—75.

gost.e-ecolog.ru

ьное

Перепечатка воспрещена

★

gost.e-ecolog.ru