УДК 621.643.4.063:006.354 Группа Г18

ГОСУДАРСТВЕННЫЙ СТАНДАРТ СОЮЗА ССР

Сборочные единицы и детали трубопроводов ТРОЙНИКИ-ВСТАВКИ НА P_y св. 10 до 100 МПа (св. 100 до 1000 кгс/см²) Конструкция и размеры

Assembly units and pipeline parts. Inserting T-branches for P_{nom} 9,81—98,1 MPa (100—1000 kgf/cm²). Construction and dimensions

ГОСТ 22825—83

Взамен ГОСТ 22825—77

ОКП 36 4700

Постановлением Государственного комитета СССР по стандартам от 25 ноября 1983 г. № 5524 срок введения установлен

с 01.01.85

1. Настоящий стандарт распространяется на тройники-вставки для трубопроводов, применяемых на предприятиях отраслей нефтехимической промышленности и для производства минеральных удобрений, на P_y св. 10 до 100 МПа (св. 100 до 1000 кгс/см²) и $D_y \times D_y'$ от 32×6 до 200×50 мм при температуре среды от минус 50 до плюс 510 °С.

2. Конструкция и размеры тройников-вставок должны соответствовать указанным на чертеже и в таблице.

3. Технические требования — по ГОСТ 22790—89.

Издание официальное

Настоящий стандарт не может быть полностью или частично воспроизведен, тиражирован и распространен без разрешения Госстандарта СССР

gost.e-ecolog.ru

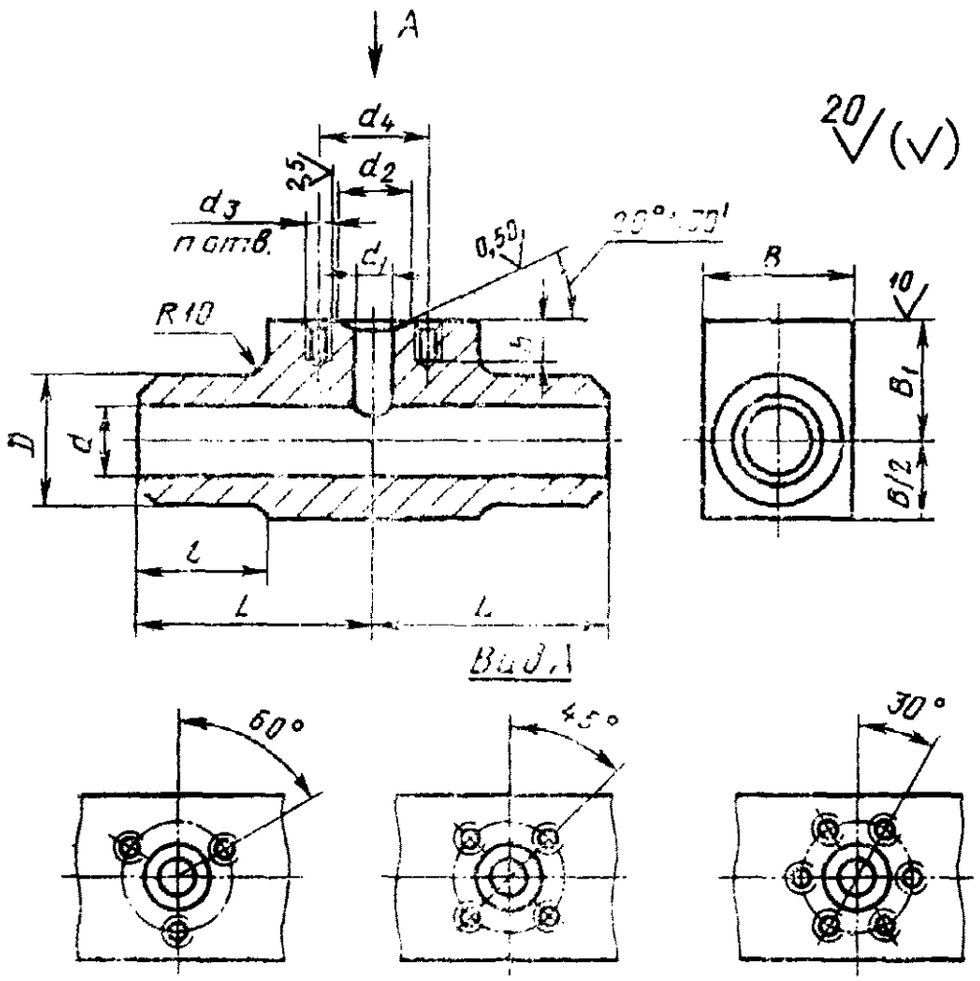
A
d4
d2
d3
под в.
d1
2,5
0,5
R10
B
10
B1
B/2
D
d
l
L
L
Вид А
60°
45°
30°

Размеры в мм

Условные проходы $D_y \times D_y$	Исполнение детали	D	d	d_1	d_2	d_3	n	d_4	L	l	B	B_1	h	Масса, кг, не более
32×6	1	46	32	6	10	M14	3	42	100	50	65	50	25	4,2
	2	50												4,6
	3	58										55		6,1
	4	70									75	60		8,1
40×6	1	58	40						110		65			5,7
	2	70									75			7,8
	3													
	4	85							150		90	70		14,7
40×10	4			10	18	M16		60					28	
40×15	4			15	28			68						14,6
50×6	1	78	55	6	10	M14		42			85		25	10,1
	2	85									90			12,7
	4	105	60						170	80	115	80		25,5
50×10	1	78	55	10	18	M16		60	150		85	70	28	10,1
	2	85									90			10,8
	4	105	60						170		115	80		25,5

Продолжение

Размеры в мм

Условные проходы $D_y \times D_y$	Исполнение детали	D	d	d_1	d_2	d_3	n	d_4	L	l	B	B_1	h	Масса, кг, не более
50×15	1	78	55	15	28	M16	3	68	150	80	85	70	28	10,0
	2	85									90			10,8
	4	105	60						170		115	80		25,4
50×25	1	78	55	25	37		4	80	150		85	70		9,9
	2	85									90			10,8
	3	105	60						170		115	80		25,3
	4				40	M20		95					36	25,1
65×6	1	90	70	6	10	M14	3	42	190		100	85	25	16,0
	2	105									115			22,8
	3	115									125			32,7
	4	130									140	90		43,8
65×10	1	90		10	18	M16		60	170		100	80	28	17,8
	2	105									115			23,1
	3	115							190		125	85		32,6
	4	130									140	90		43,8

Продолжение

Размеры в мм

Условные проходы $D_y \times D_y$	Исполнение детали	D	d	d_1	d_2	d_3	n	d_4	L	l	l_1	B	B_1	h	Масса, кг, не более
65×15	1	90	70	15	28	M16	3	68	170	80		100	80	28	17,8
	2	105										115			23,1
	3	115							190			125	85		32,5
	4	130										140	90		43,6
65×25	1	90		25	37		4	80	170			100	80		17,8
	2	105										115			22,8
	3	115							190			125	85		32,4
	4	130			40	M20		95				140	90	36	43,3
80×6	1	115	85	6	10	M14	3	42				125	85	25	26,4
	2	130	90									140	90		36,3
	3	140							235	95		155	95		68,7
	4	160	85									170	110		80,9
80×10	1	115		10	18	M16		60	190	80		125	85	28	26,3
	2	130	90									140	90		36,3
	3	140							235	95		155	95		58,6
	4	160	85									170	110		80,8

Продолжение

Размеры в мм

Условные проходы $D_y \times D_y$	Исполнение детали	D	d	d_1	d_3	d_2	n	d_4	L	l	B	B_1	h	Масса, кг, не более
80×15	1	115	85	15	28	M16	3	68	190	80	125	85	28	26,3
	2	130	90								140	90		36,2
	3	140							235	95	155	95		58,5
	4	160	85								170	110		80,7
80×25	1	115	85	25	37		4	80	190	80	125	85		26,3
	2	130	90								140	90		36,1
	3	140							235	95	155	95		58,4
	4	160	85		40	M20		95			170	110	36	80,3
100×6	1	130	100	6	10	M14	3	42	190	80	140	90	25	31,8
	2	140							235	95	155	95		53,2
	3	160									170	110		72,1
	4	180							250	100	190	120		105,3
100×10	1	130		10	18	M16		60	190	80	140	90	28	31,7
	2	140							235	95	155	95		53,1
	3	160									170	110		72,0
	4	180							250	100	190	120		105,1

Продолжение

Размеры в мм

Условные проходы $D_y \times D_y$	Исполнение детали	D	d	d_1	d_2	d_3	n	d_4	L	l	B	B_1	h	Масса, кг, не более
100×15	1	130	100	15	28	M16	3	68	190	80	140	90	28	31,7
	2	140							235	95	155	95		53,1
	3	160									170	110		71,9
	4	180							250	100	190	120		105,1
100×25	1	130		25	37		4	80	190	80	140	90		31,5
	2	140							235	95	155	95		52,9
	3	160									170	110		71,8
	4	180			40	M20		95	250	100	190	120	36	104,7
125×6	1	160	120	6	10	M14	3	42	235	95	170	110	25	59,0
	2	180							250	100	190	120		90,4
	3	195							285		210			137,0
	4	220									240	140		187,7
125×10	1	160		10	18	M16		60	235	95	170	110	28	58,9
	2	180							250	100	190	120		90,3
	3	195							285		210			136,9
	4	220									240	140		187,6

Размеры в мм

Условные проходы $D_y \times D_y$	Исполнение детали	D	d	d_1	d_2	d_3	n	d_4	L	l	B	B_1	h	Масса, кг, не более
125×15	1	160	120	15	28	M16	3	68	235	95	170	110	28	58,9
	2	180							250	100	190	120		90,2
	3	195							285		210			136,8
	4	220									240	140		187,5
125×25	1	160		25	37		4	80	235	95	170	110		58,7
	2	180							250	100	190	120		90,1
	3	195							285		210			136,7
	4	220			40	M20		95			240	140	36	187,1
125×32	1	160		32	43				235	95	170	110		58,4
	2	180							250	100	190	120		89,8
	3	195			48	M22	6	115	285		210		38	136,0
	4	220			55						240	140		186,5
150×6	1	195	150	6	10	M14	3	42	285	100	210	120	25	100,7
	2	220									240	140		157,5
	3	245							320		270	155		266,6
	4	275									300	170		331,2

Продолжение

Размеры в мм

Условные проходы, $D_y \times D_y$	Исполнение детали	D	d	d_1	d_2	d_3	n	d_4	L	l	B	B_1	h	Масса, кг, не более
150×10	1	195	150	10	18	M16	3	60	285	100	210	120	28	100,7
	2	220									240	140		157,5
	3	245							320		270	155		266,6
	4	275									300	170		331,1
150×15	1	195		15	28			68	285		210	120		100,6
	2	220									240	140		157,4
	3	245							320		270	155		266,4
	4	275									300	170		331,0
150×25	1	195		25	37		4	80	285		210	120		100,5
	2	220									240	140		157,2
	3	245							320		270	155		266,2
	4	275			40	M20		95			300	170	36	330,6
150×32	1	195		32	43				285		210	120		100,2
	2	220									240	140		156,9
	3	245			48	M22	6	115	320		270	155	38	265,5
	4	275			55						300	170		329,9

Продолжение

Размеры в мм

Условные проходы $D_y \times D_y$	Исполнение детали	D	d	d_1	d_2	d_3	n	d_4	L	l	B	B_1	h	Масса, кг, не более
200×6	1	245	195	6	10	M14	3	42	320	100	270	155	25	196,2
	2	275									300	170		267,0
	3	300							390		320	185		421,2
200×10	1	245		10	18	M16		60	320		270	155	28	196,1
	2	275									300	170		266,8
	3	300							390		320	185		421,0
200×15	1	245		15	28			68	320		270	155		196,1
	2	275									300	170		266,7
	3	300							390		320	185		421,0
200×25	1	245		25	37		4	80	320		270	155		195,9
	2	275									300	170		266,6
	3	300							390		320	185		420,8

Продолжение

Размеры в мм

Условные проходы $D_y \times D'_y$	Исполнение детали	D	d	d_1	d_2	d_3	n	d_4	L	l	B	B_1	h	Масса, кг, не более
200×32	1	245	195	32	43	M20	4	95	320	100	270	155	36	195,6
	2	275									300	170		266,3
	3	300			48	M22	6	115	390		320	185	38	420,1
200×40	1	245		40	55				320		270	155		195,1
	2	275									300	170		265,7
	3	300							390		320	185		419,8
200×50	1	245		55	72	M27		145	320		270	155	46	193,8
	2	275									300	170		264,5
	3	300		60	82	M30		170	390		320	185	52	417,7

Пример условного обозначения тройника-вставки исполнения 4, D_y 65 мм и D'_y 15 мм, на условное давление P_y 100 МПа согласно табл. 1 ГОСТ 22790—89, из стали марки 20Х3МВФ:

Тройник-вставка 4—65×15—100—20Х3МВФ — ГОСТ 22825—83

gost.e-ecolog.ru