УДК 621.643.4.063:006.354 Группа Г18

ГОСУДАРСТВЕННЫЙ СТАНДАРТ СОЮЗА ССР

Сборочные единицы и детали трубопроводов

ТРОЙНИКИ ПЕРЕХОДНЫЕ НА P_y

св. 10 до 100 МПа
(св. 100 до 1000 кгс/см²)

Конструкция и размеры

Assembly units and pipeline parts.
Reducing T-branches
for P_{nom} 9,81—98,1 MPa (100—1000 kgf/cm²).
Construction and dimensions

ОКП 36 4700

ГОСТ
22822—83

Дата введения 01.01.85

1. Настоящий стандарт распространяется на переходные тройники для трубопроводов, применяемых на предприятиях отраслей нефтехимической промышленности и для производства минеральных удобрений, на P_y св. 10 до 100 МПа (св. 100 до 1000 кгс/см²) и $D_y \times D'_y$ от 6×6 до 200×200 мм при температуре среды от минус 50 до плюс 510 °С.

2. Конструкция и размеры тройников должны соответствовать указанным на чертеже и в таблице.

(Измененная редакция, Изм. № 1).

3. Технические требования — по ГОСТ 22790—89.

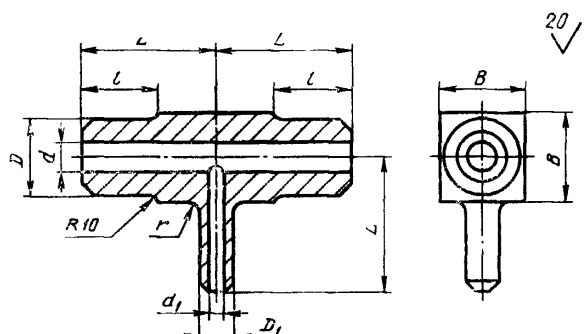

Издание официальное
Настоящий стандарт не может быть полностью или частично воспроизведен, тиражирован и распространен без разрешения Госстандарта СССР

gost.e-ecolog.ru

Размеры в мм

Условные проходы $D_y \times D_y$	Исполнение детали	D	D_1	d	d_1	L	B	l	r	Масса, кг, не более
6×6	2	15	15	6	6	60	20	45	5	0,3
	4									0,4
10×6	2	26		10		70	30	50	10	0,5
	4					75				0,8
10×10	2		26		10	70				0,6
	4					75				0,9
15×6	2	36	15	15	6	75	45			0,7
	4					85			15	1,5
15×10	2		26		10	75			10	0,7
	4					85			15	1,6
15×15	2		36		15	75			10	0,7
	4					85			15	1,8
25×6	1	38	15	25	6		55			2,0
	2	46				100				3,0
	3									
	4	50					60			3,8
25×10	1	38	26		10	85	45			2,0
	2	46					55			3,0
	3					100	55			3,1
	4	50					60			3,9

½ 8 Зак. 1177

Продолжение

Размеры в мм

Условные проходы $D_y \times D_y$	Исполнение детали	D	D_1	d	d_1	L	B	l	r	Масса, кг, не более
25×15	1	38	36	25	15	85	45	50	15	2,1
	2	46					55			2,5
	3					100	55			3,3
	4	50					60			4,1
25×25	2	46	46		25	85	55			2,4
	3					100				3,5
	4	50	50				60			4,5
32×10	1	46	26	32	10		55			2,6
	2	50					60			3,4
	3	58				110	65		20	4,1
	4	70					75			6,8
32×15	1	46	36		15	100	55		15	2,6
	2	50					60			3,4
	3	58				110	65		20	5,2
	4	70					75			7,0
32×25	1	46	38		25	100	55		15	2,7
	2	50	46				60			3,8
	3	58				110	65		20	5,4
	4	70	50				75			7,4

Продолжение

Размеры в мм

Условные проходы $D_y \times D_y$	Исполнение детали	D	D_1	d	d_1	L	B	l	r	Масса, кг, не более
32×32	1	46	46	32	32	100	55	50	15	2,9
	2	50	50				60			3,9
	3	58	58			110	65		20	6,2
	4	70	70				75			8,1
40×10	1	58	26	40	10		65			4,2
	2	70					75			6,4
	3						70			4,6
	4	85				150	90	80		12,6
40×15	1	58	36		15	110	65	50		4,2
	2	70					75			6,4
	3						70			4,7
	4	85				150	75	80		6,6
40×25	1	58	38		25	110	90	50		12,9
	2	70	46				65			4,3
	3						70			4,9
	4	85	50			150	75	80		6,8
40×32	1	58	46		32	110	90	50		13,5
	2	70	50				65			4,5
	3		58				75			6,8
	4	85	70			150	70	80		5,0
							75			7,2
							90			14,5

Продолжение

Размеры в мм

Условные проходы $D_y \times D_y$	Исполнение детали	D	D_1	d	d_1	L	B	l	r	Масса, кг, не более
40×40	1	58	58	40	40	110	65	50	20	4,9
	2	70	70				70			11,3
	3						75			7,5
	4	85	85				90	80		17,7
50×32	1	78	46	55	32	150	85			8,4
	2	85	50				90			11,4
	3	105	58	60		170	115			23,7
	4		70							24,4
50×40	1	78	58	55	40	150	85			9,0
	2	85	70				90			12,5
	3	105		60		170	115			24,1
	4		85							25,3
50×50	1	78	78	55	55	150	85			9,3
	2	85	85				90			15,1
	4	105	105	60	60	170	115			26,6
65×32	1	90	46	70	32		100			13,5
	2	105	50				115			20,4
	3	115	58			190	125		40	30,5
	4	130	70				140			41,5
65×40	1	90	58		40	170	100		20	14,1
	2	105	70				115			21,4
	3	115				190	125		40	31,0
	4	130	85				140			42,5

Продолжение

Размеры в мм

Условные проходы $D_y \times D_y$	Исполнение детали	D	D_1	d	d_1	L	B	l	r	Масса, кг, не более
65×50	1	90	78	70	55	170	100	80	20	14,4
	2	105	85				115			21,9
	3	115	105		60	190	125		40	33,9
	4	130					140			43,8
65×65	1	90	90		70	170	100		20	15,0
	2	105	105				115			23,0
	3	115	115			190	125			34,4
	4	130	130				140			46,9
80×32	1	115	46	85	32		125			23,2
	2	130	50	90			140			32,8
	3	140	58			235	155	95		55,6
	4	160	70	85			170			75,3
80×40	1	115	58		40	190	125	80	40	23,8
	2	130	70	90			140			34,0
	3	140				235	155	95		56,4
	4	160	85	85			170			76,9
80×50	1	115	78		55	190	125	80		24,1
	2	130	85	90			140			34,4
	3	140	105		60	235	155	95		60,6
	4	160		85			170			79,2
80×65	1	115	90		70	190	125	80		24,7
	2	130	105	90			140			34,9
	3	140	115			235	155	95		61,5
	4	160	130	85			170			83,8

Продолжение

Размеры в мм

Условные проходы $D_y \times D_y$	Исполнение детали	D	D_1	d	d_1	L	B	l	r	Масса, кг, не более
80×80	1	115	115	85	85	190	125	80	40	26,1
	2	130	130	90	90		140			37,0
	3	140	140			235	155	95		65,4
	4	160	160	85	85		170			89,9
100×32	1	130	46	100	32	190	140	80	60	27,8
	2	140	50			235	155	95		49,1
	3	160	58				170			65,1
	4	180	70			250	190	100		97,3
100×40	1	130	58		40	190	140	80		28,4
	2	140	70			235	155	95		50,5
	3	160					170			65,6
	4	180	85			250	190	100		98,5
100×50	1	130	78		55	190	140	80		28,8
	2	140	85			235	155	95		51,2
	3	160	105		60		170			69,0
	4	180				250	190	100		100,3
100×65	1	130	90		70	190	140	80		29,3
	2	140	105			235	155	95		52,8
	3	160	115				170			69,6
	4	180	130			250	190	100		104,3
100×80	1	130	115		85	190	140	80		30,4
	2	140	130		90	235	155	95		55,1
	3	160	140				170			72,4
	4	180	160		85	250	190	100		109,4

Продолжение

Размеры в мм

Условные проходы $D_y \times D'_y$	Исполнение детали	D	D_1	d	d_1	L	B	l	r	Масса, кг, не более
100×100	1	130	130	100	100	190	140	80	60	31,1
	2	140	140			235	155	95		56,1
	3	160	160				170			73,6
	4	180	180			250	190	100		112,8
125×40	1	160	58	120	40	235	170	95		51,4
	2	180	70			250	190	100		83,7
	3	195				285	210			125,1
	4	220	85				240			178,4
125×50	1	160	78		55	235	170	95		51,8
	2	180	85			250	190	100		84,6
	3	195	105		60	285	210			129,2
	4	220					240			180,1
125×65	1	160	90		70	235	170	95		52,4
	2	180	105			250	190	100		86,6
	3	195	115			285	210			130 2
	4	220	130				240			184,3
125×80	1	160	115		85	235	170	95		53,9
	2	180	130		90	250	190	100		79,8
	3	195	140			285	210			133,1
	4	220	160		85		240			189,5
125×100	1	160	130		100	235	170	95		54,7
	2	180	140			250	190	100		80,8
	3	195	160			285	210			135,7
	4	220	180				240			193,1

Продолжение

Размеры в мм

Условные проходы $D_y \times D'_y$	Исполнение детали	D	D_1	d	d_1	L	B	l	r	Масса, кг, не более
125×125	1	160	160	120	120	235	170	95	60	57,3
	2	180	180			250	190	100		84,6
	3	195	195			285	210			143,3
	4	220	220				240			202,3
150×40	1	195	58	150	40		210			94,3
	2	220	70				240			138,0
	3	245				320	270			238,0
	4	275	85				300			315,5
150×50	1	195	78		55	285	210			95,1
	2	220	85				240			138,7
	3	245	105		60	320	270			242,0
	4	275					300			317,4
150×65	1	195	90		70	285	210			95,5
	2	220	105				240			140,1
	3	245	115			320	270			242,8
	4	275	130				300			321,9
150×80	1	195	115		85	285	210			97,2
	2	220	130		90		240			142,0
	3	245	140			320	270			246,5
	4	275	160		85		300			327,5
150×100	1	195	130		100	285	210			98,1
	2	220	140				240			142,9
	3	245	160			320	270			249,4
	4	275	180				300			331,4

Размеры в мм

Условные проходы $D_y \times D'_y$	Исполнение детали	D	D_1	d	d_1	L	B	l	r	Масса, кг, не более
150×125	1	195	160	150	120	285	210	100	60	101,2
	2	220	180				240			152,1
	3	245	195			320	270			257,6
	4	275	220				300			341,5
150×150	1	195	195		150	285	210			103,5
	2	220	220				240			153,9
	3	245	245			320	270			268,7
	4	275	275				300			352,3
200×65	1	245	90	195	70		270			199,2
	2	275	105				300			173,0
	3	300	115			390	320			173,8
200×80	1	245			85	320	270			175,8
	2	275	130		90		300			172,2
	3	300	140			390	320			177,3
200×100	1	245	130		100	320	270			249,2
	2	275	140				300			251,1
	3	300	160			390	320			251,9
200×125	1	245			120	320	270			255,4
	2	275	180				300			260,3
	3	300	195			390	320			269,3
200×150	1	245			150	320	270			394,9
	2	275	220				300			411,4
	3	300	245			390	320			402,2
200×200	1	245	245		195	320	270			411,7
	2	275	275				300			429,7
	3	300	300			390	320			441,0

Пример условного обозначения переходного тройника исполнения 4, D_y 65 мм и D_y' 40 мм, на условное давление P_y 100 МПа согласно табл. 1 ГОСТ 22790—89, из стали марки 20Х3МВФ:

Тройник переходной 4—65×40—100—20Х3МВФ — ГОСТ 22822—83

ИНФОРМАЦИОННЫЕ ДАННЫЕ

1. РАЗРАБОТАН И ВНЕСЕН Министерством химического и нефтяного машиностроения

РАЗРАБОТЧИКИ

Б. И. Вагайцев (руководитель темы); М. И. Миль; Е. Я. Нейман; А. П. Корчагин, канд. техн. наук; А. Д. Головнев

2. УТВЕРЖДЕН И ВВЕДЕН В ДЕЙСТВИЕ Постановлением Государственного комитета СССР по стандартам от 25.11.83 № 5523

3. Срок проверки — 1993 г.

4. ВЗАМЕН ГОСТ 22822—77

5. ССЫЛОЧНЫЕ НОРМАТИВНО-ТЕХНИЧЕСКИЕ ДОКУМЕНТЫ

Обозначение НТД, на который дана ссылка	Номер пункта
ГОСТ 22790—89	3

6. Переиздание (июль 1991 г.) с Изменением № 1, утвержденным в декабре 1988 г.

7. Ограничение срока действия снято Постановлением Государственного комитета СССР по стандартам от 23.12.88 № 4519

gost.e-ecolog.ru