УДК 621.643.4.062:006.354 Группа Г18

ГОСУДАРСТВЕННЫЙ СТАНДАРТ СОЮЗА ССР

Сборочные единицы и детали трубопроводов
УГОЛЬНИКИ НА P_y св. 10 до 100 МПа
(св. 100 до 1000 кгс/см²)
Конструкция и размеры

ГОСТ 22820—83

Assembly units and pipeline parts.
Angles for P_{nom} 9,81—98,1 MPa (100—1000 kgf/cm²).
Construction and dimensions

ОКП 36 4700

Дата введения 01.01.85

1. Настоящий стандарт распространяется на угольники для трубопроводов, применяемых на предприятиях отраслей нефтехимической промышленности и для производства минеральных удобрений, на P_y св. 10 до 100 МПа (см. 100 до 1000 кгс/см²) и D_y от 6 до 200 мм при температуре среды от минус 50 до плюс 510 °С.

2. Конструкция и размеры угольников должны соответствовать указанным на чертеже и в таблице.

(Измененная редакция, Изм. № 1).

3. Технические требования — по ГОСТ 22790—89.

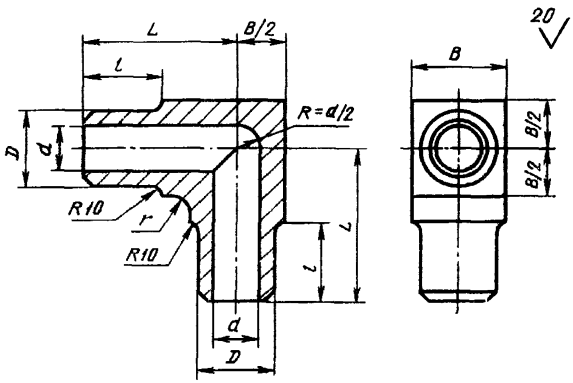

Издание официальное
Настоящий стандарт не может быть полностью или частично воспроизведен, тиражирован и распространен без разрешения Госстандарта СССР

gost.e-ecolog.ru

Размеры в мм

Условный проход D_y	Исполнение детали	D	d	L	l	B	r	Масса, кг, не более
6	2	15	6	60	45	20	5	0,2
	4							0,3
10	2	26	10	70	50	30	10	0,5
	4			75				0,7
15	2	36	15			45		0,6
	4			85				1,5
25	2	46	25			55	15	2,5
	3							
	4	50		100		60		3,5
32	1	46	32			55		2,3
	2	50				60		3,0
	3	58				65		5,2
	4	70				75		6,8
40	1	58	40	110		65	25	4,7
	2	70				70		6,1
	3					75		6,5
	4	85				90		12,2
50	1	78	55	150	80	85		7,7
	2	85				90		11,4
	3	105	60	170		115	20	22,7
	4							23,0
65	1	90	70			100		11,9
	2	105				115		19,4
	3	115		190		125	40	28,6
	4	130				140		40,8
80	1	115	85			125		22,8
	2	130	90			140		33,2
	3	140		235	95	155		53,0

Продолжение

Размеры в мм

Условный проход D_y	Исполнение детали	D	d	L	l	B	r	Масса, кг, не более
80	4	160	85	235	95	170	40	74,1
100	1	130	100	190	80	140	60	28,7
	2	140		235	95	155		47,5
	3	160				170		62,9
	4	180		250	100	190		94,2
125	1	160	120	235	95	170		49,8
	2	180		250	100	190		72,9
	3	195		285		210		121,9
	4	220				240		172,0
150	1	195	150			210		91,2
	2	220				240		138,8
	3	245		320		270		223,8
	4	275				300		309,5
200	1	245	195			270		168,0
	2	275				300		246,5
	3	300		390		320		255,1

Пример условного обозначения угольника исполнения 4, D_y 65 мм, на условное давление P_y 100 МПа согласно табл. 1 ГОСТ 22790—89, из стали марки 20Х3МВФ:

Угольник 4—65—100—20Х3МВФ — ГОСТ 22820—83

ИНФОРМАЦИОННЫЕ ДАННЫЕ

1. **РАЗРАБОТАН И ВНЕСЕН** Министерством химического и нефтяного машиностроения

РАЗРАБОТЧИКИ

Б. И. Вагайцев (руководитель темы); **М. И. Миль**; **Е. Я. Нейман**; **А. П. Корчагин**, канд. техн. наук; **А. Д. Головнев**

2. **УТВЕРЖДЕН И ВВЕДЕН В ДЕЙСТВИЕ** Постановлением Государственного комитета СССР по стандартам от 25.11.83 № 5523

3. **Срок проверки — 1993 г.**

4. **ВЗАМЕН ГОСТ 22820—77**

5. **ССЫЛОЧНЫЕ НОРМАТИВНО-ТЕХНИЧЕСКИЕ ДОКУМЕНТЫ**

Обозначение НТД, на который дана ссылка	Номер пункта
ГОСТ 22790—89	3

6. **Переиздание (июль 1991 г.) с Изменением № 1, утвержденным в декабре 1988 г.**

7. **Ограничение срока действия снято** Постановлением Государственного комитета СССР по стандартам от 23.12.88 г. № 4519

gost.e-ecolog.ru