УДК 621.643.064:006.354 Группа Г18

ГОСУДАРСТВЕННЫЙ СТАНДАРТ СОЮЗА ССР

Сборочные единицы и детали трубопроводов ОТВОДЫ ГНУТЫЕ С ФЛАНЦАМИ НА P_y св. 10 до 100 МПа (св. 100 до 1000 кгс/см²) Конструкция и размеры

Assembly units and pipeline parts. Flanged bent arms for P_{nom} 9,81—98,1 MPa (100—1000 kgf/cm²). Construction and dimensions

ОКП 36 4700

ГОСТ 22817—83

Взамен ГОСТ 22817—77

Постановлением Государственного комитета СССР по стандартам от 25 ноября 1983 г. № 5522 срок введения установлен

с 01.01.85

1. Настоящий стандарт распространяется на гнутые отводы с углом $\varphi = 15$, 30, 45, 60 и 90° с резьбовыми фланцами для трубопроводов с линзовым уплотнением, применяемых на предприятиях отраслей нефтехимической промышленности и для производства минеральных удобрений, на P_y св. 10 до 100 МПа (см. 100 до 1000 кгс/см²) и D_y от 6 до 200 мм при температуре среды от минус 50 до плюс 510 °С.

2. Конструкция и размеры отводов должны соответствовать указанным на черт. 1, 2 и в таблице.

3. Присоединительные резьбовые концы — по ГОСТ 9400—81.

4. Технические требования — по ГОСТ 22790—89.

Издание официальное

Настоящий стандарт не может быть полностью или частично воспроизведен, тиражирован и распространен без разрешения Госстандарта СССР

gost.e-ecolog.ru

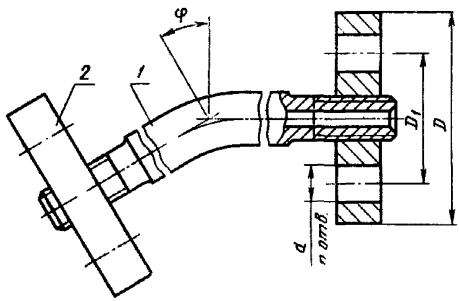

1 — отвод; *2* — фланец по ГОСТ 9399—81

Черт. 1

Поз. *1*. Отвод

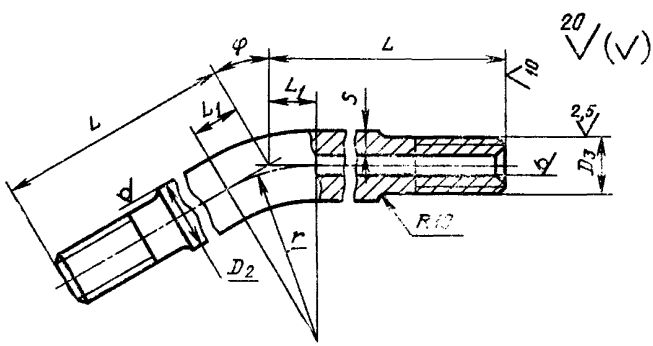

Черт. 2

Размеры в мм

Условный проход D_y	Исполнение детали	D	D_1	d	n	D_2	D_3	s	L	L_1 для φ					r	Масса отвода с фланцами, кг, не более
										15°	30°	45°	60°	90°		
6	4	70	42	16	3	15	M14×1,5	4,5	130	8	15	23	32	55	55	1,1
10	4	95	60	18		25	M24×2	7,0	180	23	23	38	51	90	90	2,9
15	4	105	68			35	M33×2	9,0	220	18	33	53	73	125	125	5,0
25	2	115	80		4	45	M42×2		300	22	45	70	97	170	170	7,4
	3							10,0								7,7
	4	135	95	22		50	M48×2	12,0	360	30	60	93	135	225	225	11,7
32	2					51		11,0								12,1
						50		9,0								10,9
	3				6	57	M56×3	12,0	400	32	68	106	142	250	250	18,3
	4	165	115	24		68	M64×3	16,0	450	36	70	114	158	275	275	24,6
40	2							12,0								22,4
	3							14,0								
	4	200	145	29		83	M80×3	19,0	560	45	90	145	195	340	340	42,3
50	2							14,0								37,3
	3	225	170	33		102	M100×3	20,0	680	69	120	180	260	450	450	68,1
	4							22,0								71,7
65	2							16								60,8
	3	245	185			114	M110×3	22	740	78	150	240	330	480	480	91,8

Продолжение

Размеры в мм

Условный проход D_y	Исполнение детали	D	D_1	d	n	D_2	D_3	s	L	L_1 для φ					r	Масса отвода с фланцами, кг, не более
										15°	30°	45°	60°	90°		
65	4	260	195	36	6	127	М125×4	28	800	75	145	225	310	525	525	124,2
80	1	245	185	33		114	М110×3	14	740		150	240	330	480	480	72,2
	2	260	195	36		127	М125×4	18	800		145	250	310	525	525	96,7
	3	290	220	39		140	М135×4	25	900	80	160	263	345	600	600	155,0
	4	300	235		8	159	М155×4	36	1000	85	170	225	365	630	630	235,0
100	1	260	195	36	6	127	М125×4	14	800	75	145	250	310	525	525	84,1
	2	290	220	39		140	М135×4	20	900	80	160	263	345	600	600	136,9
	3	300	235		8	159	М155×4	28	1000	85	170		365	630	636	202,5
	4	330	255	42		180	М175×6	40	1120	95	195	295	410	710	710	330,4
125	1	300	235	39		159	М155×4	18	1000	85	170	263	365	630	630	154,3
	2	330	255	42		180	М175×6	28	1120	95	195	295	410	710	710	266,3
	3	400	305	48		194	М190×6	36	1300	105	215	330	455	800	800	427,1
	4		315			219	М215×6	48	1400	120	243	375	520	900	900	603,2
150	1		305			194	М190×6	20	1300	105	215	330	455	800	800	302,3
	2		315			219	М215×6	32	1400	120	243	375	520	900	900	467,6
	3	460	360	55		245	М240×6	45	1550	160	300	470	640	1120	1120	750,2

Размеры в мм

Условный проход D_y	Исполнение детали	D	D_1	d	n	D_2	D_3	s	L	L_1 для φ					r	Масса отвода с фланцами, кг, не более
										15°	30°	45°	60°	90°		
150	4	480	380	59	8	273	М265×6	60	1550	160	300	470	640	1120	1120	1037,3
200	1	460	360	55		245	М240×6	25								524,3
	2	480	380	59		273	М265×6	38								891,6
	3	570	460		10	299	М295×6	50	1800	170	335	520	725	1250	1250	1428,8

Примечания:

1. В отдельных технически обоснованных случаях по согласованию между потребителем и изготовителем допускается изготовление отводов с длинами участков меньшими, чем L, но не менее, чем L_1+D_2, а также увеличивать размер L с одного или обоих концов отвода в пределах мерной длины труб.
2. Резьбу М135×4 при проектировании новых установок не применять.

Пример условного обозначения гнутого отвода с фланцами исполнения 4, с углом φ 15°, D_y 65 мм, из трубы 127×28 мм, на условное давление P_y 100 МПа согласно табл. 1 ГОСТ 22790—89, из стали марки 20Х3МВФ:

Отвод 4—15°—65—127×28—100—20Х3МВФ — ГОСТ 22817—83

gost.e-ecolog.ru