ГОСТ 22815—83

МЕЖГОСУДАРСТВЕННЫЙ СТАНДАРТ

СБОРОЧНЫЕ ЕДИНИЦЫ И ДЕТАЛИ ТРУБОПРОВОДОВ

ЗАГЛУШКИ ФЛАНЦЕВЫЕ НА P_y св. 10 до 100 МПа (св. 100 до 1000 кгс/см^2)

КОНСТРУКЦИЯ И РАЗМЕРЫ

Издание официальное

Москва
Стандартинформ
2011

gost.e-ecolog.ru

ИНФОРМАЦИОННЫЕ ДАННЫЕ

1. **РАЗРАБОТАН И ВНЕСЕН Министерством химического и нефтяного машиностроения**

   РАЗРАБОТЧИКИ

   Б.И. Вагайцев (руководитель темы); **М.И. Миль; Е.Я. Нейман; А.П. Корчагин,** канд. техн. наук; **А.Д. Головнев**

2. **УТВЕРЖДЕН И ВВЕДЕН В ДЕЙСТВИЕ Постановлением Государственного комитета СССР по стандартам от 25.11.83 № 5522**

3. **ВЗАМЕН ГОСТ 22815—77**

4. **ССЫЛОЧНЫЕ НОРМАТИВНО-ТЕХНИЧЕСКИЕ ДОКУМЕНТЫ**

Обозначение НТД, на который дана ссылка	Номер пункта
ГОСТ 22790—89	3

5. **ПЕРЕИЗДАНИЕ (май 2011 г.) с Изменением № 1, утвержденным в декабре 1988 г.**

Редактор *М.И. Максимова*
Технический редактор *Н.С. Гришанова*
Корректор *М.И. Першина*
Компьютерная верстка *В.И. Грищенко*

Сдано в набор 17.05.2011. Подписано в печать 08.06.2011. Формат 60×84 1/8. Бумага офсетная. Гарнитура Таймс. Печать офсетная. Усл. печ. л. 0,47. Уч.-изд. л. 0,28. Тираж 75 экз. Зак. 466.

ФГУП «СТАНДАРТИНФОРМ», 123995 Москва, Гранатный пер., 4.
gost.e-ecolog.ru gost.e-ecolog.ru
Набрано во ФГУП «СТАНДАРТИНФОРМ» на ПЭВМ.
Отпечатано в филиале ФГУП «СТАНДАРТИНФОРМ» — тип. «Московский печатник», 105062 Москва, Лялин пер., 6.

УДК 621.646.986:006.354 Группа Г18

МЕЖГОСУДАРСТВЕННЫЙ СТАНДАРТ

Сборочные единицы и детали трубопроводов

ЗАГЛУШКИ ФЛАНЦЕВЫЕ НА P_y св. 10 до 100 МПа (св. 100 до 1000 кгс/см^2)

Конструкция и размеры

ГОСТ 22815—83

Assembly units and pipeline parts. Flanged plugs for P_{nom} 9,81 – 98,1 MPa (100—1000 kgf/cm^2). Construction and dimensions

МКС 23.040.60
ОКП 36 4700

Дата введения 01.01.85

Ограничение срока действия снято Постановлением Государственного комитета СССР по стандартам от 23.12.88 г. № 4518

1. Настоящий стандарт распространяется на фланцевые заглушки для трубопроводов с линзовым уплотнением, применяемых на предприятиях отраслей нефтехимической промышленности и для производства минеральных удобрений, на P_y св. 10 до 100 МПа (св. 100 до 1000 кгс/см^2) и D_y от 6 до 200 мм при температуре среды от минус 50 до плюс 510 °С.

2. Конструкция и размеры заглушек должны соответствовать указанным на чертеже и в таблице.

(Измененная редакция, Изм. № 1).

3. Технические требования — по ГОСТ 22790.

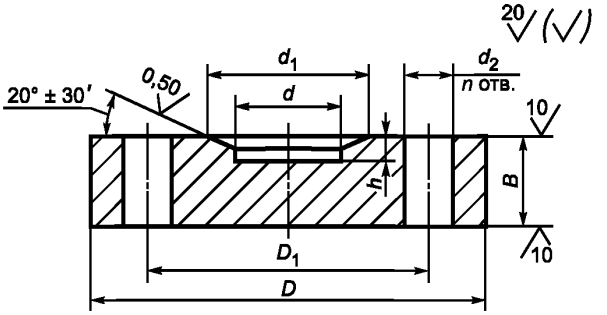

Издание официальное **Перепечатка воспрещена**

© Издательство стандартов, 1983
© СТАНДАРТИНФОРМ, 2011

Размеры в мм

Условный проход D_y	Исполнение детали	D	D_1	d	d_1	d_2	n	B	h	Масса, кг, не более
6	4	70	42	6	10	16	3	15	3	0,5
10	4	95	60	10	18	18		20	4	1,1
15	2	105	68	15	28					1,3
	4							25		1,7
25	3	115	80	25	37		4		5	
	4	135	95		40	22		30		2,6
32	2			32	43					
	3	165	115		48	24	6	35		5,1
	4				55				6	
40	3			40						
	4	200	145		65	29		40		8,6
50	2			55	72					
	4	225	170	60	82	33		50		13,5
65	2			70	90				7	
	3	245	185		95			55		18,0
	4	260	195			36				20,1
80	1	245	185	85	100	33			8	17,8
	2	260	195	90	115	36				19,9
	3	290	220			39		65		26,7
	4	300	235	85	120		8	70		33,2
100	1	260	195	100	115	36	6	55		19,8
	2	290	220		125	39		65		29,9
	3	300	235		132		8	70		33,1
	4	330	255			42		80		46,3
125	1	300	235	120	145	39		70	10	32,7
	2	330	255		162	42		80		45,8
	3	400	305			48		85		73,2
	4		315		165			95		81,9
150	1	400	305	150	175	48		85	12	73,9
	2		315		195			95		81,4
	3	460	360			55		105		119,1
	4	480	380			59		130		160,0
200	1	460	360	195	225	55		105		119,3
	2	480	380		245	59		130		159,3
	3	570	460				10			254,5

Пример условного обозначения фланцевой заглушки исполнения 4, D_y 65 мм, на условное давление P_y 100 МПа согласно табл. 1 ГОСТ 22790, из стали марки 20Х3МВФ:

Заглушка фланцевая 4—65—100—20Х3МВФ — ГОСТ 22815—83

gost.e-ecolog.ru