УДК 621.643 412:006.354 Группа Г18

ГОСУДАРСТВЕННЫЙ СТАНДАРТ СОЮЗА ССР

Сборочные единицы и детали трубопроводов

ФЛАНЦЫ ПЕРЕХОДНЫЕ СО ВСТАВКАМИ НА P_y св. 10 до 40 МПа (св. 100 до 400 кгс/см²)

Конструкция и размеры

Assembly units and pipeline parts. Armed reducing flanges for P_{nom} 9,81—98,1 MPa (100—1000 kgf/cm²). Construction and dimensions

ГОСТ 22814—83

ОКП 36 4700

Дата введения 01.01.85

1. Настоящий стандарт распространяется на переходные фланцы со вставками для трубопроводов с линзовым уплотнением, применяемых на предприятиях отраслей нефтехимической промышленности и для производства минеральных удобрений, на P_y св. 10 до 40 МПа (см. 100 до 400 кгс/см²) и $D_y \times D'_y$ от 40×6 до 200×100 мм при температуре среды от минус 50 до плюс 510 °С.

2. Конструкция и размеры фланцев должны соответствовать указанным на черт. 1—3 и в таблице.

(Измененная редакция, Изм. № 1).

3. Технические требования — по ГОСТ 22790—89.

Издание официальное

Настоящий стандарт не может быть полностью или частично воспроизведен, тиражирован и распространен без разрешения Госстандарта СССР

gost.e-ecolog.ru

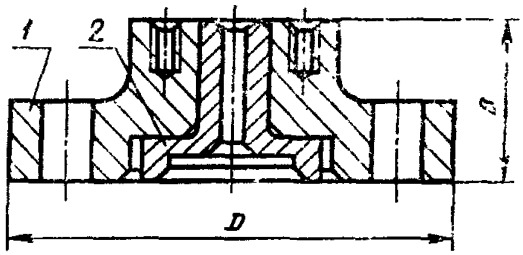

1 — фланец; *2* — вставка

Черт. 1

Поз. *1*. Фланец

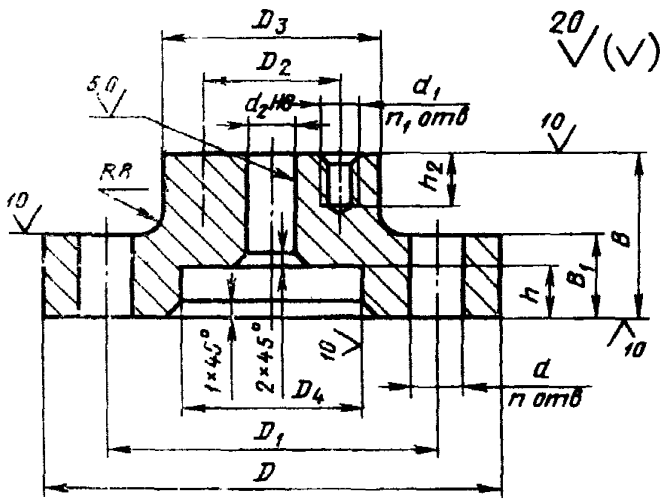

Черт. 2

Поз. *2*. Вставка

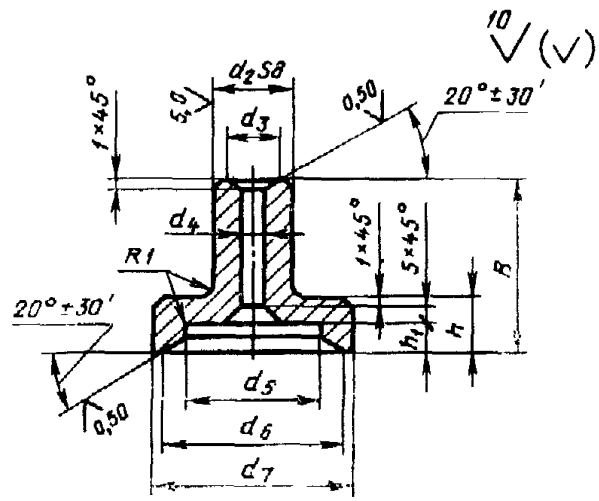

Черт. 3

Размеры в мм

Условные проходы, $D_y \times D_y$	Исполнение детали	D	D_1	D_2	d	n	d_1	n_1	D_3	D_4	d_2	d_3	d_4	d_5	d_6	d_7	B	B_1	h	h_1	h_2	Масса фланца со вставкой, кг, не более
40×6	2	165	115	42	24	6	M14	3	70	70	15	10	6	40	55	69	60	35	15	5	25	5,8
50×6	2	200	145		29					85				55	72	84	65	40	20	6		9,2
	3	225	170		33									60			75	50				14,1
50×10	2	200	145	60	29		M16		95		25	18	10	55			70	40			28	9,9
	3	225	170		33									60			80	50				15,2
65×6	2			42			M14		70		15	10	6		90		75				25	14,1
	3	245	185												95							16,9
65×10	2	225	170	60			M16		95	105	25	18	10	70	90	104	80	55		7	28	14,9
	3	245	185												95							18,8
65×15	2	225	170	68					105		35	28	15		90			50				15,2
	3	245	185												95			55				19,3
80×6	1			42			M14		70	115	15	10	6	85	100	114			25	8	25	18,5
	2	260	195		36					125				90	115	124	90	65				20,6
	3	290	220		39																	20,2
80×10	1	245	185	60	33		M16		95	115	25	18	10	85	100	114	85	55			28	19,2
	2	260	195		36					125				90	115	124						21,4
	3	290	220		39												90	65				31,2

Размеры в мм

Продолжение

Условные проходы $D_y \times D'_y$	Исполнение детали	D	D_1	D_2	d	n	d_1	n_1	D_3	D_4	d_2	d_3	d_4	d_5	d_6	d_7	B	B_1	h	h_1	h_2	Масса фланца со вставкой, кг, не более
80×15	1	245	185	68	33	6	M16	3	105	115	35	28	15	85	100	114	85	55	25	8	28	19,6
	2	260	195		36					125				90	115	124						21,7
	3	290	220		39												90	65				31,0
80×25	1	245	185	80	33			4	115	115	45	37	25	85	100	114	85	55				19,6
	2	260	195		36					125				90	115	124						21,8
	3	290	220		39												90	65				31,1
80×32	2	260	195	95	36		M20		135		50	43	32					55			36	23,7
	3	290	220	115	39		M22	6	165								110	70				35,4
100×6	1	260	195	42	36		M14	3	70	140	15	10	6	100	125	139	80	55			25	20,5
	2	290	220		39												90	65				30,3
	3	300	235			8				160					132	159	95	70				33,6
100×10	1	260	195	60	36	6	M16		95	125	25	18	10		115	124	85	55			28	21,2
	2	290	220		39					140					125	139	95	65				31,0
	3	300	235			8				160					132	159	100	70				34,5
100×15	1	260	195	68	36	6			105	125	35	28	15		115	124	85	55				21,6
	2	290	220		39					140					125	139	95	65				31,2
	3	300	235			8				160					132	159	100	70				34,8

Размеры в мм

Продолжение

Условные проходы $D_y \times D'_y$	Исполнение детали	D	D_1	D_2	d	n	d_1	n_1	D_3	D_4	d_2	d_3	d_4	d_5	d_6	d_7	B	B_1	h	h_1	h_2	Масса фланца со вставкой, кг, не более
100×25	1	260	195	80	36	6	M16	4	115	125	45	37	25	100	115	124	85	55	25	8	28	21,7
	2	290	220		39					140					125	139	95	65				31,4
	3	300	235			8				160					132	159	100	70				34,8
100×32	1	260	195	95	36	6	M20		135	125	50	43	32		115	124	90	55			36	23,1
	2	290	220		39					140					125	139	100	65				33,0
	3	300	235	115			M22	6	165	160		48			132	159	105	70				37,0
125×6	1	300	235	42	42	8	M14	3	70	160	15	10	6	120	145	159	95		30	10	25	33,4
	2	330	255							180					162	179	105	80				46,6
	3	400	305		48					220						219	110	85				68,3
125×10	1	300	235	60	39		M16		95	160	25	18	10		145	159	100	70			28	34,1
	2	330	255		42					180					162	179	110	80				47,3
	3	400	305		48					220						219	115	85				74 8
125×15	1	300	235	68	39				105	160	35	28	15		145	159	100	70				34,4
	2	330	255		42					180					162	179	110	80				47,6
	3	400	305		48					220						219	115	85				76,9
125×25	1	300	235	80	39			4	115	160	45	37	25		145	159	100	70				34,6
	2	330	255		42					180					162	179	110	80				47,8

Размеры в мм

Продолжение

Условные проходы, D_y D'_y	Исполнение детали	D	D_1	D_2	d	n	d_1	n_1	D_3	D_4	d_2	d_3	d_4	d_5	d_6	d_7	B	B_1	h	h_1	h_2	Масса фланца со ветавкой, кг, не более
125×25	3	400	305	80	48	8	M16	4	115	220	45	37	25	120	162	219	115	85	30	10	28	77,6
125×32	1	300	235	95	39		M20		135	160	50	43	32		145	159	105	70			36	35,8
	2	330	255		42					180					162	179	115	80				48,9
	3	400	305	115	48			6	165	220		48				219	120	85				77,7
125×40	1	300	235		39		M22			160	65	55	40		145	159	110	70			38	37,5
	2	330	255		42					180					162	179	120	80				50,6
	3	400	305		48					220	80					219	125	85				78,3
150×6	1			40			M14	3	70	195	15	10	6	150	175	194	110				25	80,8
	2		315							220					195	219	120	95				82,2
	3	460	360		55					245						244	130	105				108,1
150×10	1	400	305	60	48				95	195	25	18	10		175	194	115	85	35	11	28	74,2
	2		315							220					195	219	125	95				82,9
	3	460	360		55					245						244	135	105				109,0
150×15	1	400	305	68	48		M16		105	195	35	28	15		175	194	115	85				74,4
	2		315							220					195	219	125	95				83,2
	3	460	360		55					245						244	135	105				109,2
150×25	1	400	305	80	48			4	115	195	45	37	25		175	194	115	85				74,5

Размеры в мм

Продолжение

Условные проходы, $D_y \times D'_y$	Исполнение детали	D	D_1	D_2	d	n	d_1	n_1	D_3	D_4	d_2	d_3	d_4	d_5	d_6	d_7	B	B_1	h	h_1	h_2	Масса фланца со вставкой, кг, не более
150×25	2	400	315	80	48	8	M16	4	115	220	45	37	25	150	195	219	125	95	35	11	28	83,2
	3	460	360		55					245						244	135	105				109,3
150×32	1	400	305	95	48		M20		135	195	50	43	32		175	194	120	85			36	75,8
	2		315							220					195	219	130	95				84,5
	3	460	360		55					245		48				244	140	105				111,4
150×40	1	400	305	115	48		M22		165	195	65	55	40		175	194	125	85			38	77,4
	2		315							220					195	219	135	95				86,0
	3	460	360		55					245						244	145	105				86,0
150×50	1	400	305	145	48		M27	6	200	195	80	72	55		175	194	130	85			46	112,2
	2		315							220					195	219	140	95				80,3
	3	460	360		55					245		82	60			244	150	105				117,2
150×65	1	400	305	170	48		M30		225	195	100	90	70		175	194	130	85			52	76,0
	2		315							220					195	219	145	95				92,1
	3	460	360	185	55				245	245	115	95				244	155	105				119,9
200×6	1	480	380	42	59	10	M14	3	70	275	15	10	6	195	225	274	145	130	40	12	25	113,3
	2														245		130					159,9
	3	570	460							300						299	155					230,4

Размеры в мм

Продолжение

Условные проходы, D_y D'_y	Исполнение детали	D	D_1	D_2	d	n	d_3	n_1	D_3	D_4	d_2	d_3	d_4	d_5	d_6	d	B	B_1	h	h_1	h_2	Масса фланца со вставкой, кг, не более
200×10	1	430	360	60	55	8	M16	3	95	245	25	18	10	195	225	244	135	105	40	12	28	113,8
	2	480	380		59					275					245	274	160	130				161,0
	3	570	460			10				300						299						231,2
200×15	1	430	360	68	55	8			105	245	35	28	15		225	244	135	105				114,2
	2	480	380		59					275					245	274	160	130				161,2
	3	570	460			10				300						299						231,4
200×25	1	430	360	80	55	8		4	115	245	45	37	25		225	244	135	105				114,3
	2	480	380		59					275					245	274	160	130				161,3
	3	570	460			10				300						299						231,4
200×32	1	430	360	95	55	8	M20		135	245	50	43	32		225	244	140	105			36	115,5
	2	480	380		59					275					245	274	165	130				162,1
	3	570	460			10				300		48				299						233,5
200×40	1	430	360	115	55	8	M24	6	165	245	65	55	40		225	244	145	105			38	117,0
	2	480	380		59					275					245	274	170	130				164,5
	3	570	460			10				300						299						234,2
200×50	1	460	360	145	55	8	M27		200	245	80	72	55		225	244	150	105			46	119,7
	2	480	380		59					275					245	274	175	130				166,4

Размеры в мм

Продолжение

Условные проходы, $D_y \times D'_y$	Исполнение детали	D	D_1	D_2	d	n	d_1	n_1	D_3	D_4	d_3	d_3	d_4	d_5	d_6	d_7	B	B_1	h	h_1	h_2	Масса фланца со вставкой, кг, не более
200×50	3	570	460	170	59	10	M30	6	225	300	100	82	60	195	245	299	175	130	40	12	52	239,0
200×65	1	460	360		55	8				245		90	70		225	244	155	105				122,8
	2	480	380		59					275					245	274	180	130				168,4
	3	570	460	185		10			245	300	115	95				299						241,4
200×80	1	460	360		55	8				245		100	85		225	244	155	105				122,9
	2	480	380	195	59		M33		260	275	130	115	90		245	274	180	130			57	170,7
	3	570	460	220		10	M36		290	300	140					299					62	245,2
200×100	1	460	360	195	55	8	M33		260	245	125		100		225	244	160	105			57	124,9
	2	480	380	220	59		M36		290	275	140	125			245	274	190	130			62	176,8
	3	570	460	235		10		8	300	300	160	132				299						248,1

Примечания:

1. Материал вставки (поз. 2) — сталь марок 12Х18Н10Т, 10Х17Н13М2Т, 10Х17Н13М3Т, 08Х17Н15М3Т по ГОСТ 5632—72
2. На поверхности вставки (поз 2) необходимо клеймить марку стали.

Пример условного обозначения переходного фланца со вставкой исполнения 2, D_y 65 мм, D'_y 6 мм, на условное давление P_y 32 МПа согласно табл. 1 ГОСТ 22790—89, из стали марки 20Х3МВФ:

Фланец переходной со вставкой 2—65×6—32—20Х3МВФ — ГОСТ 22814—83

ИНФОРМАЦИОННЫЕ ДАННЫЕ

1. **РАЗРАБОТАН И ВНЕСЕН** Министерством химического и нефтяного машиностроения

РАЗРАБОТЧИКИ

Б. И. Вагайцев (руководитель темы); **М. И. Миль; Е. Я. Нейман; А. П. Корчагин**, канд. техн. наук; **А. Д. Головнев**

2. **УТВЕРЖДЕН И ВВЕДЕН В ДЕЙСТВИЕ** Постановлением Государственного комитета СССР по стандартам от 25.11.83 № 5522

3. **Срок проверки** — 1993 г.

4. **ВЗАМЕН ГОСТ 22814—77**

5. **ССЫЛОЧНЫЕ НОРМАТИВНО-ТЕХНИЧЕСКИЕ ДОКУМЕНТЫ**

Обозначение НТД, на который дана ссылка	Номер пункта
ГОСТ 5632—72	2
ГОСТ 22790—89	3

6. **Переиздание** (июль 1991 г.) с Изменением № 1, утвержденным в декабре 1988 г.

7. **Ограничение срока действия снято** Постановлением Государственного комитета СССР по стандартам от 23.12.88 г. № 4518

gost.e-ecolog.ru