УДК 621.646.38:006.354 Группа Г18

ГОСУДАРСТВЕННЫЙ СТАНДАРТ СОЮЗА ССР

Сборочные единицы и детали трубопроводов

ЛИНЗЫ С ДВУМЯ ОТВОДАМИ И ФЛАНЦАМИ НА P_y св. 10 до 40 МПа (св. 100 до 400 кгс/см²)

Конструкция и размеры

Assembly units and pipeline parts. Flanged lenses with two arms for P_{nom} 9,81—40 MPa (100—400 kgf/cm²). Construction and dimensions

ОКП 36 4700

ГОСТ 22809—83

Дата введения 01.01.85

1. Настоящий стандарт распространяется на линзы с двумя отводами с резьбовыми фланцами для трубопроводов с линзовым уплотнением, применяемых на предприятиях отраслей нефтехимической промышленности и для производства минеральных удобрений, на P_y св. 10 до 40 МПа (св. 100 до 400 кгс/см²) и $D_y \times D_y'$ от 25×6 до 80×15 мм, из аустенитной нержавеющей стали при температуре среды от минус 50 до плюс 510 °С.

2. Конструкция и размеры линз должны соответствовать указанным на черт. 1, 2 и в таблице.

1, 2. (Измененная редакция, Изм. № 1).

3. Присоединительные резьбовые концы — по ГОСТ 9400—81.

4. Технические требования — по ГОСТ 22790—89.

Издание официальное

Настоящий стандарт не может быть полностью или частично воспроизведен, тиражирован и распространен без разрешения Госстандарта СССР

gost.e-ecolog.ru

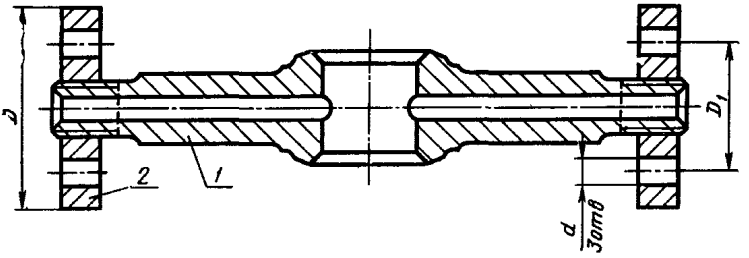

1 — линза с двумя отводами; *2* — фланец по ГОСТ 9399—81

Черт. 1

Поз. *1*. Линза с двумя отводами

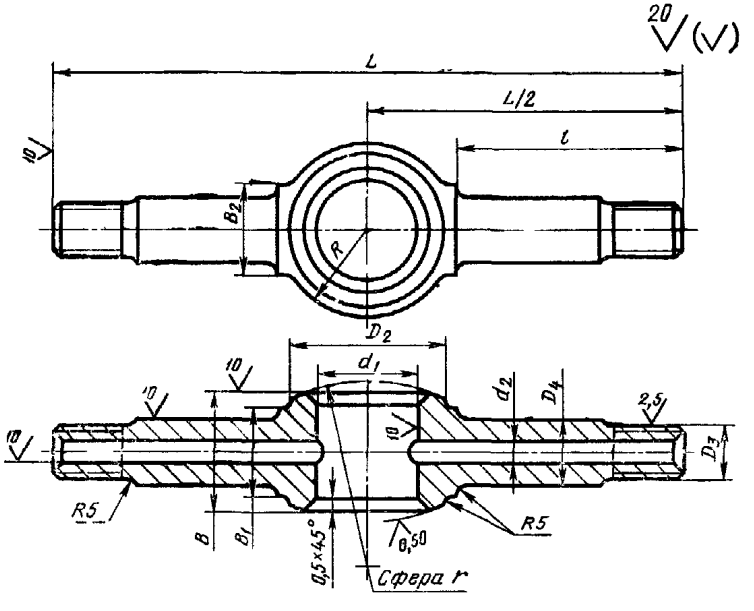

Черт. 2

Размеры в мм

Условные проходы $D_y \times D'_y$	Исполнение детали	D	D_1	d	D_2	D_3	D_4	d_1	d_2	L	l	B	B_1	B_2	r Номин.	r Пред. откл.	R	Масса линзы с фланцами, кг, не более
25×6	2	70	42	16	40	M16×1,5	18	25	6	200	80	40	30	35	45	±0,3	22,5	1,4
	4									220			35				27,5	1,5
25×10	2	95	60	18		M24×2	26		10	240	100		30				22,5	3,0
	4						25			260			28				27,5	
25×15	2	105	68			M33×2	35		15	240		50	35				22,5	3,8
32×6	2	70	42	16	50	M16×1,5	18	32	6	220	80	40	28	45	60	±0,4	30,0	1,7
	4									250	90						32,5	1,8
32×10	2	95	60	18		M24×2	25		10	260	100						30,0	3,0
	4									290	110						32,5	
32×15	2	105	68			M33×2	35		15	260	100	50	38				30,0	4,1
40×6	2	70	42	16	58	M16×1,5	18	40	6	250	90	40	28		73		32,5	1,7
	4									280	100	45	30	40			42,5	2,4
40×10	2	95	60	18		M24×2	25		10	290	110	40	28	45			32,5	3,3
	4									320	120	45	30	40			42,5	3,9

Продолжение

Размеры в мм

Условные проходы $D_y \times D'_y$	Исполнение детали	D	D_1	d	D_2	D_3	D_4	d_1	d_2	L	l	B	B_1	B_2	r Номин.	r Пред. откл.	R	Масса линзы с фланцами, кг, не более
50×6	2	70	42	16	76	M16×1,5	18	60	6	280	95	45	30	50	98	±0,4	42,5	3,2
	4									310	90	50					60,0	3,5
50×10	2	95	60	18		M24×2	25		10	320	115	45					42,5	
	4									350	110	50					60,0	4,9
50×15	2	105	68			M33×2	35		15	320	115	55	40				42,5	4,7
	4									350	110	60					60,0	6,5
65×6	2	70	42	16	92	M16×1,5	18	70	6	310	95	50	30		115		50,0	2,6
	4									340	100						66,0	4,0
65×10	2	95	60	18		M24×2	25		10	350	120						50,0	
	4									380							66,0	5,4
65×15	2	105	68			M33×2	35		15	350		60	40				50,0	5,3
	4									380							66,0	7,2

Продолжение

Размеры в мм

Условные проходы, $D_y \times D'_y$	Исполнение детали	D	D_1	d	D_3	D_2	D_4	d_1	d_2	L	l	B	B_1	B_2	r Номин.	r Пред. откл.	R	Масса линзы с фланцами, кг, не более
80×6	2	70	42	16	120	M16×1,5	18	90	6	340	100	50	30	50	140	±0,5	62,5	3,3
	4										105	55					77,5	5,1
80×10	2	95	60	18		M24×2	25		10	380	120	50					62,5	4,7
	4									420	125	55					77,5	6,5
80×15	2	105	68			M33×2	35		15	380	120	60	40				62,5	6,1
	4									420	125	65					77,5	8,4

Пример условного обозначения линзы с двумя отводами с фланцами исполнения 4, D_y 25 мм и D'_y 6 мм, на условное давление P_y 40 МПа согласно табл. 1 ГОСТ 22790—89, из стали марки 12Х18Н10Т:

Линза с двумя отводами 4—25×6—40 — 12Х18Н10Т—ГОСТ 22809—83

ИНФОРМАЦИОННЫЕ ДАННЫЕ

1. **РАЗРАБОТАН И ВНЕСЕН** Министерством химического и нефтяного машиностроения

РАЗРАБОТЧИКИ

Б. И. Вагайцев (руководитель темы); **М. И. Миль; Е. Я. Нейман; А. П. Корчагин,** канд. техн. наук; **А. Д. Головнев**

2. **УТВЕРЖДЕН И ВВЕДЕН В ДЕЙСТВИЕ** Постановлением Государственного комитета СССР по стандартам от 25.11.83 № 5520

3. **Срок проверки — 1993 г.**

4. **ВЗАМЕН ГОСТ 22809—77**

5. **ССЫЛОЧНЫЕ НОРМАТИВНО-ТЕХНИЧЕСКИЕ ДОКУМЕНТЫ**

Обозначение НТД, на который дана ссылка	Номер пункта
ГОСТ 9399—81	2
ГОСТ 9400—81	3
ГОСТ 22790—89	4

6. **Переиздание (июль 1991 г.) с Изменением № 1, утвержденным в декабре 1988 г.**

7. **Ограничение срока действия снято** Постановлением Государственного комитета СССР по стандартам от 23.12.88 г. № 4517

gost.e-ecolog.ru