УДК 621.643.4.062:006.354 Группа Г18

ГОСУДАРСТВЕННЫЙ СТАНДАРТ СОЮЗА ССР

Сборочные единицы и детали трубопроводов

УГОЛЬНИКИ С ОТВЕТВЛЕНИЯМИ И ФЛАНЦАМИ НА P_y св. 10 до 100 МПа (св. 100 до 1000 кгс/см²)

Конструкция и размеры

ГОСТ 22800—83

Assembly units and pipeline parts.
Armed and flanged angles
for P_{nom} 9,81—98,1 MPa (100—1000 kgf/cm²).
Construction and dimensions

ОКП 36 4700

Дата введения 01.01.85

1. Настоящий стандарт распространяется на угольники с ответвлениями и резьбовыми фланцами для трубопроводов с линзовым уплотнением, применяемых на предприятиях отраслей нефтехимической промышленности и для производства минеральных удобрений, на P_y св. 10 до 100 МПа (св. 100 до 1000 кгс/см²) и $D_y \times D'_y$ от 40×6 до 200×25 мм при температуре среды от минус 50 до плюс 510 °С.

2. Конструкция и размеры угольников должны соответствовать указанным на черт. 1, 2 и в таблице.

(Измененная редакция, Изм. № 1).

3. Присоединительные резьбовые концы — по ГОСТ 9400—81.

4. Технические требования — по ГОСТ 22790—89.

Издание официальное

Настоящий стандарт не может быть полностью или частично воспроизведен, тиражирован и распространен без разрешения Госстандарта СССР

gost.e-ecolog.ru

Угольники с ответвлениями и фланцами

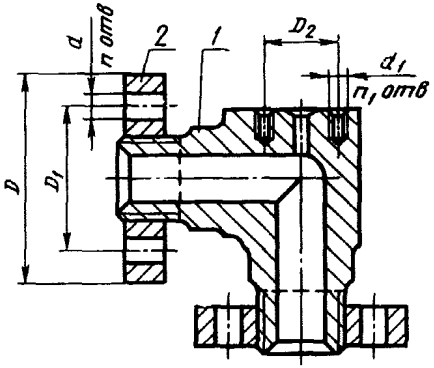

1 — угольник; *2* — фланец по ГОСТ 9399—81

Черт. 1

Поз. *1*. Угольник

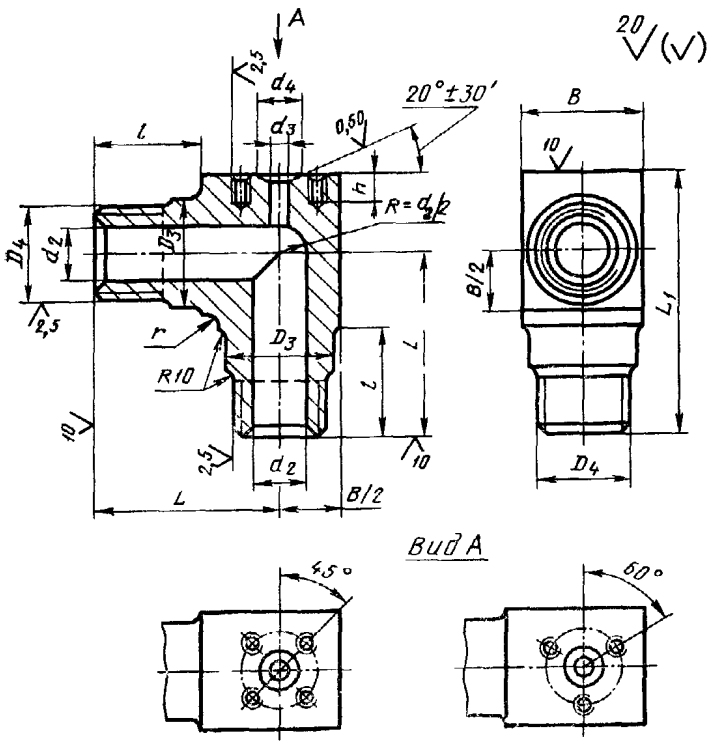

Черт. 2

Размеры в мм

Условные проходы $D_y \times D'_y$	Исполнение детали	D	D_1	D_2	d	n	d_1	n_1	D_3	D_4
40×6	2	165	115	42	24	6	M14	3	66	M64×3
	3								70	
	4	200	145							
40×10	4			60	29		M16		85	M80×3
40×15	4			68						
50×6	2			42			M14			
	4	225	170		33				105	M100×3
50×10	2	200	145	60	29		M16		85	M80×3
	4	225	170		33				105	M100×3
50×15	2	200	145	68	29				85	M80×3
	4	225	170		33				105	M100×3
50×25	2	200	145	80	29			4	85	M80×3
	3	225	170	95	33				105	M100×3
	4						M20			
65×6	2			42			M14			
	3	245	185						115	M110×3
	4	260	195		36				130	M125×4
65×10	2	225	170	60	33		M16	3	105	M100×3
	3	245	185						115	M110×3
	4	260	195		36				130	M125×4
65×15	2	225	170	68	33				105	M100×3
	3	245	185						115	M110×3
	4	260	195		36				130	M125×4

Продолжение

Размеры в мм

Условные проходы $D_y \times D_y$	d_2	d_3	d_4	L	L_1	l	B	r	h	Масса угольника с фланцами, кг, не более
40×6	40	6	10	150	210	90	70	12	25	16,9
							75			
40×10		10	18	170	240	100	90		28	28,1
40×15		15	28							28,0
50×6	55	6	10						25	25,8
	60			200	280	110	115	20		47,7
50×10	55	10	18	170	240	100	90	12	28	26,8
	60			200	280	110	115	20		47,7
50×15	55	15	28	170	240	100	90	12		25,7
	60			200	280	110	115	20		47,6
50×25	55	25	37	170	240	100	90	12		25,5
	60			200	280	110	115	20		47,5
			40						36	47,3
65×6	70	6	10	235	320	125	125		25	44,5
					325		140	40		64,2
65×10		10	18	200	280	110	115	20	28	78,4
				235	320	125	125			44,5
					325		140	40		64,2
65×15		15	28	200	280	110	115	20		78,3
				235	320	125	125			44,5
					325		140	40		64,1
										78,2

Продолжение

Размеры в мм

Условные проходы $D_y \times D'_y$	Исполнение детали	D	D_1	D_2	d	n	d_1	n_1	D_3	D_4
65×25	2	225	170	80	33	6	M16	4	105	M100×3
	3	245	185						115	M110×3
	4	260	195	95	36		M20		130	M125×4
80×6	1	245	185	42	33		M14	3	115	M110×3
	2	260	195		36				130	M125×4
	3	290	220		39				140	M135×4
	4	300	235			8			160	M155×4
80×10	1	245	185	60	33	6	M16		115	M110×3
	2	260	195		36				130	M125×4
	3	290	220		39				140	M135×4
	4	300	235			8			160	M155×4
80×15	1	245	185	68	33	6			115	M110×3
	2	260	195		36				130	M125×4
	3	290	220		39				140	M135×4
	4	300	235			8			160	M155×4
80×25	1	245	185	80	33	6		4	115	M110×3
	2	260	195		36				130	M125×4
	3	290	220		39				140	M135×4
	4	300	235	95		8	M20		160	M155×4
100×6	1	260	195	42	36	6	M14	3	130	M125×4
	2	290	220		39	8			140	M135×4
	3	300	235						160	M155×4
	4	330	255		42				180	M175×6

Продолжение

Размеры в мм

Условные проходы $D_y \times D_y$	d_2	d_3	d_4	L	L_1	l	B	r	h	Масса угольника с фланцами, кг, не более
65×25	70	25	37	200	280	110	115	20	28	44,3
				235	320	125	125			64,0
			40		325		140	40	36	77,9
80×6	85	6	10		320		125	20	25	56,5
	90				325		140	40		68,9
				290	385	140	155			107,8
	85				400		170	60		138,5
80×10	90	10	18	235	320	125	125	20	28	56,4
					325		140	40		68,8
				290	385	140	155			107,7
	85				400		170	60		138,5
80×15	90	15	28	235	320	125	125	20		56,4
					325		140	40		68,8
				290	385	140	155			107,6
	85				400		170	60		138,4
80×25	90	25	37	235	320	125	125	20		56,2
					325		140	40		68,6
				290	385	140	155			107,5
	85		40		400		170	60	36	138,1
100×6	100	6	10	235	325	125	140	40	25	63,6
				290	385	140	155			104,0
					400		170	60		130,1
					410		190			180,9

Продолжение

Размеры в мм

Условные проходы $D_y \times D'_y$	Исполнение детали	D	D_1	D_2	d	n	d_1	n_1	D_3	D_4
100×10	1	260	195	60	36	6	M16	3	130	M125×4
	2	290	220		39				140	M135×4
	3	300	235			8			160	M155×4
	4	330	255		42				180	M175×6
100×15	1	260	195	68	36	6			130	M125×4
	2	290	220		39				140	M135×4
	3	300	235			8			160	M155×4
	4	330	255		42				180	M175×6
100×25	1	260	195	80	36	6		4	130	M125×4
	2	290	220		39				140	M135×4
	3	300	235						160	M155×4
	4	330	255	95	42		M20		180	M175×6
125×6	1	300	235	42	39		M14	3	160	M155×4
	2	330	255		42				180	M175×6
	3	400	305		48				195	M190×6
	4		315						220	M215×6
125×10	1	300	235	60	39	8	M16		160	M155×4
	2	330	255		42				180	M175×6
	3	400	305		48				195	M190×6
	4		315						220	M215×6
125×15	1	300	235	68	39				160	M155×4
	2	330	255		42				180	M175×6
	3	400	305		48				195	M190×6
	4		315						220	M215×6

Продолжение

Размеры в мм

Условные проходы $D_y \times D'_y$	d_2	d_3	d_4	L	L_1	l	B	r	h	Масса угольника с фланцами, кг, не более
100×10	100	10	18	235	325	125	140	40	28	63,6
				290	385	140	155			103,9
					400		170	60		130,1
					410		190			180,8
100×15		15	28	235	325	125	140	40		63,5
				290	385	140	155			103,9
					400		170	60		130,0
					410		190			180,7
100×25		25	37	235	325	125	140	40		63,4
				290	385	140	155			103,7
					400		170	60		129,9
			40		410		190		36	180,4
125×6	120	6	10		400		170		25	103,6
					410		190			156,1
				360	480	175	210			257,4
					500		240			328,6
125×10		10	18	290	400	140	170		28	113,6
					410		190			156,1
				360	480	175	210			247,4
					500		240			328,5
125×15		15	28	290	400	140	170			113,5
					410		190			156,1
				360	480	175	210			247,3
					500		240			328,4

Продолжение

Размеры в мм

Условные проходы $D_y \times D_y$	Исполнение детали	D	D_1	D_2	d	n	d_1	n_1	D_3	D_4
125×25	1	300	235	80	39	8	M16	4	160	M155×4
	2	330	255		42				180	M175×6
	3	400	305		48				195	M190×6
	4		315	95			M20		220	M215×6
150×6	1		305	42			M14	3	195	M190×6
	2		315						220	M215×6
	3	460	360		55				245	M240×6
	4	480	380		59				275	M265×6
150×10	1	400	305	60	48		M16		195	M190×6
	2		315						220	M215×6
	3	460	360		55				245	M240×6
	4	480	380		59				275	M265×6
150×15	1	400	305	68	48				195	M190×6
	2		315						220	M215×6
	3	460	360		55				245	M240×6
	4	480	380		59				275	M265×6
150×25	1	400	305	80	48			4	195	M190×6
	2		315						220	M215×6
	3	460	360		55				245	M240×6
	4	480	380	95	59		M20		275	M265×6
200×6	1	460	360	42	55		M14	3	245	M240×6
	2	480	380		59				275	M265×6
	3	570	460			10			300	M295×6

Продолжение

Размеры в мм

Условные проходы $D_y \times D_y$	d_2	d_3	d_4	L	L_1	l	B	r	h	Масса угольника с фланцами, кг, не более
125×25	120	25	37	290	400	140	170	60	28	113,3
					410		190			155,9
				360	480	175	210			247,2
			40		500		240		36	328,2
150×6	150	6	10		480		210		25	210,4
					500		240			282,2
				435	590	220	270			438,4
					605		300		28	595,1
150×10		10	18	360	480	175	210			210,4
					500		240			282,1
				435	590	220	270			438,3
					605		300			595,0
150×15		15	28	360	480	175	210			210,3
					500		240			282,1
				435	590	220	270			438,2
					605		300			594,9
150×25		25	37	360	480	175	210			210,1
					500		240			281,9
				435	590	220	270			438,7
			40		605		300		36	594,6
200×6	195	6	10		590		270		25	336,8
					605		300			507,7
				520	705	230	320			809,0

Продолжение

Размеры в мм

Условные проходы $D_y \times D'_y$	Исполнение детали	D	D_1	D_2	d	n	d_1	n_1	D_3	D_4
200×10	1	460	360	60	55	8	M16	3	245	M240×6
	2	480	380		59				275	M265×6
	3	570	460			10			300	M295×6
200×15	1	460	360	68	55	8			245	M240×6
	2	480	380		59				275	M265×6
	3	570	460			10			300	M295×6
200×25	1	460	360	80	55	8		4	245	M240×6
	2	480	380		59				275	M265×6
	3	570	460			10			300	M295×6

Продолжение

Размеры в мм

Условные проходы $D_y \times D'_y$	d_2	d_3	d_4	L	L_1	l	B	r	h	Масса угольника с фланцами, кг, не более
200×10	195	10	18	435	590	220	270	60	28	366,7
					605		300			507,7
				520	705	230	320			809,2
200×15		15	28	435	590	220	270			366,7
					605		300			507,6
				520	705	230	320			808,9
200×25		25	37	435	590	220	270			366,5
					605		300			507,4
				520	705	230	320			808,8

Примечание. Резьбу М135×4 при проектировании новых установок не применять.

Пример условного обозначения угольника с ответвлениями и фланцами исполнения 4, D_y 65 мм и D_y' 10 мм, на условное давление P_y 100 МПа согласно табл. 1 ГОСТ 22790—89, из стали марки 20Х3МВФ:

Угольник 4—65×10—100—20Х3МВФ—ГОСТ 22800—83

ИНФОРМАЦИОННЫЕ ДАННЫЕ

1. **РАЗРАБОТАН И ВНЕСЕН Министерством химического и нефтяного машиностроения**

РАЗРАБОТЧИКИ

Б. И Вагайцев (руководитель темы); **М. И. Миль; Е. Я. Нейман; А. П. Корчагин,** канд. техн. наук; **А. Д. Головнев**

2. **УТВЕРЖДЕН И ВВЕДЕН В ДЕЙСТВИЕ Постановлением Государственного комитета СССР по стандартам от 25.11.83 № 5519**

3. **Срок проверки — 1993 г.**

4. **ВЗАМЕН ГОСТ 22800—77**

5. **ССЫЛОЧНЫЕ НОРМАТИВНО-ТЕХНИЧЕСКИЕ ДОКУМЕНТЫ**

Обозначение НТД, на который дана ссылка	Номер пункта
ГОСТ 9399—81	2
ГОСТ 9400—81	3
ГОСТ 22790—89	4

6. **Переиздание (июль 1991 г.) с Изменением № 1, утвержденным 88 г.**

gost.e-ecolog.ru

7. **Ограничение срока действия снято Постановлением Государственного комитета СССР по стандартам от 23.12.88 № 4515**