УДК 621.643.4.062:006.354 Группа Г18

ГОСУДАРСТВЕННЫЙ СТАНДАРТ СОЮЗА ССР

Сборочные единицы и детали трубопроводов КОЛЕНА ДВОЙНЫЕ С ФЛАНЦАМИ НА P_y св. 10 до 100 МПа (св. 100 до 1000 кгс/см²) Конструкция и размеры

Assembly units and pipeline parts. Flanged double bends for P_{nom} 9,81—98,1 MPa (100—1000 kgf/cm²). Construction and dimensions

ГОСТ 22798—83

Взамен ГОСТ 22798—77

ОКП 36 4700

Постановлением Государственного комитета СССР по стандартам от 25 ноября 1983 г. № 5518 срок введения установлен

с 01.01.85

1. Настоящий стандарт распространяется на двойные колена с резьбовыми фланцами для трубопроводов с линзовым уплотнением, применяемых на предприятиях отраслей нефтехимической промышленности и для производства минеральных удобрений, на P_y св. 10 до 100 МПа (св. 100 до 1000 кгс/см²) и D_y от 6 до 125 мм при температуре среды от минус 50 до плюс 510 °С.

2. Конструкция и размеры колен должны соответствовать указанным на черт. 1, 2 и в таблице.

3. Присоединительные резьбовые концы — по ГОСТ 9400—81.

4. Технические требования — по ГОСТ 22790—89.

Издание официальное

Настоящий стандарт не может быть полностью или частично воспроизведен, тиражирован и распространен без разрешения Госстандарта СССР

gost.e-ecolog.ru

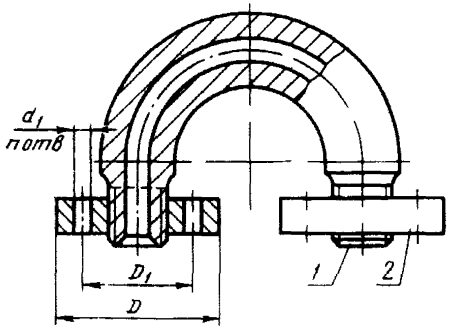

1 — колено двойное; *2* — фланец по ГОСТ 9399—81

Черт. 1

Поз. *1*. Колено двойное

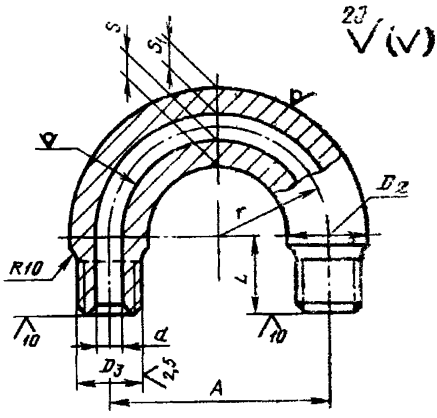

Черт. 2

Размеры в мм

Условный проход D_y	Исполнение детали	D	D_1	d	d_1	n	D_2	D_3	L	A	r	s (не менее)	s_1 (не менее)	Масса, колен с фланцами, кг, не более
6	2	70	42	6	16	3	18	M14×1,5	40	90	45	4,5	4,5	1,1
	4						20					6,5	7,0	1,2
10	2	95	60	10	18		28	M24×2	45	125	62,5	7,0		3,1
	4						32					8,5	8,5	2,4
15	2	105	68	15			36	M33×2	50	140	70	9,0	9,0	4,3
	4						40					11,0	9,5	4,8
25	3	115	80	25		4	50	M42×2	55	160	80	11,0	10,0	7,1
	4	135	95		22		60	M48×2	65	180	90	16,0	14,0	12,4
32	2			32		6	65	M56×3	80	220	110	11,0	10,0	11,4
	3				24							14,0	13,0	18,6
	4	165	115				75	M64×3				19,0	17,0	21,9
40	2			40			70					13,0	12,0	18,5
	3						75					16,0	15,0	20,5
	4	200	145		29		100	M80×3	85	250	125,0	25	22	41,6
50	2			55								17	15	36,7
	4			60								28	24	61,6
65	2	225	170	70	33		115	M100×3	100	300	150,0	19	17	53,8

Продолжение

Размеры в мм

Условный проход D_y	Исполнение детали	D	D_1	d	d_1	n	D_2	D_3	L	A	r	s (не менее)	s_1 (не менее)	Масса, колен с фланцами, кг, не более
65	3	245	185	70	33	6	125	M110×3	135	330	165,0	25	21	78,2
	4	260	195		36		140	M125×4				34	28	99,1
80	1	245	185	85	33		125	M110×3				16	16	66,9
	2	260	195	90	36		140	M125×4				24	21	93,7
	3	290	220		39		150	M135×4	165	370	185,0	30	26	123,7
	4	300	235	85		8	170	M155×4				43	34	164,7
100	1	260	195	100	36	6	140	M125×4	135	330	165	18	17	74,4
	2	290	220		39		160	M135×4	165	370	185	26	23	128,4
	3	300	235			8	170	M155×4				34	28	149,1
	4	330	255		42		190	M175×6	200	400	200	48	37	224,6
125	1	300	235	120	39		170	M155×4	165	370	185	20	18	124,4
	2	330	255		42		190	M175×6	200	400	200	31	25	196,7
	3	400	305		48		205	M190×6	250	640	320	37	33	356,5
	4		315				240	M125×6		680	340	63	50	509,1

Примечания:
1. Размеры s и s_1 относятся к сечению, расположенному под углом 90° к торцам колена.
2. Резьбу М135×4 при проектировании новых трубопроводов не применять.

Пример условного обозначения двойного колена с фланцами исполнения 4, D_y 65 мм, на условное давление P_y 100 МПа согласно табл. 1 ГОСТ 22790—89, из стали марки 20Х3МВФ:

Колено двойное 4—65—100—20Х3МВФ—ГОСТ 22798—83

gost.e-ecolog.ru