УДК 621.643.4.062:006.354 Группа Г18

ГОСУДАРСТВЕННЫЙ СТАНДАРТ СОЮЗА ССР

Сборочные единицы и детали трубопроводов

КОЛЕНА С УГЛОМ 90° С ФЛАНЦАМИ НА P_y св. 10 до 100 МПа (св. 100 до 1000 кгс/см²) Конструкция и размеры

Assembly units and pipeline parts. Flanged elbow bends for P_{nom} 9,81—98,1 MPa (100—1000 kgf/cm²). Construction and dimensions

ОКП 36 4700

ГОСТ 22794—83

Дата введения 01.01.85

1. Настоящий стандарт распространяется на колена с углом 90° с резьбовыми фланцами для трубопроводов с линзовым уплотнением, применяемых на предприятиях отраслей нефтехимической промышленности и для производства минеральных удобрений, на P_y св. 10 до 100 МПа (св. 100 до 1000 кгс/см²) и D_y от 6 до 200 мм при температуре среды от минус 50 до плюс 510 °С.

2. Конструкция и размеры колен должны соответствовать указанным на черт. 1, 2 и в таблице.

1, 2. (Измененная редакция, Изм. № 1).

3. Присоединительные резьбовые концы — по ГОСТ 9400—81.

4. Технические требования — по ГОСТ 22790—89.

Издание официальное

Настоящий стандарт не может быть полностью или частично воспроизведен, тиражирован и распространен без разрешения Госстандарта СССР

gost.e-ecolog.ru

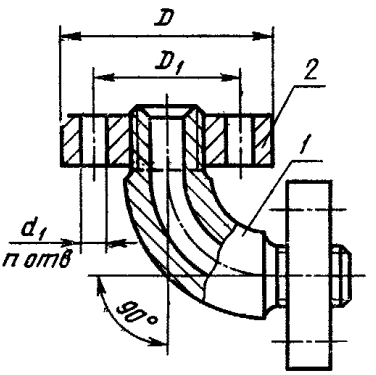

1 — колено; *2* — фланец по ГОСТ 9399—81

Черт. 1

Поз. *1*. Колено

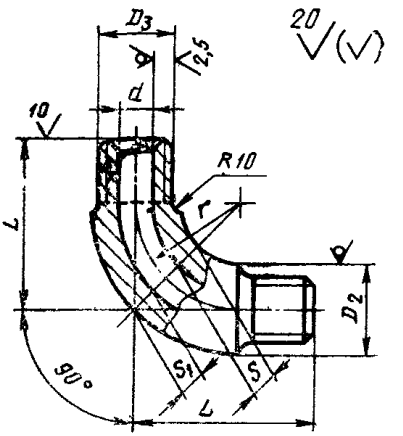

Черт. 2

Размеры в мм

Условный проход $D_у$	Исполнение детали	D	D_1	D_2	D_3	d	d_1	n	b	r	s	s_1 (не менее)	Масса колена с фланцами, кг, не более
6	2	70	42	18	M14×1,5	6	16	3	60	32	4,5	4,5	1,0
	4			20							6,5	7,0	1,1
10	2	95	60	28	M24×2	10	18		85	45	7,0		2,5
	4			32						50	8,5	8,5	2,6
15	2	105	68	36	M33×2	15			95	55	9,0	9,0	3,8
	4			40						60	11,0	9,5	4,0
25	3	115	80	50	M42×2	25		4	110	70		10,0	5,2
	4	135	95	60	M48×2		22		120	75	16,0	14,0	8,7
	2					32					11,0	10,0	8,2
32	3	165	115	65	M56×3		24	6	150	85	14,0	13,0	13,8
	4			75	M64×3					90	19,0	17,0	15,1
40	2			70		40					13,0	12,0	13,5
	3			75							16,0	15,0	14,4
	4	200	145	100	M80×3		29		170	105	25,0	22,0	27,5
50	2					55					17,0	15,0	25,2
	4	225	170	115	M100×3	60	33		200	130	28,0	24,0	39,8
65	2					70					19,0	17,0	37,1

Продолжение

Размеры в мм

Условный проход $D_у$	Исполнение детали	D	D_1	D_2	D_3	d	d_1	n	L	r	s (не менее)	s_1 (не менее)	Масса колена с фланцами, кг, не более
65	3	245	185	125	М110×3	70	33	6	235	150	25,0	21,0	52,9
	4	260	195	140	М125×4		36			160	34,0	28,0	64,1
80	1	245	185	125	М110×3	85	33			150	16,0	16,0	47,1
	2	260	195	140	М125×4	90	36			160	24,0	21,0	56,2
	3	290	220	150	М135×4		39		290	180	30,0	26,0	64,6
	4	300	235	170	М155×4	85		8		190	43,0	34,0	112,0
100	1	260	195	140	М125×4	100	36	6	235	160	18,0	17,0	51,5
	2	290	220	160	М135×4		39		290	180	26,0	23,0	80,1
	3	300	235	170	М155×4			8		190	34,0	28,0	103,5
	4	330	255	190	М175×6		42			200	48,0	37,0	138,7
125	1	300	235	170	М155×4	120	39			190	20,0	18,0	90,0
	2	330	255	190	М175×6		42			200	31,0	25,0	125,3
	3	400	305	205	М190×6		48		480	320	37,0	33,0	245,3
	4		315	240	М215×6					340	63,0	50,0	314,3

Продолжение

Размеры в мм

Условный проход $D_у$	Исполнение детали	D	D_1	D_2	D_3	d	d_1	n	L	r	s (Не менее)	s_1 (Не менее)	Масса колена с фланцами, кг, не более
150	1	400	305	205	М190×6	150	48	8	480	320	23,0	23,0	204,2
	2		315	230	М215×6					340	34,0	32,0	258,4
	3	460	360	255	М240×6		55			420	45,0	41,0	404,9
	4	480	380	290	М265×6		59		600	450	66,0	57,0	570,5
200	1	460	360	255	М240×6	195	55			420	26,0	26,0	291,0
	2	480	380	290	М265×6		59			450	41,0	38,0	456,2
	3	570	460	315	М295×6			10	680	500	55,0	48,0	730,7

Примечания:

1. Размеры s и s_1 относятся к сечению, расположенному под углом 45° к торцам колена.
2. Резьбу М135×4 при проектировании новых установок не применять.

5. В технически обоснованных случаях допускается изготовление колен с углом гиба 94 и 86°.

Пример условного обозначения колена с фланцами исполнения 4, с углом 90°, D_y 65 мм, на условное давление P_y 100 МПа согласно табл. 1 ГОСТ 22790—89, из стали марки 20Х3МВФ:

Колено 4—65—100—20Х3МВФ—ГОСТ 22794—83

ИНФОРМАЦИОННЫЕ ДАННЫЕ

1. **РАЗРАБОТАН И ВНЕСЕН** Министерством химического и нефтяного машиностроения

РАЗРАБОТЧИКИ

Б. И. Вагайцев (руководитель темы); **М. И. Миль; Е. Я. Нейман; А. П. Корчагин**, канд. техн. наук; **А. Д. Головнев**

2. **УТВЕРЖДЕН И ВВЕДЕН В ДЕЙСТВИЕ** Постановлением Государственного комитета СССР по стандартам от 25.11.83 № 5517

3. **Срок проверки — 1993 г.**

4. **ВЗАМЕН ГОСТ 22794—77**

5. **ССЫЛОЧНЫЕ НОРМАТИВНО-ТЕХНИЧЕСКИЕ ДОКУМЕНТЫ**

Обозначение НТД, на который дана ссылка	Номер пункта
ГОСТ 9399—81	Пункт 2
ГОСТ 9400—81	3
ГОСТ 22790—89	4
ГОСТ 22794—83	5

6. **Переиздание (июль 1991 г.) с Изменением № 1, утвержденным в декабре 1988 г.**

gost.e-ecolog.ru

7. **Ограничение срока действия снято Постановлением Государственного комитета СССР по стандартам от 23.12.88 № 4515**