УДК 621.643.42:006.354 Группа Г18

ГОСУДАРСТВЕННЫЙ СТАНДАРТ СОЮЗА ССР

Сборочные единицы и детали трубопроводов ОТВОДЫ ГНУТЫЕ НА P_y св. 10 до 100 МПа (св. 100 до 1000 кгс/см²)

Конструкция и размеры

Assembly units and pipeline parts. Bend arms for P_{nom} 9,81—98,1 MPa (100—1000 kgf/cm²). Construction and dimensions

ОКП 36 4700

ГОСТ 22793—83

Взамен

ГОСТ 22793—77

Постановлением Государственного комитета СССР по стандартам от 25 ноября 1983 г. № 5517 срок введения установлен

с 01.01.85

1. Настоящий стандарт распространяется на гнутые отводы с углом $\varphi = 15$; 30; 45; 60; 90° для трубопроводов, применяемых на предприятиях отраслей нефтехимической промышленности и для производства минеральных удобрений, на P_y св. 10 до 100 МПа (св. 100 до 1000 кгс/см²) и D_y от 6 до 200 мм при температуре среды от минус 50 до плюс 510 °С.

2. Конструкция и размеры отводов должны соответствовать указанным на чертеже и в таблице.

3. Технические требования — по ГОСТ 22790—89.

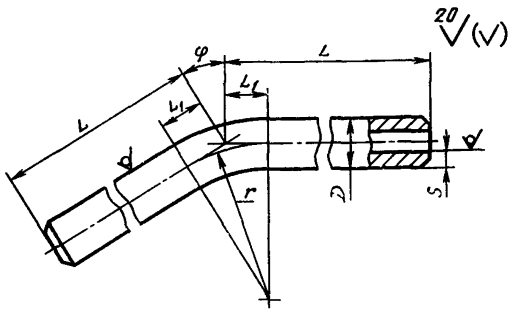

Издание официальное

Настоящий стандарт не может быть полностью или частично воспроизведен, тиражирован и распространен без разрешения Госстандарта СССР

gost.e-ecolog.ru

Размеры в мм

Условный проход D_y	Исполнение детали	D	s	r	L	L_1 в зависимости от φ					Масса, кг, не более
						15°	30°	45°	60°	90°	
6	2	11	2,5	55	130	8	15	23	32	55	0,2
		12	3,0								
	4	15	4,5								0,3
10	2	18	3,5	90	180	23	23	38	51	90	0,5
		20	4,5								0,6
	4	25	7,0								1,0
15	2		4,5	125	220	18	33	53	73	125	0,8
			5,0								0,9
	4	35	9,0								2,3
25	1		5,0	170	300	22	45	70	97	170	1,5
	2	38	6,0								2,6
		45	9,0								4,3
	3		10,0								4,6
	4	50	12,0	225	360	30	60	93	135	225	7,1
32	1	45	6,0								3,7
			6,5								4,0
	2	51	11,0								4,7
		50	9,0								5,7
	3	57	12,0	250	400	32	68	106	142	250	9,3
	4	68	16,0	275	450	36	70	114	158	275	16,1
40	1	56	7,0	250	400						5,9
		57				32	68	106	142	250	6,1
	2	68	12,0	275	450	36	70	114	158	275	13,0
	3		14,0								14,6
	4	83	19,0	340	560	45	90	145	195	340	29,3
50	1	76	9,0								14,5
	2	83	14,0								23,3
	3	102	20,0	450	680	69	120	260	260	450	47,2

Размеры в мм

Продолжение

Условный проход D_y	Исполнение детали	D	s	r	L	L_1 в зависимости от φ					Масса, кг, не более
						15°	30°	45°	60°	90°	
50	4	102	22,0	450	680	69	120	180	260	450	50,7
65	1	89	11,0			75	150	240			24,8
	2	102	16,0								39,7
	3	114	22,0	480	740	78			330	480	63,8
	4	127	28,0	525	800	75	145	225	310	525	94,3
80	1	114	14,0	480	740		150	240	330	480	44,1
	2	127	18,0	525	800		145	225	310	525	66,7
	3	140	25,0	600	900	80	160	250	345	600	109,4
	4	159	36,0	630	1000	85	170	263	365	630	188,9
100	1	127	14,0	525	800	75	145	225	310	525	53,8
	2	140	20,0	600	900	80	160	250	345	600	91,3
	3	159	28,0	630	1000	85	170	263	365	630	156,5
	4	180	40,0	710	1120	95	195	295	410	710	267,1
125	1	159	18,0	630	1000	85	170	263	365	630	108,3
	2	180	28,0	710	1120	95	195	295	410	710	203,0
	3	194	36,0	800	1300	105	215	330	435	800	316,5
	4	219	48,0	900	1400	120	243	375	520	900	488,5
150	1	194	20,0	800	1300	105	215	330	455	800	192,4
	2	219	32,0	900	1400	120	243	375	520	900	356,1
	3	245	45,0	1120	1550	160	300	470	640	1120	581,1
	4	273	60,0								825,2
200	1	245	25,0								355,2
	2	273	38,0								576,6
	3	299	50,0	1250	1800	170	335	520	725	1250	940,5

Примечание. В отдельных технически обоснованных случаях по согласованию между потребителем и изготовителем допускается изготовление отводов с длинами прямых участков меньшими, чем L, но не менее, чем L_1+D, а также увеличивать размер L с одного или обоих концов отвода в пределах мерной длины труб.

Пример условного обозначения гнутого отвода исполнения 4, с углом $\varphi = 15°$, D_y 65 мм, на условное давление P_y 100 МПа согласно табл. 1 ГОСТ 22790—89, из трубы 127×28 мм, из стали марки 20Х3МВФ:

Отвод 4—15°—65—100—127×28—20Х3МВФ — ГОСТ 22793—83

gost.e-ecolog.ru