УДК 621.951.452.025.7.001.24:006.354 Группа Г23

ГОСУДАРСТВЕННЫЙ СТАНДАРТ СОЮЗА ССР

ГОСТ 22735—77*

СВЕРЛА СПИРАЛЬНЫЕ С ЦИЛИНДРИЧЕСКИМ ХВОСТОВИКОМ, ОСНАЩЕННЫЕ ПЛАСТИНАМИ ИЗ ТВЕРДОГО СПЛАВА

Основные размеры

Carbide tipped drills with straight shank.
Basic dimensions

Взамен
ГОСТ 6647—64 — в части типа I; МН 316—65; МН 317—65 в части типа Б

Постановлением Государственного комитета стандартов Совета Министров СССР от 14 октября 1977 г. № 2442 срок действия установлен

с 01.01.79

Проверен в 1982 г.

Несоблюдение стандарта преследуется по закону

1. Настоящий стандарт распространяется на спиральные сверла с цилиндрическим хвостовиком, оснащенные пластинами из твердого сплава диаметром от 5 до 16 мм.

(Измененная редакция, Изм. № 1).

2. Основные размеры сверл должны соответствовать указанным на чертеже и в таблице.

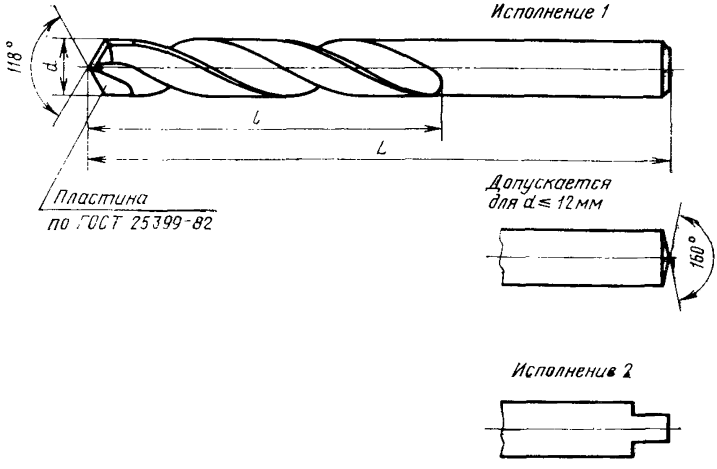

Издание официальное **Перепечатка воспрещена**

★

** Переиздание (февраль 1986 г.) с Изм. № 1, утвержденным в июле 1982 г. (ИУС 11—82)*

gost.e-ecolog.ru

мм

Сверла повышенной точности класса А							
Исполнение 1				Исполнение 2			
Укороченные		Нормальные		Укороченные		Нормальные	
Обозначение	Применяемость	Обозначение	Применяемость	Обозначение	Применяемость	Обозначение	Применяемость
2300-8261		2300-8262		2300-8263		2300-8264	
2300-8267		2300-8268		2300-8269		2300-8271	
2300-8274		2300-8275		2300-8276		2300-8277	
2300-8281		2300-8282		2300-8283		2300-8284	
2300-8287		2300-8288		2300-8289		2300-8291	
2300-8294		2300-8295		2300-8296		2300-8297	
2300-8301		2300-8302		2300-8303		2300-8304	
2300-8307		2300-8308		2300-8309		2300-8311	
2300-8314		2300-8315		2300-8316		2300-8317	
2300-8321		2300-8322		2300-8323		2300-8324	
2300-8327		2300-8328		2300-8329		2300-8331	
2300-8334		2300-8335		2300-8336		2300-8337	
2300-8341		2300-8342		2300-8343		2300-8344	
2300-8347		2300-8348		2300-8349		2300-8351	
2300-8354		2300-8355		2300-8356		2300-8357	
2300-8361		2300-8362		2300-8363		2300-8364	
2300-8367		2300-8368		2300-8369		2300-8371	
2300-8374		2300-8375		2300-8376		2300-8377	
2300-8381		2300-8382		2300-8383		2300-8384	
2300-8387		2300-8388		2300-8389		2300-8391	
2300-8394		2300-8395		2300-8396		2300-8397	
2300-8401		2300-8402		2300-8403		2300-8404	
2300-8407		2300-8408		2300-8409		2300-8411	
2300-8414		2300-8415		2300-8416		2300-8417	
2300-8421		2300-8422		2300-8423		2300-8424	
2300-8427		2300-8428		2300-8429		2300-8431	

Сверла нормальной точности классов В1 и В								d	L		l	
Исполнение 1				Исполнение 2								
Укороченные		Нормальные		Укороченные		Нормальные						
Обозначение	Применяемость	Обозначение	Применяемость	Обозначение	Применяемость	Обозначение	Применяемость		укороченная	нормальная	укороченная	нормальная
2300-1201		2300-8265		2300-2001		2300-8266		5,00	70	86	36	52
2300-1202		2300-8272		2300-2002		2300-8273		5,10				
2300-1203		2300-8278		2300-2003		2300-8279		5,20				
2300-1247		2300-8285		2300-2004		2300-8286		5,30				
2300-1248		2300-8292		2300-2005		2300-8293		5,40	75	93	40	57
2300-1204		2300-8298		2300-2006		2300-8299		5,50				
2300-1205		2300-8305		2300-2007		2300-8306		5,60				
2300-1206		2300-8312		2300-2008		2300-8313		5,70				
2300-1207		2300-8218		2300-2009		2300-8319		5,80				
2300-1249		2300-8325		2300-2010		2300-8326		5,90				
2300-1208		2300-8332		2300-2011		2300-8333		6,00				
2300-1209		2300-8338		2300-2012		2300-8339		6,10	80	101	42	63
2300-1210		2300-8345		2300-2013		2300-8346		6,20				
2300-1211		2300-8352		2300-2014		2300-8353		6,30				
2300-1250		2300-8358		2300-2015		2300-8359		6,40				
2300-1212		2300-8365		2300-2016		2300-8366		6,50				
2300-1251		2300-8372		2300-2017		2300-8373		6,60				
2300-1213		2300-8378		2300-2018		2300-8379		6,70				
2300-1252		2300-8385		2300-2019		2300-8386		6,80	85	109	45	69
2300-1253		2300-8392		2300-2020		2300-8393		6,90				
2300-1214		2300-8398		2300-2021		2300-8399		7,00				
2300-1215		2300-8405		2300-2022		2300-8406		7,10				
2300-1216		2300-8412		2300-2023		2300-8413		7,20				
2300-1217		2300-8418		2300-2024		2300-8419		7,30				
2300-8992		2300-8425		2300-8993		2300-8426		7,40				
2300-1218		2300-8432		2300-2025		2300-8433		7,50				

мм

Сверла повышенной точности класса А

Исполнение 1				Исполнение 2			
Укороченные		Нормальные		Укороченные		Нормальные	
Обозначение	Применяемость	Обозначение	Применяемость	Обозначение	Применяемость	Обозначение	Применяемость
2300-8434		2300-8435		2300-8436		2300-8437	
2300-8441		2300-8442		2300-8443		2300-8444	
2300-8447		2300-8448		2300-8449		2300-8451	
2300-8454		2300-8455		2300-8456		2300-8457	
2300-8461		2300-8462		2300-8463		2300-8464	
2300-8467		2300-8468		2300-8469		2300-8471	
2300-8474		2300-8475		2300-8476		2300-8477	
2300-8481		2300-8482		2300-8483		2300-8484	
2300-8487		2300-8488		2300-8489		2300-8491	
2300-8494		2300-8495		2300-8496		2300-8497	
2300-8501		2300-8502		2300-8503		2300-8504	
2300-8507		2300-8508		2300-8509		2300-8511	
2300-8514		2300-8515		2300-8516		2300-8517	
2300-8521		2300-8522		2300-8523		2300-8524	
2300-8527		2300-8528		2300-8529		2300-8531	
2300-8534		2300-8535		2300-8536		2300-8537	
2300-8541		2300-8542		2300-8543		2300-8544	
2300-8547		2300-8548		2300-8549		2300-8551	
2300-8554		2300-8555		2300-8556		2300-8557	
2300-8561		2300-8562		2300-8563		2300-8564	
2300-8567		2300-8568		2300-8569		2300-8571	
2300-8574		2300-8575		2300-8576		2300-8577	
2300-8581		2300-8582		2300-8583		2300-8584	
2300-8587		2300-8588		2300-8589		2300-8591	
2300-8594		2300-8595		2300-8596		2300-8597	

Продолжение

Сверла нормальной точности классов B1 и B								d	l			
Исполнение 1				Исполнение 2								
Укороченные		Нормальные		Укороченные		Нормальные						
Обозначение	Применяемость	Обозначение	Применяемость	Обозначение	Применяемость	Обозначение	Применяемость		укороченная	нормальная	укороченная	нормальная
2300-1219	—	2300-8438	—	2300-2026	—	2300-8439	—	7,60	95	117	52	75
2300-1220	—	2300-8445	—	2300-2027	—	2300-8446	—	7,70				
2300-1221	—	2300-8452	—	2300-2028	—	2300-8453	—	7,80				
2300-1254	—	2300-3458	—	2300-2029	—	2300-8459	—	7,90				
2300-1222	—	2300-8465	—	2300-2030	—	2300-8466	—	8,00				
2300-1223	—	2300-8472	—	2300-2031	—	2300-8473	—	8,10				
2300-1224	—	2300-8478	—	2300-2032	—	2300-8479	—	8,20				
2300-1225	—	2300-8485	—	2300-2033	—	2300-8486	—	8,30				
2300-1226	—	2300-8492	—	2300-2034	—	2300-8493	—	8,40				
2300-1227	—	2300-8498	—	2300-2035	—	2300-8499	—	8,50				
2300-1255	—	2300-8505	—	2300-2036	—	2300-8506	—	8,60	100	125	55	81
2300-1228	—	2300-8512	—	2300-2037	—	2300-8513	—	8,70				
2300-1256	—	2300-8518	—	2300-2038	—	2300-8519	—	8,80				
2300-1229	—	2300-8525	—	2300-2039	—	2300-8526	—	8,90				
2300-1230	—	2300-8532	—	2300-2040	—	2300-8533	—	9,00				
2300-1257	—	2300-8538	—	2300-2041	—	2300-8539	—	9,10				
2300-1231	—	2300-8545	—	2300-2042	—	2300-8546	—	9,20				
2300-1258	—	2300-8552	—	2300-2043	—	2300-8553	—	9,30				
2300-1259	—	2300-8558	—	2300-2044	—	2300-8559	—	9,40				
2300-1232	—	2300-8565	—	2300-2045	—	2300-8566	—	9,50				
2300-1233	—	2300-8572	—	2300-2046	—	2300-8573	—	9,60	105	133	60	87
2300-1234	—	2300-8578	—	2300-2047	—	2300-8579	—	9,70				
2300-1260	—	2300-8585	—	2300-2048	—	2300-8586	—	9,80				
2300-1261	—	2300-8592	—	2300-2049	—	2300-8593	—	9,90				
2300-1235		2300-8598		2300-2050		2300-8599		10,00				

мм

Сверла повышенной точности класса А							
Исполнение 1				Исполнение 2			
Укороченные		Нормальные		Укороченные		Нормальные	
Обозначение	Применяемость	Обозначение	Применяемость	Обозначение	Применяемость	Обозначение	Применяемость
2300-8601		2300-8602		2300-8603		2300-8604	
2300-8607		2300-8608		2300-8609		2300-8611	
2300-8614		2300-8615		2300-8616		2300-8617	
2300-8621		2300-8622		2300-8623		2300-8624	
2300-8627		2300-8628		2300-8629		2300-8631	
2300-8634		2300-8635		2300-8636		2300-8637	
2300-8641		2300-8642		2300-8643		2300-8644	
2300-8647		2300-8648		2300-8649		2300-8651	
2300-8654		2300-8655		2300-8656		2300-8657	
2300-8661		2300-8662		2300-8663		2300-8664	
2300-8667		2300-8668		2300-8669		2300-8671	
2300-8674		2300-8675		2300-8676		2300-8677	
2300-8681		2300-8682		2300-8683		2300-8684	
2300-8687		2300-8688		2300-8689		2300-8691	
2300-8694		2300-8695		2300-8696		2300-8697	
2300-8701		2300-8702		2300-8703		2300-8704	
2300-8707		2300-8708		2300-8709		2300-8711	
2300-8714		2300-8715		2300-8716		2300-8717	
2300-8721		2300-8722		2300-8723		2300-8724	
2300-8727		2300-8728		2300-8729		2300-8731	
2300-8734		2300-8735		2300-8736		2300-8737	
2300-8743		2300-8744		2300-8745		2300-8746	
2300-8752		2300-8753		2300-8754		2300-8755	
2300-8761		2300-8762		2300-8763		2300-8764	
2300-8769		2300-8771		2300-8772		2300-8773	

Продолжение

Сверла нормальной точности классов B1 и B								d	L		l	
Исполнение 1				Исполнение 2								
Укороченные		Нормальные		Укороченные		Нормальные			укороченная	нормальная	укороченная	нормальная
Обозначение	Применяемость	Обозначение	Применяемость	Обозначение	Применяемость	Обозначение	Применяемость					
2300-1236	—	2300-8605	—	2300-2051	—	2300-8606	—	10,10	105	133	60	87
2300-1237	—	2300-8612	—	2300-2052	—	2300-8613	—	10,20				
2300-1262	—	2300-8618	—	2300-2053	—	2300-8619	—	10,30				
2300-1238	—	2300-8625	—	2300-2054	—	2300-8626	—	10,40				
2300-1239	—	2300-8632	—	2300-2055	—	2300-8633	—	10,50				
2300-1263	—	2300-8638	—	2300-2056	—	2300-8639	—	10,60				
2300-1240	—	2300-8645	—	2300-2057	—	2300-8646	—	10,70	110	142	65	94
2300-1264	—	2300-8652	—	2300-2058	—	2300-8653	—	10,80				
2300-1265	—	2300-8658	—	2300-2059	—	2300-8659	—	10,90				
2300-1241	—	2300-8665	—	2300-2060	—	2300-8666	—	11,00				
2300-1266	—	2300-8672	—	2300-2061	—	2300-8673	—	11,10				
2300-1242	—	2300-8678	—	2300-2062	—	2300-8679	—	11,20				
2300-1267	—	2300-8685	—	2300-2063	—	2300-8686	—	11,30				
2300-1268	—	2300-8692	—	2300-2064	—	2300-8693	—	11,40				
2300-1243	—	2300-8698	—	2300-2065	—	2300-8699	—	11,50				
2300-8994	—	2300-8705	—	2300-8995	—	2300-8706	—	11,60				
2300-1244	—	2300-8712	—	2300-2066	—	2300-8713	—	11,70				
2300-1269	—	2300-8718	—	2300-2067	—	2300-8719	—	11,80				
2300-1245	—	2300-8725	—	2300-2068	—	2300-8726	—	11,90	120	151	70	101
2300-1246	—	2300-8732	—	2300-2069	—	2300-8733	—	12,00				
2300-8738	—	2300-8739	—	2300-8741	—	2300-8742	—	12,10				
2300-8747	—	2300-8748	—	2300-8749	—	2300-8751	—	12,20				
2300-8756	—	2300-8757	—	2300-8758	—	2300-8759	—	12,30				
2300-8765	—	2300-8766	—	2300-8767	—	2300-8768	—	12,40				
2300-8774		2300-8775		2300-8776		2300-8777		12,50				

мм

Сверла повышенной точности класса А							
Исполнение 1				Исполнение 2			
Укороченные		Нормальные		Укороченные		Нормальные	
Обозначение	Применяемость	Обозначение	Применяемость	Обозначение	Применяемость	Обозначение	Применяемость
2300-8778		2300-8779		2300-8781		2300-8782	
2300-8787		2300-8788		2300-8789		2300-8791	
2300-8796		2300-8797		2300-8798		2300-8799	
2300-8805		2300-8806		2300-8807		2300-8808	
2300-8814		2300-8815		2300-8816		2300-8817	
2300-8823		2300-8824		2300-8825		2300-8826	
2300-8832		2300-8833		2300-8834		2300-8835	
2300-8841		2300-8842		2300-8843		2300-8844	
2300-8849		2300-8851		2300-8852		2300-8853	
2300-8858		2300-8859		2300-8861		2300-8862	
2300-8867		2300-8868		2300-8869		2300-8871	
2300-8876		2300-8877		2300-8878		2300-8879	
2300-8885		2300-8886		2300-8887		2300-8888	
2300-8894		2300-8895		2300-8896		2300-8897	
2300-8903		2300-8904		2300-8905		2300-8906	
2300-8912		2300-8913		2300-8914		2300-8915	
2300-8921		2300-8922		2300-8923		2300-8924	
2300-8929		2300-8931		2300-8932		2300-8933	
2300-8938		2300-8939		2300-8941		2300-8942	
2300-8947		2300-8948		2300-8949		2300-8951	
2300-8956		2300-8957		2300-8958		2300-8959	
2300-8965		2300-8966		2300-8967		2300-8968	
2300-8974		2300-8975		2300-8976		2300-8977	
2300-8983		2300-8984		2300-8985		2300-8986	

Продолжение

Сверла нормальной точности классов B1 и B								d	L		l	
Исполнение 1				Исполнение 2								
Укороченные		Нормальные		Укороченные		Нормальные						
Обозначение	Применяемость	Обозначение	Применяемость	Обозначение	Применяемость	Обозначение	Применяемость		укороченная	нормальная	укороченная	нормальная
2300-8783		2300-8784		2300-8785		2300-8786		12,60				
2300-8792		2300-8793		2300-8794		2300-8795		12,70				
2300-8801		2300-8802		2300-8803		2300-8804		12,80				
2300-8809		2300-8811		2300-8812		2300-8813		12,90	120	151	70	101
2300-8818		2300-8819		2300-8821		2300-8822		13,00				
2300-8827		2300-8828		2300-8829		2300-8831		13,10				
2300-8836		2300-8837		2300-8838		2300-8839		13,20				
2300-8845		2300-8846		2300-8847		2300-8848		13,30				
2300-8854		2300-8855		2300-8856		2300-8857		13,40				
2300-8863		2300-8864		2300-8865		2300-8866		13,50				
2300-8872		2300-8873		2300-8874		2300-8875		13,60				
2300-8881		2300-8882		2300-8883		2300-8884		13,70	122	160	70	108
2300-8889		2300-8891		2300-8892		2300-8893		13,80				
2300-8898		2300-8899		2300-8901		2300-8902		13,90				
2300-8907		2300-8908		2300-8909		2300-8911		14.00				
2300-8916		2300-8917		2300-8918		2300-8919		14,25				
2300-8925		2300-8926		2300-8927		2300-8928		14,50				
2300-8934		2300-8935		2300-8936		2300-8937		14,75	130	169	75	114
2300-8943		2300-8944		2300-8945		2300-8946		15,00				
2300-8952		2300-8953		2300-8954		2300-8955		15,25				
2300-8961		2300-8962		2300-8963		2300-8964		15,40				
2300-8969		2300-8971		2300-8972		2300-8973		15,50				
2300-8978		2300-8979		2300-8981		2300-8982		15,75	138	178	80	120
2300-8987		2300-8988		2300-8989		2300-8991		16,00				

Пример условного обозначения сверла повышенной точности, исполнения 1, нормальной длины, диаметром $d = 12$ мм, класса точности А:

Сверло 2300—8728 ГОСТ 22735—77

Пример условного обозначения сверла нормальной точности, исполнения 1, нормальной длины, диаметром $d = 12$ мм, класса точности В:

Сверло 2300—8732 ГОСТ 22735—77

То же, класса точности В1:

Сверло 2309—8732—В1 ГОСТ 22735—77.

(Измененная редакция, Изм. № 1).

3. Центровые отверстия — по ГОСТ 14034—74.

Допускается изготовление сверл без центровых отверстий.

4. Размеры поводков сверл — по СТ СЭВ 198—75.

5. Технические требования — по ГОСТ 5756—81.

6. Конструктивные элементы сверл указаны в рекомендуемом приложении 1.

Геометрические параметры режущей части сверл указаны в справочном приложении 2.

ПРИЛОЖЕНИЕ 1
Рекомендуемое

КОНСТРУКТИВНЫЕ ЭЛЕМЕНТЫ СВЕРЛ

Конструктивные элементы сверл указаны на чертеже и в таблице.

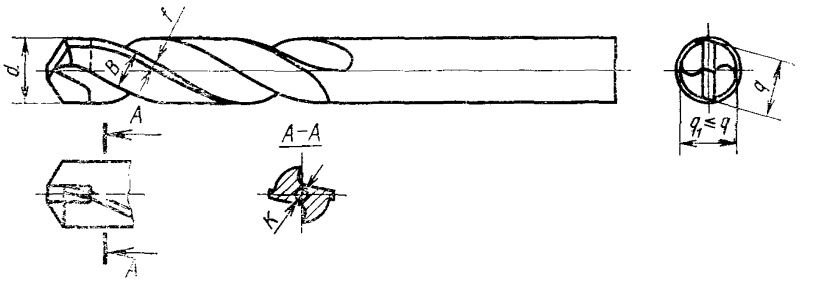

мм

d	B	f	K	q	d	B	f	K	q
5,00	3,2	0,5	1,6	4,4	7,00	4,3	0,5	2,3	6,2
5,10			1,8	4,5	7,10	4,4			6,3
5,20	3,3			4,6	7,20				6,4
5,30	3,4			4,7	7,30	4,7		2,4	6,5
5,40				4,8	7,40				
5,50	3,5		2,0	4,9	7,50				6,6
5,60	3,6			5,0	7,60				6,7
5,70				5,1	7,70				6,8
5,80				5,2	7,80	4,8			6,9
5,90				5,3	7,90				7,0
6,00	3,7				8,00	4,9		2,5	7,1
6,10	3,9			5,4	8,10	5,1			7,2
6,20				5,5	8,20				7,3
6,30				5,6	8,30				7,4
6,40				5,7	8,40				7,5
6,50	4,0		2,2	5,8	8,50	5,4			7,6
6,60	4,1			5,9	8,60				7,7
6,70	4,2			6,0	8,70				7,8
6,80				6,1	8,80				7,9
6,90				6,2	8,90				8,0
					9,00	5,6		2,6	

Продолжение

мм

d	B	*f*	*K*	*q*	*d*	*B*	*f*	*K*	*q*
9,10	5,6	0,5	2,6	7,9	11,9	7,6	0,5	3,2	10,6
9,20				8,0	12,0				10,7
9,30	5,7				12,10				10,8
9,40				8,1	12,20	7,8			10,9
9,50	5,9			8,2	12,30				11,0
9,60				8,3	12,40				11,1
9,70				8,4	12,50	8,0			11,2
9,80	6,0			8,5	12,60				11,3
9,90	6,2			8,6	12,70				11,4
10,00	6,4		2,7	8,7	12,80	8,1		3,5	11,5
10,10				8,8	12,90				11,6
10,20	6,5			8,9	13,00	8,3			11,7
10,30				9,0	13,10				11,8
10,40				9,1	13,20				11,9
10,50	6,7			9,2	13,30				12,0
10,60	6,8			9,3	13,40	8,6	1,0		12,1
10,70				9,4	13,50				12,2
10,80	6,9			9,5	13,60	8,7			12,3
10,90				9,6	13,70				12,4
11,00	7,0			9,7	13,80	8,8			12,5
11,10	7,1			9,8	13,90				
11,20	7,3			9,9	14,00	8,9			12,7
11,30				10,0	14,25			3,8	13,0
11,40			2,9	10,1	14,50	9,2			13,2
11,50				10,2	14,75				13,5
11,60				10,3	15,00	9,5			13,7
11,70				10,4	15,25			4,0	13,9
11,80	7,4			10,5	15,40	9,8			

Продолжение

мм

d	B	f	K	q	d	B	f	K	q
15,50	9,8	1,0	4,0	14,0	21,75	14,0	1,0	5,9	19,7
15,75	10,0			14,2	22,00				20,0
16,00	10,2		4,3	14,3	22,25	14,2			20,2
16,25				14,5	22,50	14,4			20,5
16,50	10,5			14,8	22,75	14,8		6,2	20,7
16,75	10,6			15,0	23,00				21,0
17,00	10,8		4,6	15,2	23,25	15,1			21,2
17,25				15,5	23,50				21,5
17,40	11,1			15,6	23,75	15,2			21,7
17,50				15,7	23,90	15,3			21,9
17,75	11,3			16,0	24,00	15,4			22,0
18,00	11,5		4,9		24,25	15,8		6,5	22,2
18,25				16,3	24,50				22,5
18,50	11,8			16,5	24,75				22,7
18,75				16,8	25,00	16,1			23,0
19,00	12,2		5,1	17,0	25,25	16,2		6,8	23,2
19,25				17,3	25,50	16,4			23,5
19,40	12,5			17,4	25,75	16,6			23,7
19,50				17,5	26,00	16,8		7,0	24,0
19,75	12,6			17,7	26,25	17,4	1,5	7,3	24,2
20,00	12,8		5,4	18,0	26,50				24,5
20,25	13,1			18,2	26,75				24,7
20,50				18,5	27,00				25,0
20,75				18,7	27,25	17,7			
20,90	13,4			18,9	27,50				
21,00			5,7	19,0	27,75				25,2
21,25	13,7			10,2	28,00	18,0		7,6	25,5
21,50				19,5	28,25	18,3		7,9	25,7

Продолжение

мм

d	*B*	*f*	*K*	*q*	*d*	*B*	*f*	*K*	*q*
28,50	18,6	1,5	7,9	26,0	29,25	19,0	1,5	7,9	26,7
28,75				26,2	29,50	19,1			27,0
29,0				26,5	30,00	19,5		8,0	27,5

Примечания:

1. Сердцевина сверла *K* утолщается в направлении к хвостовику на 1,4—1,8 мм на каждые 100 мм длины.

2. Ширина ленточки *f*, диаметр сердцевины *K* и ширина пера *B* даны в сечении за пластиной твердого сплава.

3. Ширина пера *B* и ленточки *f* измеряется перпендикулярно направлению винтовой линии канавки.

4. Ширину ленточки *f* по направлению к хвостовику допускается увеличивать не более чем на 0,4 мм на 100 мм длины.

ПРИЛОЖЕНИЕ 2
Справочное

ГЕОМЕТРИЧЕСКИЕ ПАРАМЕТРЫ РЕЖУЩЕЙ ЧАСТИ СВЕРЛ

1. Формы заточки и размеры режущих элементов сверл указаны на черт. 1—5 и в табл. 1.

1.1. Нормальная заточка

Без подточек (Н)

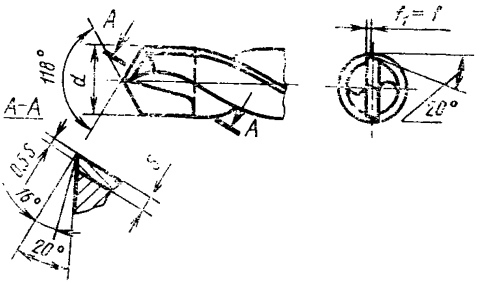

Черт. 1

Примечание к черт. 1—5. Размер f — по приложению 1.

С подточкой поперечной кромки (НП)

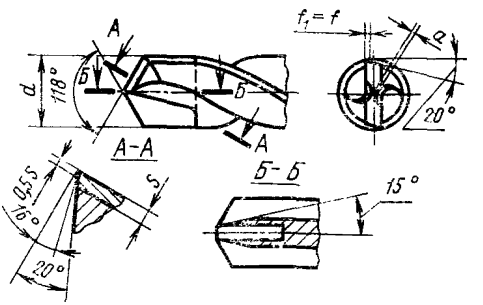

Черт. 2

Заточка алмазными кругами (НА)

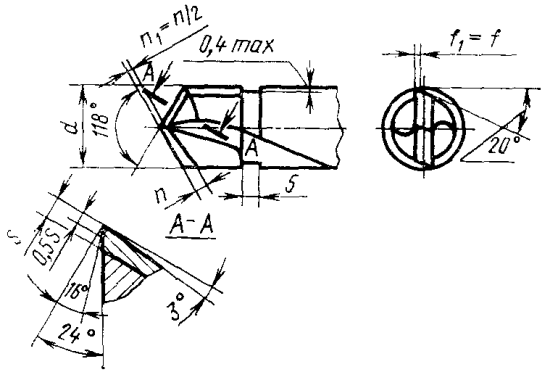

Черт. 3

1.2. Двойная заточка

Без подточек (Д)

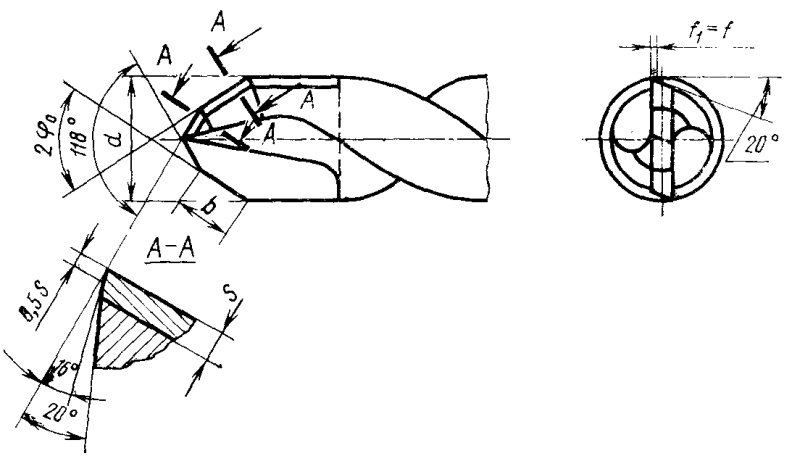

Черт. 4

С подточкой поперечной кромки (ДП)

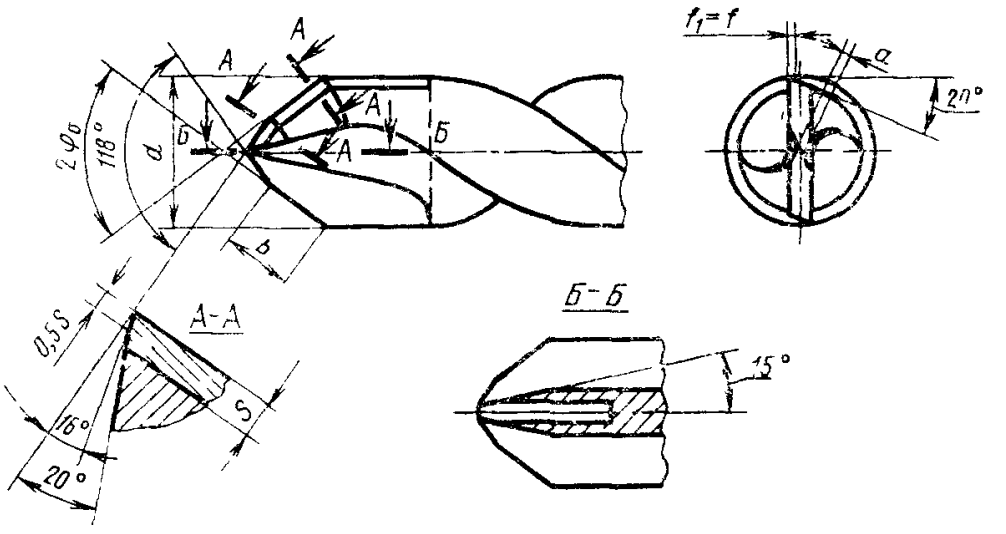

Черт. 5

Размер f — по приложению 1.
Толщина пластины S — по ГОСТ 25399—82.

Таблица 1

Размеры в мм

Диаметры сверл d, мм	Угол 2 φ_0 между режущими кромками	Длина второй кромки b	Длина подточенной поперечной кромки a	Ширина фаски при алмазной заточке n
5,0	—	—	0,40	1,0
Св. 5,00 до 6,00			0,60	
Св. 6,00 до 6,20			0,64	
Св. 6,20 до 6,90				1,5
Св. 6,90 до 7,90			0,72	
Св. 7,90 до 10,10			0,80	
Св. 10,10 до 10,50				
Св. 10,50 до 11,90			1,00	
Св 11,90 до 14,00	70°	2,5		2,0
Св. 14,00 до 14,50			1,20	
Св. 14,50 до 18,25				2,5
Св. 18,25 до 21,00			1,40	
Св. 21,00 до 23,00			1,60	
23,25				
Св. 23,25 до 27,75			1,80	
Св. 27,75 до 30,00			2,00	3,0

2. Угол наклона (ω) и шаг винтовой линии стружечных канавок (*H*) указаны на черт. 6 и в табл. 2.

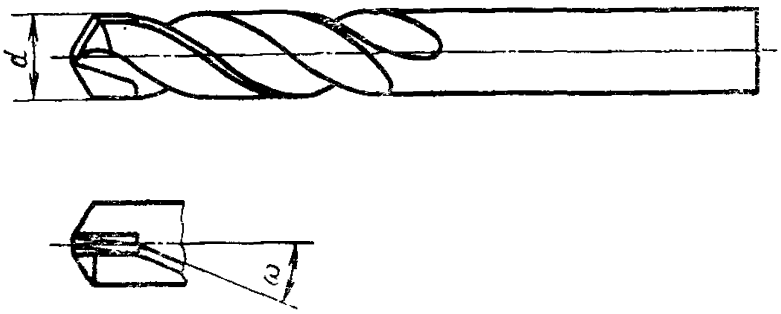

Черт. 6

Таблица 2

Размеры в мм

d	ω	*H*	*d*	ω	*H*	*d*	ω	*H*	*d*	ω	*H*
5,00		58,6	7,20		62,1	9,50		82,0	11,70		101,0
5,10		59,7	7,30		63,0	9,60		82,9	11,80		101,8
5,20		60,9	7,50		64,7	9,70		83,7	11,90		102,7
5,30		62,1	7,60		65,6	9,80		84,6	12,00		103,6
5,40		63,3	7,70		66,5	9,90		85,4	12,10		104,4
5,50		64,5	7,80		67,3	10,00		86,3	12,20		105,3
5,60	15°	65,6	7,90		68,2	10,10		87,2	12,30		106,2
5,70		66,8	8,00		69,0	10,20		88,0	12,40		107,0
5,80		68,0	8,10		69,9	10,30		88,9	12,50		107,9
5,90		69,1	8,20		70,8	10,40		89,8	12,60		108,8
6,00		70,3	8,30		71,6	10,50		90,6	12,70		109,6
6,10		71,5	8,40	20°	72,5	10,60	20°	91,5	12,80	20°	110,5
6,20		72,6	8,50		73,4	10,70		92,3	12,90		111,3
6,30		73,8	8,60		74,2	10,80		93,2	13,00		112,2
6,40		55,2	8,70		75,1	10,90		94,1	13,10		113,1
6,50		56,2	8,80		75,9	11,00		94,9	13,20		113,9
6,60		57,0	8,90		76,8	11,10		95,8	13,30		114,8
6,70	20°	57,9	9,00		77,7	11,20		96,7	13,40		115,6
6,80		58,7	9,10		78,5	11,30		97,5	13,50		116,5
6,90		59,5	9,20		79,4	11,40		98,4	13,60		117,4
7,00		60,4	9,30		80,3	11,50		99,3	13,70		118,2
7,10		61,3	9,40		81,1	11,60		100,1	13,80		119,1
									13,90		119,9

Продолжение табл. 2

Размеры в мм

d	ω	H	d	ω	H	d	ω	H	d	ω	H
14,00		120,8	18,00		155,4	22,00		189,9	26,25		226,4
14,25		122,9	18,25		157,4	22,25		191,9	26,50		228,7
14,50		125,1	18,50		159,7	22,50		194,2	26,75		230,8
14,75		127,2	18,75		161,7	22,75		196,3	27,00		233,0
15,00		129,5	19,00		164,0	23,00		198,5	27,25		235,1
15,25		131,5	19,25		166,0	23,25		200,6	27,50		237,2
15,40		132,9	19,40		167,4	23,50		202,8	27,75		239,4
15,50		133,8	19,50		168,3	23,75		204,9	28,00		241,7
15,75	20°	135,9	19,75	20°	170,4	23,90	20°	206,3	28,25	20°	243,7
16,00		138,1	20,00		172,6	24,00		207,1	28,50		246,0
16,25		140,2	20,25		174,7	24,25		209,2	28,75		248,0
16,50		142,4	20,50		176,9	24,50		211,5	29,00		250,3
16,75		144,5	20,75		179,0	24,75		213,5	29,25		252,3
17,00		146,7	20,90		180,4	25,00		215,8	29,50		254,6
17,25		148,8	21,00		181,3	25,25		217,8	29,75		256,7
17,40		150,2	21,25		183,3	25,50		220,1	30,00		258,9
17,50		151,0	21,50		185,6	25,75		222,1			
17,75		153,1	21,75		187,7	26,00		224,4			

gost.e-ecolog.ru