

ГОСУДАРСТВЕННЫЕ СТАНДАРТЫ
СОЮЗА ССР

УСТРОЙСТВО ДЛЯ ВЫДВИЖЕНИЯ И РАЗГРУЗКИ СТАЦИОНАРНЫХ ДВУХКАССЕТНЫХ ПРЕСС-ФОРМ. НАПРАВЛЯЮЩИЕ. ПОДУШКИ

ОСНОВНЫЕ И ПРИСОЕДИНИТЕЛЬНЫЕ РАЗМЕРЫ

ГОСТ 22655-77—ГОСТ 22657-77

Издание официальное

ГОСУДАРСТВЕННЫЙ КОМИТЕТ СССР ПО СТАНДАРТАМ
Москва

gost.e-ecolog.ru

УДК 678.057.726:621.869:006.354 Группа Г21

ГОСУДАРСТВЕННЫЙ СТАНДАРТ СОЮЗА ССР

УСТРОЙСТВО ДЛЯ ВЫДВИЖЕНИЯ И РАЗГРУЗКИ СТАЦИОНАРНЫХ ДВУХКАССЕТНЫХ ПРЕСС-ФОРМ

Основные и присоединительные размеры

Mouving out and discharge mechanism of two-cassette stationary press moulds. Basic and coupling dimensions

ГОСТ 22655—77*

Постановлением Государственного комитета стандартов Совета Министров СССР от 10 августа 1977 г. № 1938 срок введения установлен
Проверен в 1984 г.

с 01.01.79

Несоблюдение стандарта преследуется по закону

1. Настоящий стандарт распространяется на устройство для выдвижения и разгрузки стационарных двухкассетных пресс-форм по ГОСТ 20177—74, устанавливаемое на вулканизационных прессах с размерами греющих плит 600×600 мм.

2. Основные и присоединительные размеры устройства для выдвижения и разгрузки стационарных двухкассетных пресс-форм должны соответствовать указанным на чертеже.

3. Пример применения устройства, направляющих и подушек при эксплуатации двухкассетных пресс-форм дан в рекомендуемом приложении.

Издание официальное **Перепечатка воспрещена**

★

* *Переиздание (март 1985 г.) с Изменением № 1, утвержденным в июне 1984 г. (ИУС 10—84)*

© Издательство стандартов, 1985

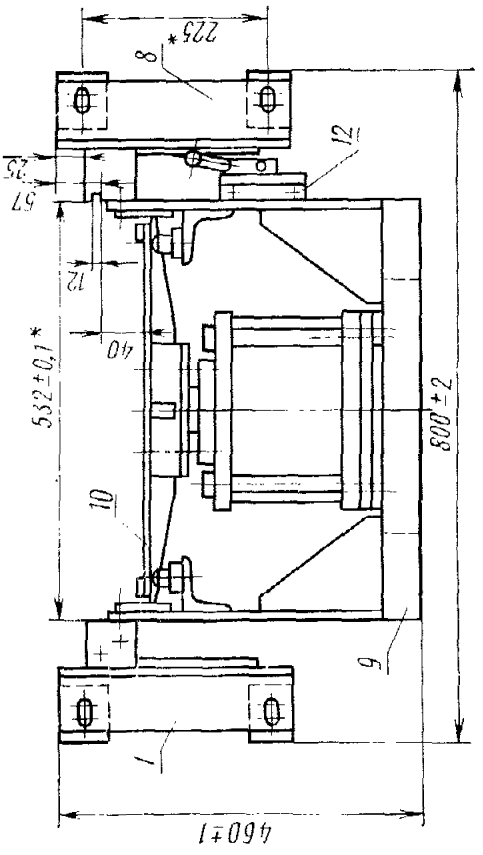

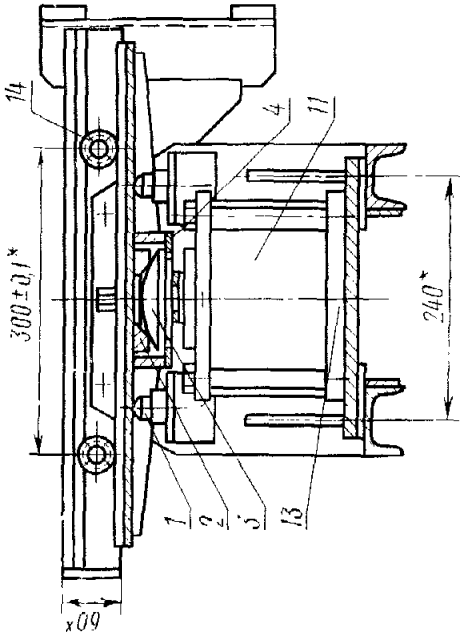

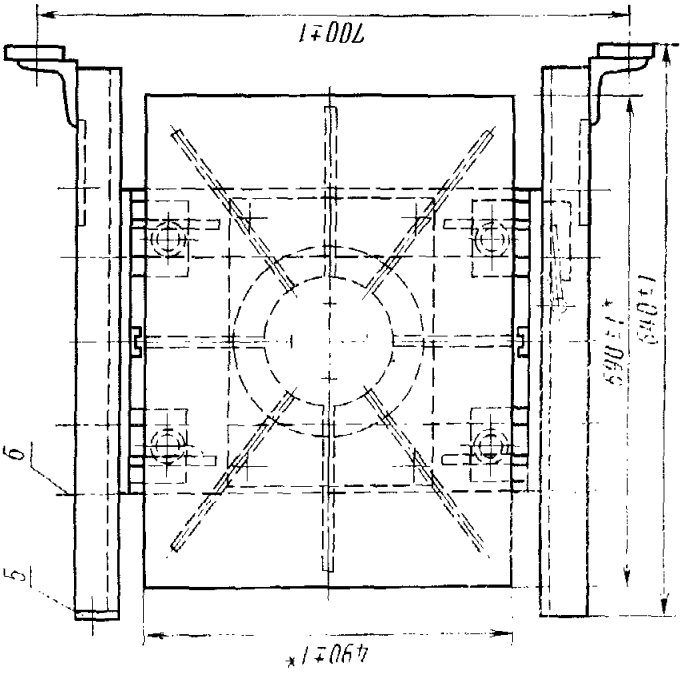

* Размеры для справок.

1 — опора сферическая (кол. 3); *2* — шайба коническая (кол. 1); *3* — пята (кол. 1); *4* — кольцо (кол. 1); *5* — упор (кол. 1); *6* — ось (кол. 4); *7* — кронштейн левый (кол. 1); *8* — кронштейн правый (кол. 1); *9* — подвеска (кол. 1); *10* — стол (кол. 1); *11* — пневмоцилиндр 1322—200×40 ГОСТ 15608—81 (кол. 1); *12* — пневмораспределитель 16—11 ГОСТ 18467—73 (кол. 1); *13* — штуцер (кол. 4); *14* — подшипник 201 ГОСТ 8338—75 (кол. 4)

Масса ≈ 132 кг.

ПРИЛОЖЕНИЕ

Рекомендуемое

Пример применения устройства, направляющих и подушек при монтаже двухкассетных пресс-форм

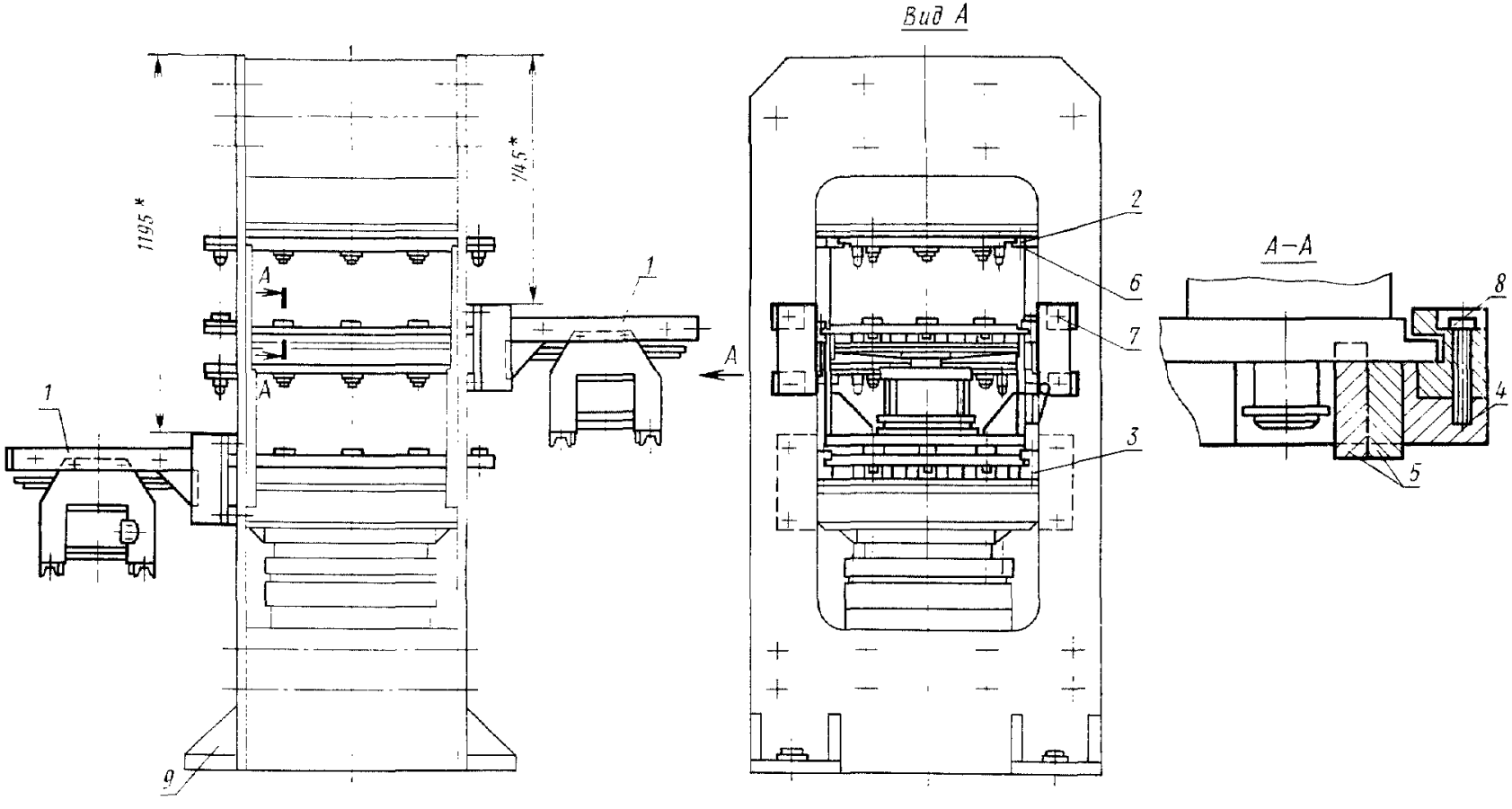

* Размеры для справок.

1 — устройство для выдвижения и разгрузки стационарных двухкассетных пресс-форм по ГОСТ 22655—77 (кол. 2); *2* — направляющая 1890—0001 по ГОСТ 22656—77 (кол. 4); *3* — направляющая 1890—0002 по ГОСТ 22656—77 (кол. 4); *4* — подушка 1890—0003 по ГОСТ 22657—77(кол. 4); *5* — подушка 1890—0004 по ГОСТ 22657—77 (кол. 1); *6, 7, 8* — болты по ГОСТ 7798—70 (кол. 32); *9* — вулканизационный пресс (кол. 1)

gost.e-ecolog.ru