МЕЖГОСУДАРСТВЕННЫЙ СТАНДАРТ

ХВОСТОВИКИ ПРЕСС-ФОРМ ДЛЯ ПРЕССОВАНИЯ ИЗДЕЛИЙ ИЗ РЕАКТОПЛАСТОВ

КОНСТРУКЦИЯ И РАЗМЕРЫ

Издание официальное

БЗ 7—99

ИПК ИЗДАТЕЛЬСТВО СТАНДАРТОВ
Москва

gost.e-ecolog.ru

УДК 678.5.057-229.211.2:006.354 Группа Г21

МЕЖГОСУДАРСТВЕННЫЙ СТАНДАРТ

ХВОСТОВИКИ ПРЕСС-ФОРМ ДЛЯ ПРЕССОВАНИЯ ИЗДЕЛИЙ ИЗ РЕАКТОПЛАСТОВ

Конструкция и размеры

ГОСТ 22559—77

Shanks of press-moulds for pressure moulding of thermoset articles. Construction and dimensions

ОКП 68 6742 0002

Дата введения 01.01.79

1. Настоящий стандарт распространяется на цельные хвостовики, предназначенные для перемещения выталкивающего устройства в стационарных пресс-формах прямого и литьевого прессования реактопластов на гидравлических прессах.

2. Конструкция и размеры хвостовиков должны соответствовать указанным на чертеже и в таблице.

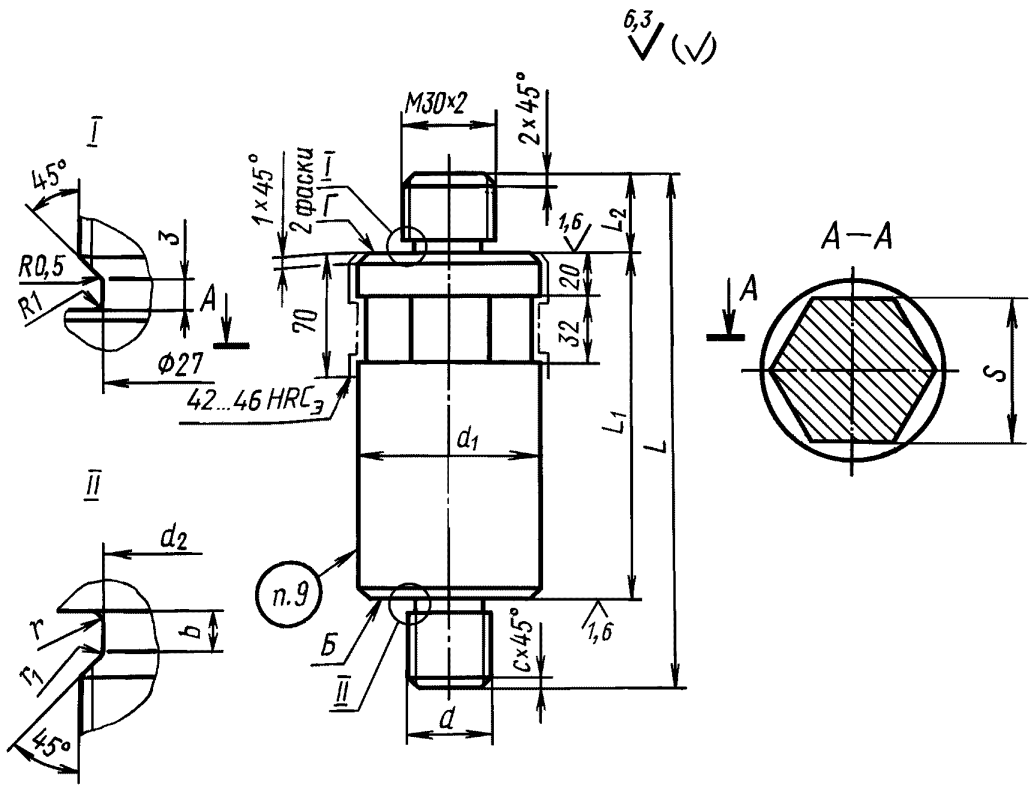

Издание официальное **Перепечатка воспрещена**

© Издательство стандартов, 1977
© ИПК Издательство стандартов, 2001

Размеры в мм

Обозначение хвостовика	Применяемость	d	d_1	d_2	L	L_1	L_2	S (пред. откл. по h12)	b	r	r_1	c	Масса, кг, не более
1034-0861		M24	50	19,5	150	100	18	41	4	1,0	0,5	2,5	1,75
1034-0862							22						1,76
1034-0863					160		28						1,81
1034-0864					170	125	18						2,12
1034-0865					180		22						2,17
1034-0866							28						2,18
1034-0867					210	160	18						2,68
1034-0868							22						2,69
1034-0869					220		28						2,74
1034-0871					250	200	18						3,29
1034-0872							22						3,30
1034-0873					260		28						3,35
1034-0874		M30		25,0	180	125	18		5	1,5			2,23
1034-0875					190		22						2,29
1034-0876							28						
1034-0877					220	160	18						2,80
1034-0878							22						
1034-0879					230		28						2,85
1034-0881					260	200	18						3,42
1034-0882							22						
1034-0883					270		28						3,47
1034-0884					310	250	18						4,19
1034-0885							22						
1034-0886					380	320	28						4,24
1034-0887		M36	63	30,0	210	160	18	55				3,0	4,27
1034-0888					220		22						4,34
1034-0889							28						4,33
1034-0891					250	200	18						5,25
1034-0892					260		22						5,32
1034-0893							28						5,31
1034-0894					300	250	18						6,47
1034-0895					310		22						6,54
1034-0896							28						6,53
1034-0897					370	320	18						8,19
1034-0898					380		22						8,26
1034-0899							28						8,24

Продолжение

Размеры в мм

Обозначение хвостовика	Применяемость	d	d_1	d_2	L	L_1	L_2	S (пред. откл. по h12)	b	r	r_1	c	Масса, кг, не более
1034-0901		M42	63	35,5	260	200	18	55	6	1,5	1,0	3,0	5,45
1034-0902					270		22						5,54
1034-0903							28						5,51
1034-0904					310	250	18						6,68
1034-0905					320		22						6,76
1034-0906							28						6,73
1034-0907					380	320	18						8,39
1034-0908					390		22						8,47
1034-0909							28						8,44
1034-0911					440	380	18						9,86
1034-0912					450		22						9,94
1034-0913							28						9,91

Пример условного обозначения хвостовика размерами d = М24 мм, L = 150 мм, L_2 = 18 мм:

Хвостовик 1034-0861 ГОСТ 22559—77

(Измененная редакция, Изм. № 1).

3. Материал — сталь марки 45 по ГОСТ 1050.

4. Центровые отверстия — формы *В* по ГОСТ 14034.

5. Допуск торцового биения поверхностей Б и Г относительно оси хвостовика — по 9-й степени точности ГОСТ 24643.

(Измененная редакция, Изм. № 1).

6. Поле допуска резьбы 8g — по ГОСТ 16093.

7. Покрытие — Хим. Окс. по ГОСТ 9.306.

(Измененная редакция, Изм. № 1).

8. Технические требования — по ГОСТ 20934.

9. Маркировать: обозначение хвостовика, обозначение настоящего стандарта и товарный знак предприятия-изготовителя.

10. Пример применения хвостовика дан в приложении.

ПРИЛОЖЕНИЕ
Рекомендуемое

ПРИМЕР ПРИМЕНЕНИЯ ХВОСТОВИКА

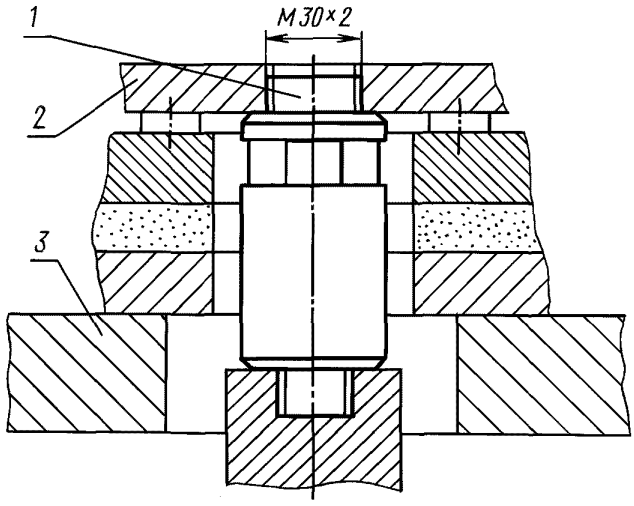

1 — хвостовик по ГОСТ 22559—77; *2* — плита выталкивающего устройства пресс-формы; *3* — стол пресса

ИНФОРМАЦИОННЫЕ ДАННЫЕ

1. УТВЕРЖДЕН И ВВЕДЕН В ДЕЙСТВИЕ Постановлением Государственного комитета СССР по стандартам от 27.05.77 № 1375

2. ВЗАМЕН МН 1524—61

3. ССЫЛОЧНЫЕ НОРМАТИВНО-ТЕХНИЧЕСКИЕ ДОКУМЕНТЫ

Обозначение НТД, на который дана ссылка	Номер пункта
ГОСТ 9.306—85	7
ГОСТ 1050—88	3
ГОСТ 14034—74	4
ГОСТ 16093—81	6
ГОСТ 20934—75	8
ГОСТ 24643—81	5

4. Ограничение срока действия снято Постановлением Госстандарта от 02.12.83 № 5691

5. ИЗДАНИЕ (март 2001 г.) с Изменением № 1, утвержденным в декабре 1983 г. (ИУС 3—84)

Редактор *В.Н. Копысов*
Технический редактор *Н.С. Гришанова*
Корректор *Н.Л. Шнайдер*
Компьютерная верстка *Л.А. Круговой*

Изд. лиц. № 02354 от 14.07.2000. Сдано в набор 15.03.2001. Подписано в печать 10.04.2001. Усл. печ. л. 0,93.
Уч.-изд. л. 0,45. Тираж 121 экз. С 709. Зак. 394.

ИПК Издательство стандартов, 107076, Москва, Колодезный пер., 14.
Набрано в Издательстве на ПЭВМ
Филиал ИПК Издательство стандартов — тип. “Московский печатник”, 103062, Москва, Лялин пер., 6.
Плр № 080102

gost.e-ecolog.ru