УДК 621.951.47.027.4 : 006.354

Группа Г23
2321-2030

ГОСУДАРСТВЕННЫЙ СТАНДАРТ СОЮЗА ССР

ЗЕНКЕРЫ НАСАДНЫЕ СО ВСТАВНЫМИ НОЖАМИ ИЗ БЫСТРОРЕЖУЩЕЙ СТАЛИ

Конструкция и размеры

High speed steel inserted blade shell counterbores
Design and dimensions

ГОСТ 2255—71*

Взамен
ГОСТ 2255—67,
МН 717—63

Постановлением Государственного комитета стандартов Совета Министров СССР от 29 марта 1971 г. № 614 срок введения установлен

с 01.07.72

Несоблюдение стандарта преследуется по закону

1. Настоящий стандарт распространяется на зенкеры насадные со вставными ножами из быстрорежущей стали, предназначенные для предварительной (зенкер № 1) и окончательной обработки отверстий по H11 (зенкер № 2) в деталях из чугуна и стали.

(Измененная редакция, Изм. № 1).

2 Основные размеры зенкеров должны соответствовать указанным на черт 1 и в табл. 1.

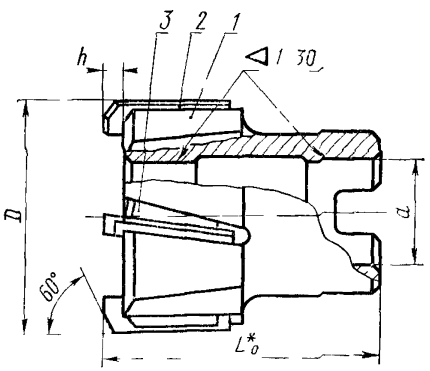

* Размеры для справок

Черт 1

Издание официальное

Перепечатка воспрещена

* Переиздание февраль 1984 г с Изменением № 1

gost.e-ecolog.ru

Размеры в мм

Таблица 1

Обозначение	Применяемость	D для рядов			L_0	d	h	Число ножей (клиньев) z	Обозначение деталей		
		1	2	3					Дет. 1. Корпус	Дет. 2. Нож ГОСТ 16858—71	Дет. 3. Клин ГОСТ 16859—71
2321-2038		50	—	—	60	22	5	4	2321-2038/001	2026-0001	2060-0001
2321-2039		—	52	—					2321-2039/001	2026-0002	2060-0002
2321-2040		55	—	—					2321-2040/001		
2321-2042		—	—	58	65	27			2321-2042/001		
2321-2043		60	—	—					2321-2043/001	2026-0003	2060-0003
2321-2044		—	—	62					2321-2044/001		
2321-2045		—	63	—					2321-2045/001		
2321-2046		—	65	—					2321-2046/001		
2321-2047		—	—	68					2321-2047/001		
2321-2048		70	—	—					2321-2048/001		
2321-2049		—	—	72	70	32		6	2321-2049/001	2026-0004	2060-0004
2321-2050		—	75	—					2321-2050/001		
2321-2051		—	—	78					2321-2051/001		
2321-2052		80	—	—					2321-2052/001		
2321-2054		—	85	—	76	40	6		2321-2054/001	2026-0005	2060-0005
2321-2056		90	—	—					2321-2056/001		
2321-2058		—	95	—					2321-2058/001	2026-0006	2060-0006
2321-2060		100	—	—					2321-2060/001		

Примечания:

1. Зенкеры по 1-му ряду диаметров являются предпочтительными для применения.
2. Зенкеры по 3-му ряду диаметров предназначены для обработки посадочных отверстий под шариковые и роликовые подшипники, изготовляемые по ГОСТ 3478—79.

Пример условного обозначения насадного зенкера № 1 диаметром $D=50$ мм с ножами из стали марки Р9К5:

Зенкер 2321-2038 № 1 Р9К5 ГОСТ 2255—71

3. Конструкция и основные размеры корпусов (дет. 1) зенкеров должны соответствовать указанным на черт. 2 и в табл. 2.

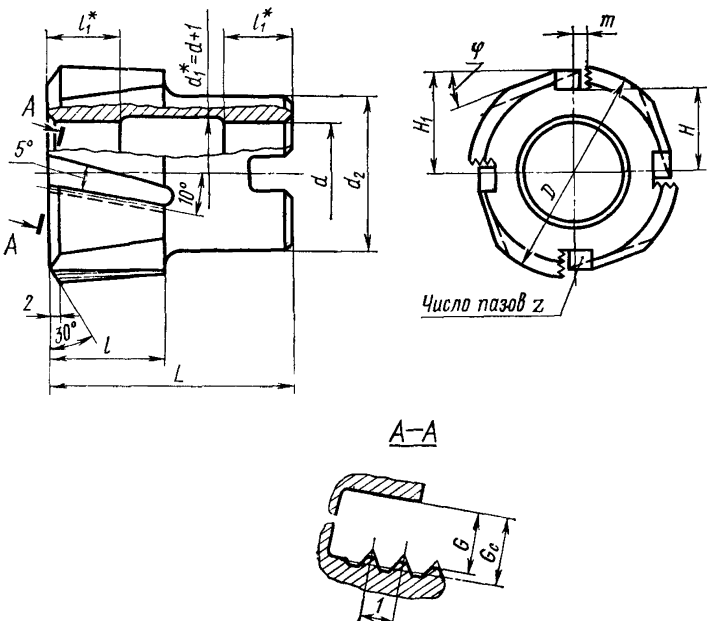

* Размеры для справок.

Черт. 2

4. Размеры шпоночных пазов — по ГОСТ 9472—70.

5. Размеры рифлений — по ГОСТ 2568—71.

6. Элементы конструкции и геометрические параметры зенкеров указаны в приложении.

Примечание. Величины радиусов скруглений и фасок, не указанные в настоящем стандарте, принимаются по технологическим соображениям.

7. Технические требования — по ГОСТ 1677—75.

Размеры в мм

Таблица 2

Обозначение	Применяемость	D	d	d_3	L	l	l_1	φ	Паз для ножей			G	G_c	Число пазов z
									H	H_1	m			
2321-2038/001		48	22	34	55	26	16	20°	18,0	21,5	3,0	7,52	7,7	4
2321-2039/001		50							17,0					
2321-2040/001		53							18,5	23,0	3,5	8,02	8,2	
2321-2042/001		56	27	38	60				20,0	24,5				6
2321-2043/001		58		40					21,0	25,5				
2321-2044/001		60				35			20,0	25,7	4,0	9,52	9,7	
2321-2045/001		61							20,5	26,2				
2321-2046/001		63							21,5	27,2				
2321-2047/001		66		45					23,0	28,7				
2321-2048/001		68							24,0	29,7				
2321-2049/001		70	32	48	65		18	12°	28,0		4,5	10,02	10,2	
2321-2050/001		72							24,5	31,2				
2321-2051/001		75							26,0	32,7				
2321-2052/001		77							27,0	33,7				
2321-2054/001		81	40	50	70				26,0	34,0	5,0	10,52	10,7	
2321-2056/001		86		55					28,5	37,0				
2321-2058/001		91								38,0	5,5	11,02	11,2	
2321-2060/001		96		60					31,0	40,5				

Пример условного обозначения корпуса зенкера $D=48$ мм и $L=55$ мм:

Корпус 2321-2038/001 ГОСТ 2255—71

ПРИЛОЖЕНИЕ к ГОСТ 2255—71
Рекомендуемое

ЭЛЕМЕНТЫ, КОНСТРУКЦИИ И ГЕОМЕТРИЧЕСКИЕ ПАРАМЕТРЫ ЗЕНКЕРОВ НАСАДНЫХ СО ВСТАВНЫМИ НОЖАМИ ИЗ БЫСТРОРЕЖУЩЕЙ СТАЛИ

1 Элементы конструкции и геометрические параметры зенкеров указаны на чертеже и в таблице.

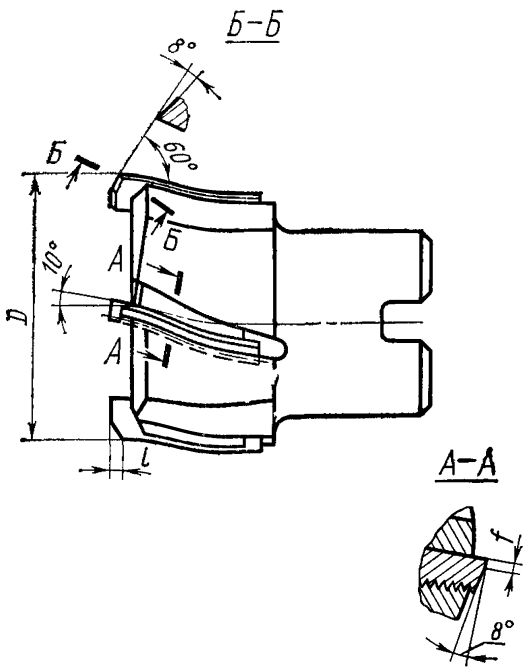

мм

D	l	f	D	l	f
50	2,3	1,5	70	3,5	2
52		2	72		
55			75		
58	2,8		78		
60			80		
62			85		
63	3,5		90		
65			95		
68			100		

gost.e-ecolog.ru