ГОСТ 22476—77

МЕЖГОСУДАРСТВЕННЫЙ СТАНДАРТ

ОТВЕРСТИЯ ФИКСИРУЮЩИЕ И КРЕПЕЖНЫЕ КООРДИНАТНЫХ МОДЕЛЬНЫХ ПЛИТ

РАЗМЕРЫ

Издание официальное

БЗ 7—99

ИПК ИЗДАТЕЛЬСТВО СТАНДАРТОВ
Москва

gost.e-ecolog.ru

УДК 621.88-472.001.24:621.744.4.062:006.354 Группа Г21

МЕЖГОСУДАРСТВЕННЫЙ СТАНДАРТ

ОТВЕРСТИЯ ФИКСИРУЮЩИЕ И КРЕПЕЖНЫЕ КООРДИНАТНЫХ МОДЕЛЬНЫХ ПЛИТ

Размеры

ГОСТ 22476—77

Fixing and securing holes master pattern plates.
Design and dimensions

ОКСТУ 3969

Дата введения 01.07.78

1. Настоящий стандарт распространяется на фиксирующие и крепежные отверстия координатных модельных плит, предназначенных для изготовления песчаных литейных форм.

2. Размеры фиксирующих и крепежных отверстий координатных модельных плит должны соответствовать указанным на чертеже и в таблице.

Исполнение 1

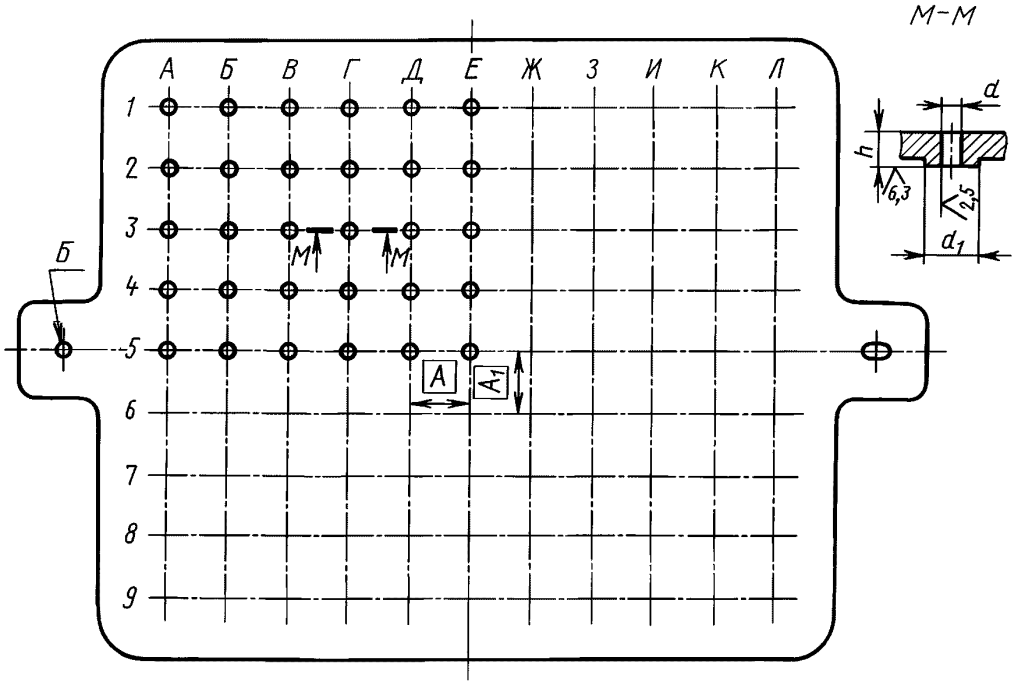

Издание официальное ★ **Перепечатка воспрещена**

© Издательство стандартов, 1977
© ИПК Издательство стандартов, 2001

Исполнение 2

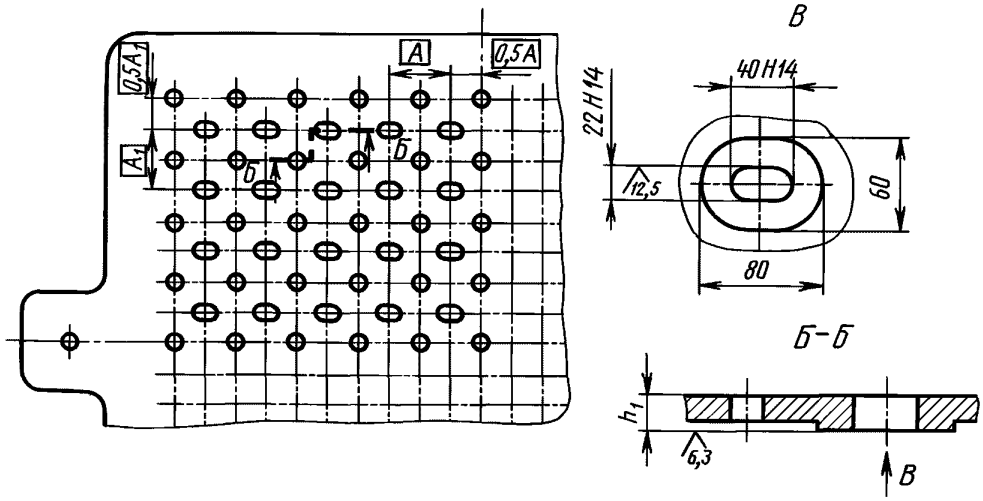

мм

Координатные модельные плиты для опок со средними габаритными размерами в свету $\frac{L+B}{2}$	Исполнения	A	A_1	d (пред. откл. по H_3)	d_1	h (пред. откл. по h12)	h_1 (пред. откл. по h14)
До 500	1	50	50	6	18	14	—
Св. 500 до 710				10	28	16	
Св. 710 до 1000		100		16	38	20	
Св. 1000 до 1500			100				
Св. 1500 до 1800	2	150	150		—	—	20
Св. 1800 до 2200	1			20	45	25	—
	2				—	—	25
Св. 2200 до 2500	1	250	250		45	25	—
	2				—	—	25
Св. 2500	1				45	28	—
	2				—	—	28

* L — длина опоки в свету, B — ширина опоки в свету.

Позиционный допуск осей фиксирующих отверстий: для модельных плит под опоки размерами в свету до 1500 мм — ∅0,1 мм, св. 1500 мм — ∅0,2 мм (допуск зависимый).

3. Позиционный допуск осей крепежных (овальных) отверстий — ∅1,4 мм.

4. За базу для фиксирующих и крепежных отверстий принимать отверстие *Б* (для центрирующего штыря, допуск зависимый).

2—4. **(Измененная редакция, Изм. № 1).**

5. По осям отверстий выполнять риски 0,3 мм × 60 °.

6. Буквы и цифры выполнять шрифтом 14 по ГОСТ 2.304 вогнутыми, глубиной не менее 0,5 мм.

КОНСТРУКЦИЯ КООРДИНАТНЫХ МОДЕЛЬНЫХ ПЛИТ

Пример 1

Стальная координатная модельная плита для машинной формовки под опоку размерами в свету 800 × 700 мм

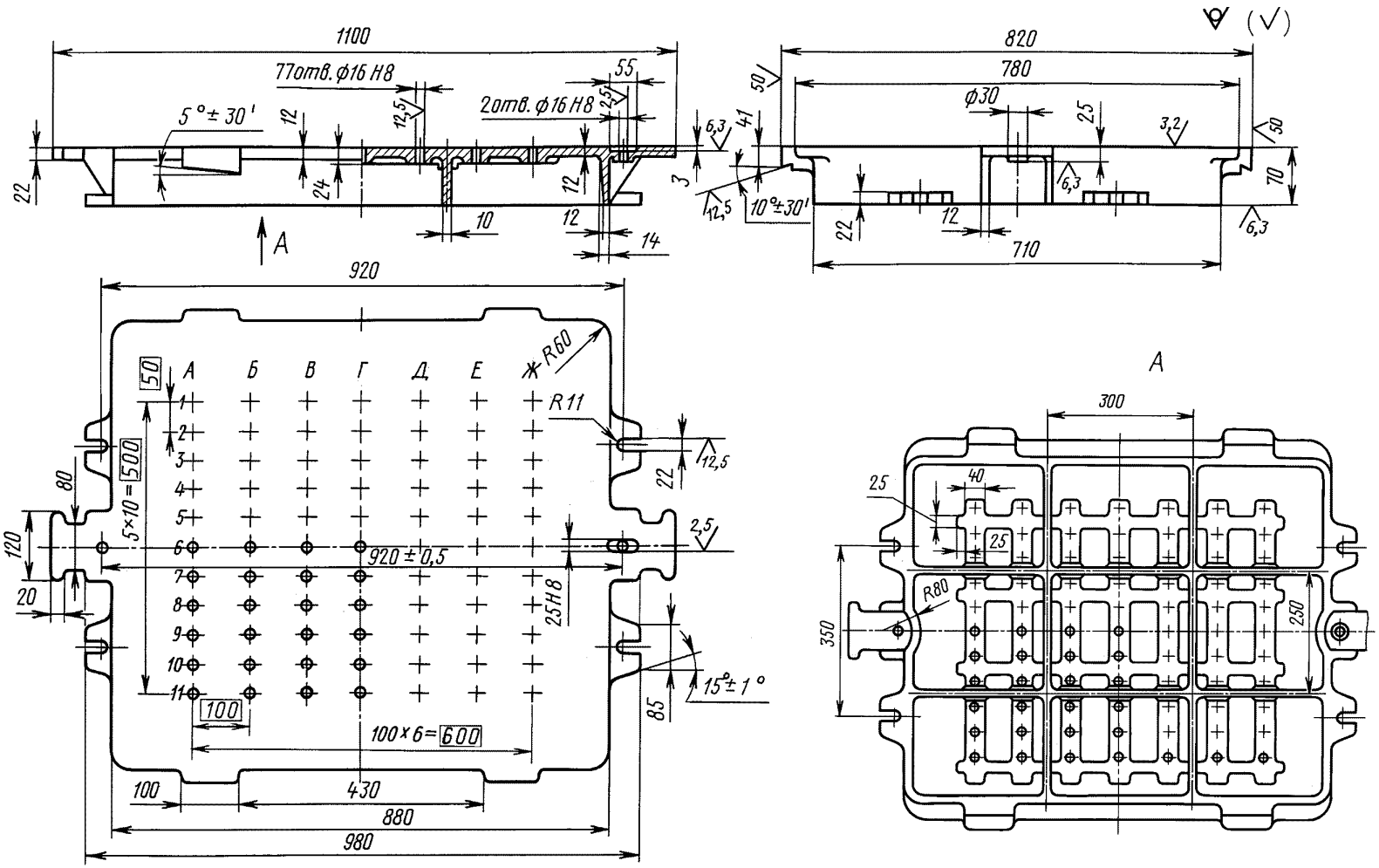

Пример 2

Стальная координатная модельная плита для машинной формовки под опоку размерами в свету 2500 × 2000 мм

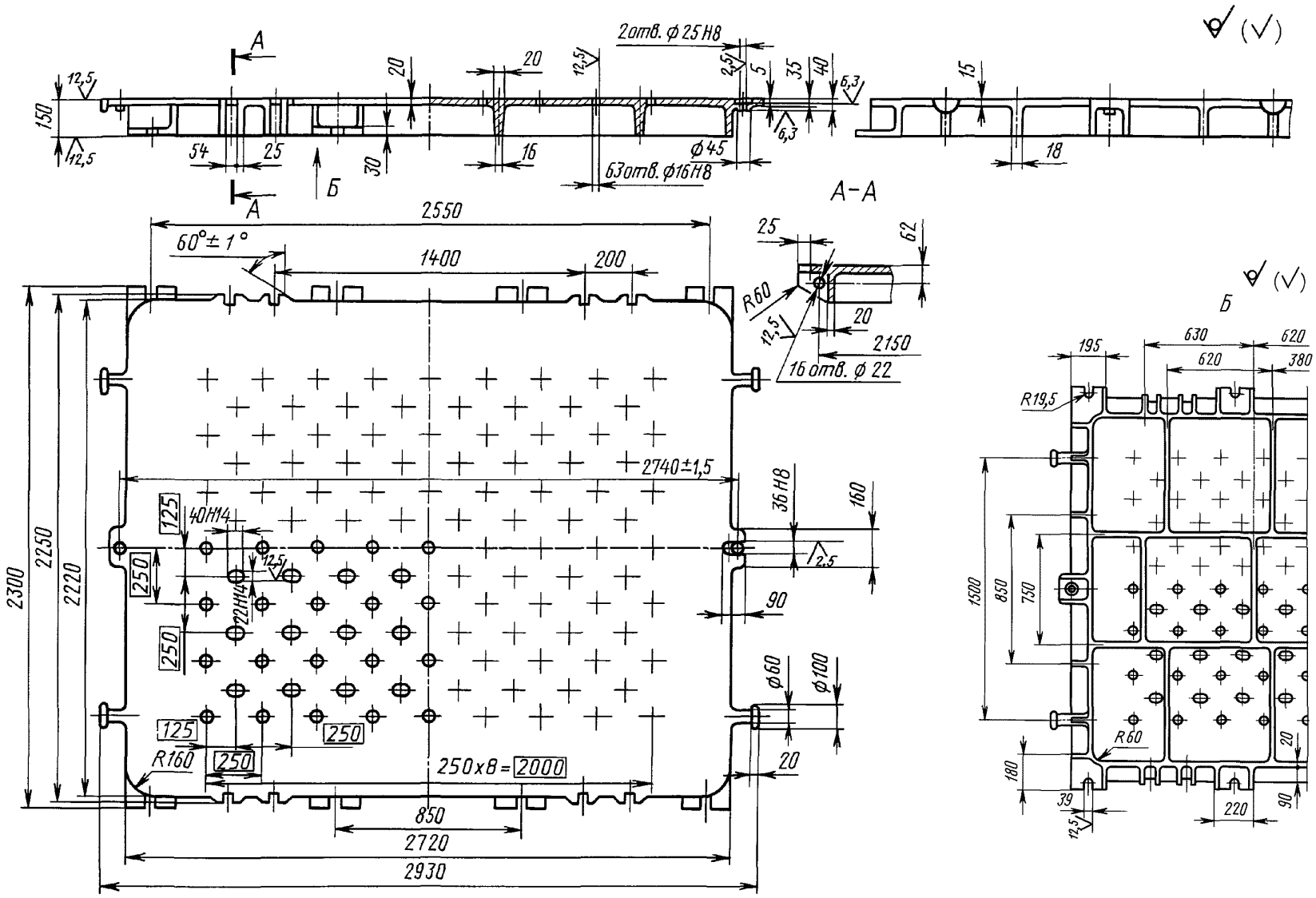

1. Овальные отверстия в координатной модельной плите (пример 2) предназначены для крепления моделей болтовым креплением по ГОСТ 22475.

2. При проектировании координатных модельных плит для машинной формовки следует использовать модельные плиты по ГОСТ 20084 — ГОСТ 20130, расположение ребер жесткости между фиксирующими и крепежными отверстиями определяется конструктивно.

3. Технические условия — по ГОСТ 20131.

ПРИЛОЖЕНИЕ. **(Измененная редакция, Изм. № 1, 2).**

ИНФОРМАЦИОННЫЕ ДАННЫЕ

1. **РАЗРАБОТАН И ВНЕСЕН Министерством станкостроительной и инструментальной промышленности СССР**

2. **УТВЕРЖДЕН И ВВЕДЕН В ДЕЙСТВИЕ Постановлением Государственного комитета стандартов Совета Министров СССР от 26.04.77 № 1031**

3. **ВЗАМЕН МН 3274—62, МН 3276—62, МН 3278-62, МН 3282—62, МН 3284—62**

4. **ССЫЛОЧНЫЕ НОРМАТИВНО-ТЕХНИЧЕСКИЕ ДОКУМЕНТЫ**

Обозначение НТД, на которые дана ссылка	Номер раздела	Обозначение НТД, на которые дана ссылка	Номер раздела
ГОСТ 2 304—81	6	ГОСТ 20106—74	Приложение
ГОСТ 20084-74 — ГОСТ 20087-74	Приложение	ГОСТ 20108—74	»
ГОСТ 20089—74	»	ГОСТ 20110-74 — ГОСТ 20131-74	»
ГОСТ 20091—74	»	ГОСТ 22475—77	»
ГОСТ 20093-74 — ГОСТ 20104-74	»		

5. **Ограничение срока действия снято Постановлением Госстандарта от 16.11.82 № 4304**

6. **ИЗДАНИЕ (март 2001 г.) с Изменениями № 1, 2, утвержденными в ноябре 1982 г., декабре 1987 г. (ИУС 2—83, 3—88)**

Редактор *В Н Копысов*
Технический редактор *В Н Прусакова*
Корректор *В С Черная*
Компьютерная верстка *Л А Круговой*

Изд лиц № 02354 от 14 07 2000 Сдано в набор 15 03 2001 Подписано в печать 28 03 2001 Усл печ л 0,93
Уч -изд л 0,65 Тираж 000 экз С 636 Зак 343

ИПК Издательство стандартов, 107076, Москва, Колодезный пер , 14
Набрано в Издательстве на ПЭВМ
Филиал ИПК Издательство стандартов — тип "Московский печатник", 103062, Москва, Лялин пер , 6
Плр № 080102

gost.e-ecolog.ru